Manuale di istruzioni e parti di ricambio
Manual and spare parts list
Handbuch mit anleitungen für die bedienung und die ersatzteile
Manuel d'instructions et parties de rechange
Manual de instrucciones y lista de los repuestos

M.J. MAILLIS GROUP

PAKLET®

CE

SBC0001345K.21

THIS PAGE IS BLANK

INDICE
INDEX
INHALTVERZEICHNIS
INDEX
INDICE

1 Informazioni generali
General information
Allgemeine informationen
Informations générales
Información general

2 Dati tecnici
Technical data
Technische daten
Données techniques
Datos técnicos

3 Sicurezza
Safety
Sicherheit
Sécurité
Seguridad

4 Movimentazione e installazione
Handling and installation
Beförderung und installation
Déplacement et installation
Movilización e instalación

5 Istruzioni d'uso
Instructions
Bedienungsanleitungen
Instructions
Instrucciones de uso

6 Manutenzione
Maintenance
Wartung
Maintenance
Mantenimiento

7 Accessori
Accessories
Zubehör
Accessoires
Accesorios

8 Troubleshooting

9 Allegati
Enclosures
Beilagen
Annexes
Anexos

10 Ricambi
Spare parts
Ersatzteile
Piéces de rechange
Repuestos

M.J. MAILLIS GROUP

THIS PAGE IS BLANK

Caratteristiche	1.1
Come leggere ed utilizzare il manuale	1.2
Norme costruttive	1.3
Dati costruttore/macchina	1.4
Garanzia	1.5
Descrizione generale della macchina	1.6

Pannello di controllo/funzioni tipo “A”	2.1
Pannello di controllo/funzioni tipo “E”	2.2
Caratteristiche portabobina	2.3
Caratteristiche piattaforma	2.4
Caratteristiche colonna	2.5
Dimensioni complessive	2.6
Avvertenze fondamentali	3.1
Definizione qualifiche	3.2
Prescrizioni e stati della macchina	3.3
Numero e qualifiche operatori	3.4
Zone operative	3.5
Rischi residui	3.6
Protezioni e divieti	3.7
Sicurezza operatore/manutentore	3.8
Sistemi di sicurezza	3.9
Misura livello di rumore	3.10
Avvertimenti e etichette	3.11
Trasporto e movimentazione	4.1
Disimballo	4.2
Immagazzinamento	4.3
Installazione	4.4
Collegamenti elettrici	4.5
Regolazione fotocellula	4.6
Caricamento bobina film	5.1
Percorso film	5.2
Layout pannello tipo “2-2F-2BF”	5.3
Layout pannello tipo “4BF-4CF”	5.4
Operazioni preliminari	5.5
Uso in automatico tipo “2”	5.6
Impostazioni parametri tipo “2”	5.7
Uso in automatico tipo “4BF-4BF+”	5.8
Impostazioni parametri tipo “4BF-4BF+”	5.9
Uso dei programmi di fasciatura	5.10
Uso in manuale tipo “2”	5.11
Uso in manuale tipo “4BF-4BF+”	5.12
Diagnostica pannello “2-2F-2BF”	5.13
Diagnostica pannello “4BF-4CF”	5.14
Impostazione prestiro p/bobina “SM”	5.15

Impostazione prestiro p/bobina “PW”	5.17
Impèostazione prestiro p/bobina "SP"	5.17a
Portabobina con freno meccanico “M”	5.18
Portabobina con prestiro “SM”	5.19
Verifiche e interventi	6.1
Manutenzione ordinaria e straordinaria	6.2
Pulizia	6.3
Registro interventi di manutenzione	6.4
Pressatore per colonna SW2	7.1
Prolunga pressatore	7.2
Rampa	7.3
Portabobina per rete	7.4
Gruppo di pesatura	7.5
Telaio da interramento	7.6
Telaio di sollevamento	7.7
Troubleshooting	8.1
Informazioni generali	9.1
Schema pneumatico	9.2
Come ordinare pezzi di ricambio	10.1
Portabobina “M1” + Portabobina per rete	10.2
Portabobina “M2” + Portabobina per rete	10.3
portabobina “SM1”	10.4
Portabobina “SM2”	10.5
Portabobina “FM1”	10.6
Portabobina "FM2"	10.6a
Portabobina "EM"	10.7
Portabobina "PWS"	10.8
Portabobina “PW”	10.9

Portabobina "SP"	10.11
Piattaforme “15,16,18”	10.12
Piattaforma “HSD”	10.13
Colonna classe 1	10.14
Colonna classe 2	10.15
Pressatore	10.16
Prolunga pressatore	10.17
Gruppo pesatura	10.18
Telaio interramento	10.19
Motori per piattaforma 15/16/18	10.20
Telaio sollevamento	10.21
Etichette	10.22

Characteristics	1.1
How to read and use the manual	1.2
Manufacturing specifications	1.3
Manufacturer / Machine data	1.4
Warranty	1.5
General description of the machine	1.6

Control panel / functions type “A”	2.1
Control panel / functions type “E”	2.2
Film reel carriage characteristics	2.3
Turntable characteristics	2.4
Column characteristics	2.5
Overall dimension	2.6
Essential instructions	3.1
Qualifications	3.2
Machine instructions and modes	3.3
Number and qualifications operators	3.4
Operating areas	3.5
Residual dangers	3.6
Protections and prohibitions	3.7
Operatormaintenance safety	3.8
Safety device	3.9
Noise measurement	3.10
Warnings and label	3.11
Transport and handling	4.1
Unpacking	4.2
Storage	4.3
Installation	4.4
Electrical connections	4.5
Photocell regulation	4.6
Film reel loading	5.1
Film path	5.2
Panel type “2-2F-2BF” layout	5.3
Panel type “4BF-4CF” layout	5.4
Preliminary operations	5.5
Type “2” automatic use	5.6
Type “2” parameters set-up	5.7
Type “4BF-4BF+” automatic use	5.8
Type “4BF-4BF+” parameters set-up	5.9
Use of wrapping programs	5.10
Type “2” manual use	5.11
Type “4BF-4BF+” manual use	5.12
“2-2F-2BF” panel diagnostics	5.13
“4BF-4CF” panel diagnostics	5.14
“SM” film reel pre-stretch set-up	5.15

“PW” film reel pre-stretch set-up	5.17
"SP" film reel pre-stretch set-up	5.17a
Film reel with mechanical brake “M”	5.18
Film reel with “SM” pre-stretch	5.19
Checks and interventions	6.1
Maintenance ordinary and extraordinary	6.2
Cleaning	6.3
List of maintenance operations	6.4
Presser for column SW2	7.1
Presser extension	7.2
Ramp	7.3
Film reel for net	7.4
Weighing units	7.5
Buried Frame	7.6
Lifting Frame	7.7
Troubleshooting	8.1
General information	9.1
Pneumatic diagram	9.2
How to order Spare Parts	10.1
Film reel carriage “M1”+ Film reel for net	10.2
Film reel carriage “M2”+ Film reel for net	10.3
Film reel carriage “SM1”	10.4
Film reel carriage “SM2”	10.5
Film reel carriage “FM1”	10.6
Film reel carriage "FM2"	10.6a
Film reel carriage "EM"	10.7
Film reel carriage “PWS”	10.8
Film reel carriage “PW”	10.9

Film reel carriage "SP"	10.11
Turntable “15, 16, 18”	10.12
Turntable “HSD”	10.13
Column class 1	10.14
Column class 2	10.15
Presser	10.16
Presser extension	10.17
Weight unit	10.18
Inearting frame	10.19
Turntable engine 15/16/18	10.20
Lifting Frame	10.21
Labels	10.22

Merkmale	1.1
Wie das Handbuch lesen und	1.2
Konstruktionsvorschriften	1.3
Hersteller/Maschinendaten	1.4
Garantie	1.5
Allgemeine Beschreibung Maschine	1.6

Kontrolltafel/Funktionen Typ “A”	2.1
Kontrolltafel/Funktionen Typ “E”	2.2
Merkmale der Spulenkapsel	2.3
Plattform Merkmale	2.4
Saule Merkmale	2.5
Données techniques	2.6
Grundlegende Anweisungen	3.1
Qualifizierung	3.2
Vorschrift und Maschinenmodalitat	3.3
Zahl und Qualifizierung der Operatoren	3.4
Operative Zone	3.5
Rest gefahren	3.6
Schutz und Verbot	3.7
Bedienungsmann/Instandhalter Sicherheit	3.8
Sicherheitssysteme	3.9
Schallschutz Messungen	3.10
Warnung und Etikette	3.11
Trasport und Beforderung	4.1
Ausverpackung	4.2
Lagerung	4.3
Installation	4.4
Elektrische Anschluß	4.5
Photozelle einstellung	4.6
Ladung der Folienspulenkapsel	5.1
Folienstrecke	5.2
Layouttafel Typ “2-2F-2BF”	5.3
Layouttafel Typ “4BF-4CF”	5.4
Einleitende Arbeitsgange	5.5
Automatische Weise Typ “2”	5.6
Parametereinstellung Typ “2”	5.7
Automatische Weise Typ “4BF-4BF+”	5.8
Parametereinstellung Typ “4BF-4BF+”	5.9
Benutzung von Verpackungsprogrammen	5.10
Manuelle Weise Typ “2”	5.11
Manuelle Weise Typ “4BF-4BF+”	5.12
Diagnosetafel “2-2F-2BF”	5.13
Diagnosetafel “4BF-4CF”	5.14
Anlegen spulenhalters vorstrecker “SM”	5.15

Anlegen spulenhalters vorstrecker “PW”	5.17
Anlegen spulenhalters vorstrecker “SP”	5.17a
Spulenhalter mit mechanischer Bremse “M”	5.18
Spulenhalter mit Vorstrecker “SM”	5.19
Nachprufungen und Bereitschaft	6.1
Ordinare und Außerordentliche	6.2
Reinigung	6.3
Instandhaltungseingriffregister	6.4
Drucker für Säule SW2	7.1
Druckerverlängerung	7.2
Rampe	7.3
Netzspulenhalter	7.4
Wiegungsgruppe	7.5
Versenkrahmen	7.6
Augtriebrahmen	7.7
Troubleshooting	8.1
Allgemeine Anweisungen	9.1
Pneumatischenschema	9.2
Bestellung	10.1
Spulenkapsel “M1”+Netzspulenhalter	10.2
Spulenkapsel “M2”+Netzspulenhalter	10.3
Spulenkapsel “SM1”	10.4
Spulenkapsel “SM2”	10.5
Spulenkapsel “FM1”	10.6
Spulenkapsel “FM2”	10.6a
Spulenkapsel “EM”	10.7
Spulenkapsel “PWS	10.8
Spulenkapsel “PW”	10.9

Spulenkapsel "SP"	10.11
Plattform “15, 16, 18”	10.12
Plattform “18”	10.12
Plattform “HSD”	10.13
Saule Klasse 1	10.14
Saule Klasse 2	10.15
Drucker	10.16
Druckerverlangerung	10.17
Wiegen Gruppe	10.18
Einlassrahmen	10.19
Plattformmotor 15/16/18	10.20
Augtriebrahmen	10.21
Etikette	10.22

Caractéristiques 1.1
Comment lire e utiliser le manuel 1.2
Normes de construction 1.3
Données di constructeur/machine 1.4
Garantie 1.5
Descrition générale de la machine 1.6

Panneu de controle / fonctions type “A” 2.1
Panneu de controle / fonctions type “E” 2.2
Caractéristiques porte-bobine 2.3
Caracteristiques de la plate-forme 2.4
Caractéristiques de la colonne 2.5
Dimensions globales 2.6
Avertissements fondamentaux 3.1
Qualifications 3.2
Prescriptions et états de la machine 3.3
Nombre et qualifications des opérateurs 3.4
Zones opérationnelles 3.5
Risques restants 3.6
Protections et interdictions 3.7
Sécurité opérateur/ouvrier maintenance 3.8
Systémes de sécurité 3.9
Mesurage du niveau sonore 3.10
Avertissements et étiquettes 3.11
Transport et déplacement 4.1
Déballage 4.2
Stockage 4.3
Installation 4.4
Connexions electriques 4.5
Réglage photo-cellule 4.6
Chargement de la bobine du film 5.1
Parcours du film 5.2
Layout panneau type “2-2F-2BF” 5.3
Layout panneau type “4BF-4CF” 5.4
Opérations préliminaires 5.5
Utilisation en automatique type “2” 5.6
Determination parametres type “2” 5.7
Utilisation en automatique type “4BF-4BF+” 5.8
Determination parametres type “4BF-4BF+” 5.9
Utilisation de programmes de emballage 5.10
Utilisation en manuel type “2” 5.11
Utilisation en manuel type “4BF-4BF+” 5.12
Diagnostic panneau “2-2F-2BF” 5.13
Diagnostic panneau “4BF-4CF” 5.14
Détermination tendeur-film p/bobine “SM” 5.15

Détermination tendeur-film p/bobine “PW” 5.17
Détermination tendeur-.lm p/bobine “SP” 5.17a
Porte bobine avec frein mécanique “M” 5.18
Porte bobine avec tendeur-film “SM” 5.19
Controles et interventions 6.1
Ordinaire et extraordinaire 6.2
Nettoyage 6.3
Registre interventions de maintenance 6.4
Presseur pour colonne SW2 7.1
Rallonge presseur 7.2
Rampe 7.3
Porte bobine pour résille 7.4
Groupe de pesage 7.5
Châssis à enterrer 7.6
Châssis de soulevement 7.7
Troubleshooting 8.1
Informations générales 9.1
Schéma pneumatique 9.2
Comment commander 10.1
Porte-bobine “M1”+ Porte bobine pour résille 10.2
Porte-bobine “M2”+ Porte bobine pour résille 10.2
Porte-bobine “SM1” 10.4
Porte-bobine “SM2” 10.5
Porte-bobine “FM1” 10.6
Porte-bobine "FM2" 10.6a
Porte-bobine "EM” 10.7
Porte-bobine “PWS” 10.8
Porte-bobine “PW” 10.9

Porte-bobine "SP" 10.11
Plate-forme “15, 16, 18” 10.12
Plate-forme “HSD” 10.13
Colonne classe 1 10.14
Colonne classe 2 10.15
Presseur 10.16
Rallonge presseur 10.17
Groupe pesage 10.18
Chassis à interrer 10.19
Moteurs pour plate forme 15/ 16/1 10.20
Châssis de soulevement 10.21
Etiquettes 10.22

Caracterìsticas	1.1
Como leer y utilizar el manual	1.2
Normas contructivas	1.3
Datos constructor/màquina	1.4
Garantìa	1.5
Descripcion general de la maquina	1.6

Panel de control / funciones tipo “A”	2.1
Panel de control / funciones tipo “E”	2.2
Caracteristicas del porta bobina	2.3
Caracteristicas de la plataforma	2.4
Caracteristicas de la columna	2.5
Tamano compejivo	2.6
Advertencias fundamentales	3.1
Especializaciones	3.2
Prescripciones y condiciones de la maquina	3.3
Nùmero y especializaciones operadores	3.4
Zonas operativas	3.5
Riesgos residuales	3.6
Protecciones y prohibiciones	3.7
Seguridad oprador/encargado	3.8
Sistemas de seguridad	3.9
Mediciòn del nivel de ruido	3.10
Advertencias y etiquetas	3.11
Transporte y movilizacion	4.1
Desembalaje	4.2
Almacenaje	4.3
instalacion	4.4
Conexiones eléctricas	4.5
Ajuste fotocélula	4.6
Carga bobina de pelicula	5.1
Recorrido pelìcula	5.2
Plano de instalacion del panelo “2-2F-2BF”	5.3
Plano de instalacion del panelo “4BF-4CF”	5.4
Operaciones preliminares	5.5
Uso en automatico de tipo “2”	5.6
Configuracion parametros de tipo “2”	5.7
Uso en automatico de tipo “4BF-4BF+”	5.8
Configuracion parametros de tipo “4BF-4BF+”	5.9
Us de los programas de envolver	5.10
Uso en manual de tipo “2”	5.11
Uso en manual de tipo “4BF-4BF+”	5.12
Diagnostico panel “2-2F-2BF”	5.13
Diagnostico panel “4BF-4CF”	5.14
Configuracion estirado p/bobina “SM”	5.15

Configuracion estirado p/bobina “PW”	5.17
Con.guracion estirado p/bobina “SP”	5.17a
Portabobina con freno meccanico “M”	5.18
Portabobina con estirado previo “SM”	5.19
Comprobaciones e intervenciones	6.1
Ordinario y extraordinario	6.2
Limpieza	6.3
Registro intervenciones manenimiento	6.4
Prensor para columna SW2	7.1
Prolongación prensor	7.2
Rampa	7.3
Porta bobina pera red	7.4
Grupo de pesada	7.5
Armazón de cegamiento	7.6
Armazón de levantamiento	7.7
Troubleshooting	8.1
Informacion general	9.1
Esquema neumático	9.2
Cómo hacer un pedido	10.1
Porta bobina “M1”+Porta bobina para red	10.2
Porta bobina “M2”+Porta bobina para red	10.3
Porta bobina “SM1”	10.4
Porta bobina “SM2”	10.5
Porta bobina “FM1”	10.6
Porta bobina "FM2"	10.6a
Porta bobina "EM"	10.7
Porta bobina “PWS”	10.8
Porta bobina “PW”	10.9

Porta bobina “SP”	10.11
Plataforma “15, 16, 18”	10.12
Plataforma “HSD”	10.13
Columna clase 1	10.14
Columna clase 2	10.15
Prensor	10.16
Prolongacion prensor	10.17
Grupo peso	10.18
Armadura de enterrar	10.19
Motor para plataformas 15,16/18	10.20
Armazón de levantamiento	10.21
Etiquetas	10.22

THIS PAGE IS BLANK

Manuale di istruzioni per l'uso, la manutenzione, la sicurezza, il trasporto, l'immagazinamento, il disimballo, l'installazione, la riparazione, la diagnostica, le parti di ricambio e l'eliminazione della macchina fasciapallet.
Pubblicazione di proprietà della Maillis Packaging Machines
Via Puecher, 22 - 22078 TURATE (CO)
Tel. 02-964951 Fax 02-9682239
Tutti i diritti riservati © Maillis Packaging Machines - Il fabbricante si riserva di apportare modifiche alle macchine senza preavviso.

Indicazioni per lo smaltimento della macchina
La macchina non possiede materiali e componenti potenzialmente pericolosi.
Nel caso di smaltimento dei materiali che compongono la macchina: comportarsi secondo le norme vigenti nel proprio paese.

Instructions manual for the use, maintenance, safety, transport, storage, unpacking, installation, repairing, diagnostics, spare parts and disposal of the Pallet Stretchwrapper.
This publication is the property of Maillis Packaging Machines
Via Puecher, 22 - 22078 TURATE (CO)
Tel. 02-964951 Fax 02-9682239
All rights reserved © Maillis Packaging Machines – The manufacturer reserves the right to modify the machine without prior notice.

Information regarding scrapping and disposal of the machine
The machine does not contain potentially dangerous materials and components.
In case of disposal of the materials which form the machine: follow the rules applied in your country.

Anleitungen für die Bedienung, die Wartung, die Sicherheit, den Transport, die Lagerung, das Auspacken, das Installieren, die Reparatur, das Testen, die Ersatzteile sowie die Beseitigung des Palletumwicklers.
Publikation Eigentum der Firma Maillis Packaging Machines
Via Puecher, 22 - 22078 TURATE (CO)
Tel. 02-964951 Fax 02-9682239
Alle Rechte vorbehalten © Maillis Packaging Machines – Der Hersteller behält sich das Recht vor, ohne vorherige Benachrichtigung an den Maschinen Abänderungen vorzunehmen.

Hinweise für die Verschrottung und Beseitigung der Maschine
Die Maschine besteht aus keinem potentiell gefährlichen Material und hat keine potentiell gefährlichen Bestandteile.
Bei Beseitigung von Material, aus dem die Maschine besteht, sich entsprechend der im eigenen Land gültigen Normen verhalten.

Manuel d'instructions pour l'utilisation, l'entretien, la sécurité, le transport, le dépôt, le déballage, l'installation, la réparation, le diagnostic, les pièces de rechange et l'élimination de la machine enveloppe-palette.
Publication propriété de la Maillis Packaging Machines
Via Puecher, 22 - 22078 TURATE (CO)
Tel. 02-964951 Fax 02-9682239
Tous droits réservés © Maillis Packaging Machines – Le fabricant se réserve d'apporter des modifications aux machines sans préavis.

Indications pour la mise à la ferraille et l'élimination de la machine
La machine ne possède pas de matériaux et de composants potentiellement dangereux. Dans le cas de l'écoulement des matériaux composant la machine : se comporter selon les normes en vigueur dans le pays.

Manual de instrucciones para el uso, el mantenimiento, la seguridad, el transporte, el almacenaje, el desembalaje, la instalación, la reparación, el diagnóstico, los repuestos y la eliminación de la máquina para envolver las paletas.
Publicación de propriedad de Maillis Packaging Machines
Via Puecher, 22 - 22078 TURATE (CO)
Tel. 02-964951 Fax 02-9682239
Todo derecho reservado © Maillis Packaging Machines – El constructor se reserva el derecho de efectuar modificaciones a las máquinas sin aviso previo.

Indicaciones para eliminar la máquina
La máquina no está formada por materiales y componentes potencialmente peligrosos.
En caso de eliminación de los materiales que componen la máquina: cumplan con las normas vigentes en su proprio país.

M.J. MAILLIS GROUP	1.2 Rev. 3 12-2004 1	Informazioni generali General information Allgemeine Informationen Informations générales Información general	Come leggere e utilizzare il manuale How to read and use the manual Wie das handbuch lesen und Comment lire e utiliser le manuel Còmo leer y utilizar el manual

Indice Index Inhaltverzeichnis Index Indice	Capitolo Chapter Kapitel Chapitre Capìtulo	Paragrafo Paragraph Abschnitt Paragraphe Pàrrafo	Scheda Section Blattnummer Fiche Ficha

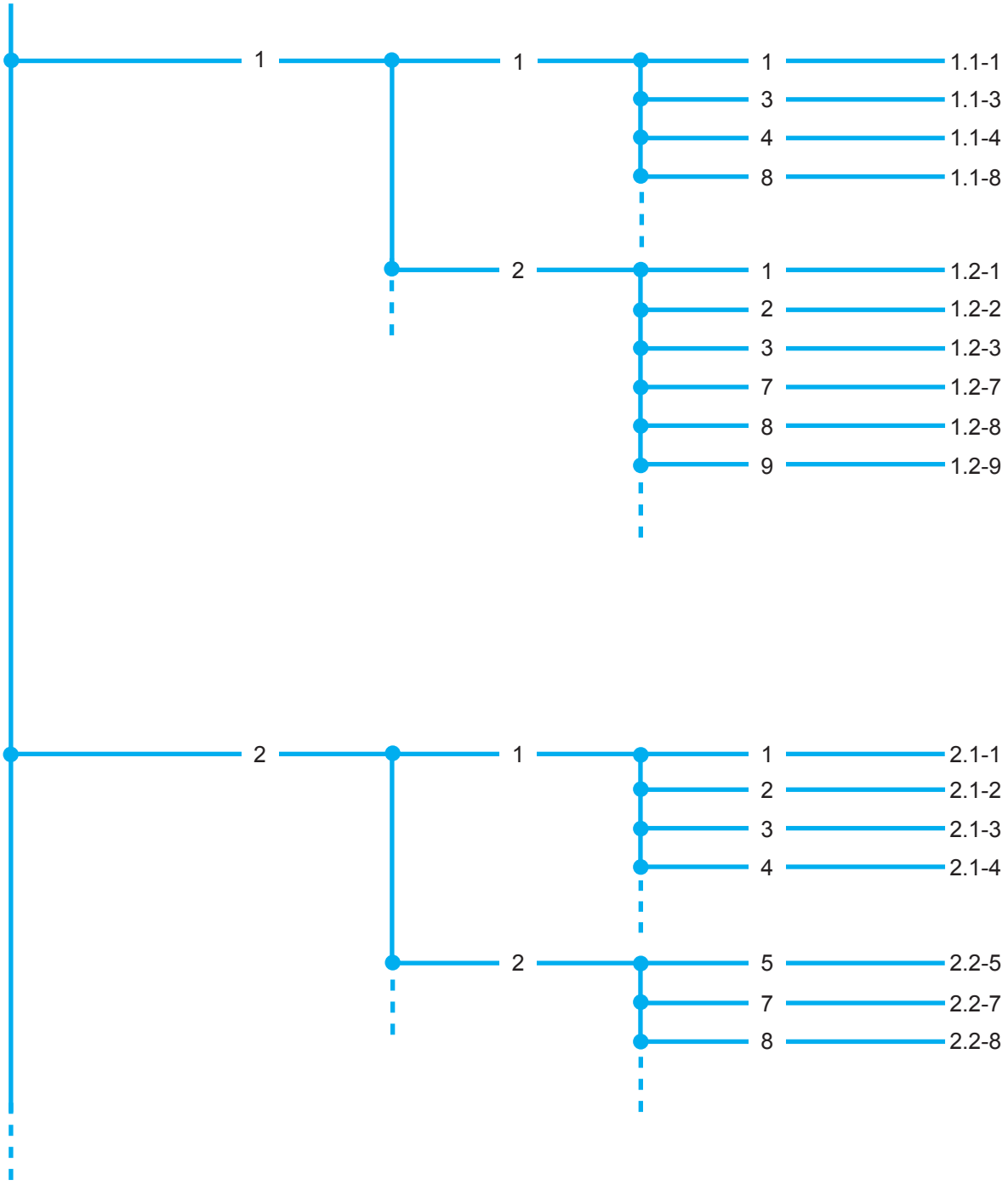

Consultazione del manuale

Il manuale è suddiviso in capitoli come indicato nella pagina “Indice”. In ogni scheda, nella colonna a sinistra, accanto al logo “MAILLIS” è indicato il capitolo ed il paragrafo (es. 1.3), il numero di revisione (es. Rev. 0), il mese di emissione (es. 09-2003) e il numero di scheda in sequenza del paragrafo (es. 2)
Nella colonna centrale è indicato la denominazione del capitolo, mentre la colonna di destra fornisce le informazioni del paragrafo.
I sotto-paragrafi vengono evidenzati in **neretto** all’interno della riga di testo.
Tutte le schede e le tabelle sono numerate. Le tavole ricambi sono identificate con il numero della figura.
Tutte le note sulla sicurezza e su possibili pericoli sono identificate dal simbolo: ⚠
Durante la lettura del manuale troverete dei riferimenti ai pulsanti espressi in numeri tra “ “. In questo caso dovrete andare alle schede del capitolo 5 dove è descritto il layout del pannello operatore e individuare il tasto corrispondente.

Consulting the manual

The manual has been divided into chapters as indicated in the “index”. On each page, in the left column, next to the “MAILLIS” logo, there is the chapter and paragraph reference (ex. 1.3), the revision number (ex. Rev. 0), the month of issue (ex. 09-2003) and the section number in paragraph sequence (ex. 2).
The middle column shows the name of the chapter, while the right column supplies information on the paragraph.
Sub-paragraphs are highlighted in **bold** within the text. All sections and charts are numbered. Spare parts charts are identified by the picture number. All notes on safety and possible dangers are identified by the symbol: ⚠
Throughout the manual you will find numbers between “ “ referring to buttons. In this case go to chapter 5.10 and find the corresponding button.

Nachschlagen im Handbuch

Das Handbuch ist -wie auf der Seite “Inhaltsverzeichnis” angegeben- in Kapitel geteilt. Auf jeder Seite ist in der linken Spalte neben dem Wort “MAILLIS” das Kapitel und der Abschnitt (z.B. 1.3), die Revisionsnummer (z.B. Rev. 0), der Ausgabemonat (z.B. 09-2003) sowie die Blattnummer in der richtigen Reihenfolge (z.B. 2) angegeben.
In der mittleren Spalte ist die Bezeichnung des Kapitels angegeben, während die rechte Spalte auf jene Informationen hinweist, die der Abschnitt erteilt.
Die Unterteilung der Abschnitte wird durch **Fettdruck** der ersten Textzeile gekennzeichnet.
Alle Blätter und Tabellen sind numeriert. Die Ersatzteile werden mit der Figurnummer identifiziert.
Alle Anmerkungen bezüglich der Sicherheit und der möglichen Gefahren sind durch das Symbol ⚠ gekennzeichnet.
Beim Lesen des Handbuches wird auf Druckknöpfe hingewiesen, die in Zahlen zwischen “ “ ausgedrückt sind. In diesem Fall müssen Sie das Blatt 5.10 zu Hilfe nehmen und die entsprechende Taste suchen.

Consultation du manuel

Le manuel est divisé en chapitres comme indiqué à la page ‘’Index’’. Sur chaque fiche, dans la colonne de gauche, à côté du logo ‘’MAILLIS’’ sont indiqués le chapitre et le paragraphe (ex.1.3), le numéro de révision (ex. Rev.0), le mois d’émission (ex. 09-2003) et le numéro de fiche en séquence du paragraphe (ex.2).
Dans la colonne centrale est indiquée la dénomination du chapitre, alors que la colonne de droite fournit les informations du paragraphe.
Les sous-paragraphes sont indiqués en **mi-gras** à l’intérieur de la ligne de texte. Toutes les fiches et les tableaux sont numérotés. Les tableaux des rechanges sont identifiés par le numéro de la figure. Toutes les notes sur la sécurité et sur les dangers possibles sont identifiées par le symbole : ⚠
pendant la lecture du manuel vous trouverez les références des boutons exprimées par des numéros entre “ ”. Dans ce cas vous devrez aller aux fiches 5.10 et trouver le bouton correspondant.

Consultación del manual

El manual se ha dividido en capítulos, según lo indicado en la página “índice”. En cada ficha, en la columna izquierda, cerca del logotipo “MAILLIS” se indica el capítulo y el párrafo (por ejemplo: 1.3). El número de revisión (por ejemplo Rev. 0), el mes de emisión (por ejemplo: 09-2003) y el número de ficha, en secuencia, del párrafo (por ejemplo 2).
En la columna central se indica la denominación del capítulo, mientras que la columna derecha abastece la información acerca del párrafo.
Los subpárrafos se evidencian en **negrita** en el interior de la línea de texto.
Todas las fichas y las tablas están numeradas. Las tablas relativas a los repuestos se identifican con el número de la figura.
Todas las notas relativas a la seguridad y a eventuales peligros, se identifican con el símbolo: ⚠
Durante la lectura de manual, Uds. encontrarán unas referencias para las teclas, expresadas en números entre “ ”. En dicho caso tienen que volver a las fichas 5.10 e individuar la tecla correspondiente.

Importanza del manuale

Il manuale è parte integrante della macchina, le informazioni in esso contenute Vi aiuteranno a mantenere la Vostra macchina in perfette condizioni ed a lavorare in piena sicurezza.
Il manuale dovrà essere custodito per tutta la durata del prodotto ed è importante assicurarsi che tutti gli aggiornamenti siano inseriti correttamente all'interno del manuale.
Il manuale deve essere letto e compreso da ogni utente che utilizzi la macchina.
Gli schemi elettrici e pneumatici sono allegati al presente manuale all'interno del capitolo 9 e per macchine più complesse dotate di PLC o di elettronica dedicata, gli schemi possono essere attaccati al quadro comandi o consegnati a parte.

Importance of the manual

The manual is an integral part of the machine. The information it contains will help you to maintain your machine in good and safe working conditions. Please keep the manual during the entire working life of the machine.
Make sure that any supplement to the manual is correctly inserted into it.
The manual must be read and understood by each user of the machine.
Electrical and pneumatic diagrams are included in the present manual in chapter 9. For more complex machines equipped with PLC or electronic devices, the diagrams may be attached to the control panel or delivered separately.

Bedeutung des Handbuches

Das Handbuch ist ein wesentlicher Bestandteil der Maschine, und die darin enthaltenen Informationen helfen Ihnen, die Maschine in perfektem Zustand zu erhalten und in voller Sicherheit zu arbeiten. Das Handbuch muß während der ganzen Lebensdauer des Produktes aufbewahrt werden, und es ist wichtig, sich zu vergewissern, daß sämtliche Nachträge korrekt ins Handbuch eingefüft worden sind.
Das Handbuch muß von jedem Benutzer der Maschine gelesen und verstanden werden.
Die elektrischen und pneumatischen Schaltpläne sind dem vorliegenden Handbuch im Kapitel 9 beigeheftet; für kompliziertere mit PLC oder mit Elektronik ausgestattete Maschinen können die Schaltpläne an der Steuertafel angebracht oder getrennt geliefert werden.

Importance du manuel

Le manuel fait partie de la machine, les informations qu'il contient vous aideront à maintenir votre machine en parfaites conditions et à travailler en toute sécurité. Le manuel devra être gardé pour toute la durée du produit et il faut s'assurer que toutes les mises à jour sont inscrites correctement dans le manuel.
Le manuel doit être lu et compris par chaque utilisateur de la machine.
Les schémas électriques et pneumatiques sont annexés à ce manuel dans le chapitre 9 et pour les machines plus complexes dotées de PLC ou d'électronique délicate, les schémas peuvent être attachés au cadre des commandes ou remis à part.

Importancia del manual

El manual constituye parte integrante de la máquina, la información que el mismo contiene Les ayudarán a mantener Su máquina en perfectas condiciones y a trabajar en total seguridad.El manual tiene que guardarse durante todo el periódo de duración del producto y es importante asegurarse de que todas las actualizaciones sean adjuntadas correctamente en el interior del manual.
El manual tiene que leerse y entenderse por parte de cada usuario que utilice la máquina.
Los esquemas eléctricos y neumáticos se adjuntan al presente manual en el capítulo 9 y, por lo que se refiere a máquinas más complejas, equipadas con PLC o con electrónica dedicada, los esquemas se pueden adjuntar al cuadro de los mandos o se pueden entregar separatamente.

INFORMAZIONI IMPORTANTI
Questa macchina è stata sottoposta ad un collaudo finale sulla funzionalità di parti componenti, protezioni, comandi ed emergenze.

⚠ **Non modificare la macchina per nessuna ragione.**
In caso di modifica:
1)decade la conformità alle prescrizioni di legge applicate
2)la macchina non garantisce la sicurezza per cui è stata progettata
3)decade la garanzia

IMPORTANT INFORMATION
This machine has been submitted to a final test on the functionality of components, protections, controls and emergencies.

⚠ **Do not modify the machine for any reason.**
In case of modifications:
1)compliance with relevant laws is no longer valid
2)the machine can not guarantee the safety for which it was designed
3)the warranty is no longer valid

GEBRAUCHEN KANN
Diese Maschine ist auf Funktionalität der Komponentteile, Schutz, Schaltung und Not, durch eine Endkontrolle geprüft.

⚠ **Die Maschine darf auf keinen Fall modifiziert werden.**
Im fall eine Änderung:
1)die gemäßheit der Anwendung des Gesetzbestimmung fällt aus
2)die Maschinegarantiert nicht die Sicherheit wofür Sie entworfen ist
3)die Garantie fällt aus

INFORMATIONS IMPORTANTES
Cette machine a été soumise à un test final sur le bon fonctionnement de ses différents composants, protections, commandes et urgences.

⚠ **Ne modifier la machine sous aucun prétexte**
En cas de modification:
1)la conformité selon les normes en vigueur n'est plus valable
2)la machine n'offre plus les garanties de sécurité pour lesquelles elle a été construite
3)la garantie n'est plus valable

INFORMACIÓN IMPORTANTE
La presente máquina se ha sometido a una prueba final sobre la funcionalidad de partes componentes, protecciones, mandos y emergencias.

⚠ **No modifiquen la máquina por ninguna razón**
En caso de modificación:
1)caduca la conformidad con las prescripciones de ley aplicadas
2)la máquina no garantiza la seguridad por la que se ha proyectado
3)caduca la garantía

Conservazione del manuale
Conservare il manuale in luogo protetto da umidità e calore. Non asportare, strappare o riscrivere per alcun motivo parti del manuale, evitando di danneggiarlo. In caso di perdita o danneggiamento richiedere una copia al servizio assistenza/ricambi citando il codice documento.

Metodologia di aggiornamento del manuale in caso di modifiche alla macchina
Le modifiche alla macchina sono regolate da opportuna procedura interna del costruttore.
L'utilizzatore riceve il manuale multilingua completo e aggiornato insieme alla macchina e in seguito può ricevere pagine o parti del manuale contenenti emendamenti successivi alla prima pubblicazione.
Le schede aggiornate presenteranno un nuovo numero di revisione e il mese di emissione per identificare l'ultimo aggiornamento ricevuto.
Le schede arretrate dovranno essere eliminate e sostituite dalle nuove a cura dell'utilizzatore.

Manual maintenance
Keep the manual in a dry and cool place. Do not remove, tear or rewrite parts of the manual for any reason. Do not damage the manual. If the manual has been lost or damaged, ask your assistance/spare parts service for a new copy, quoting the document code number.

How to update the manual in the event of modifications to the machine
Modifications to the machine are subject to the manufacturer's internal procedures. The user receives the multilingual, complete and up-to-date manual together with the machine.
Afterwards the user may receive pages or parts of the manual containing amendments made after its first publication.
The amended pages will have a new revision number and month of issue in order to identify the last update received.
The user will have to eliminate the old pages and substitute them with the new ones.

Aufbewahrung des Handbuches
Das Handbuch an einem vor Wärme und Feuchtigkeit geschützten Ort aufbewahren. Aus keinem Grund Teile des Handbuches entfernen, zerreißen oder neu schreiben, also vermeiden, es zu beschädigen. Sollte das Handbuch verlorengehen oder beschädigt werden, beim Kunden-/Ersatzteildienst unter Angabe des Dokumentenkodes eine Kopie anfordern.

Nachtragsmethode beim Handbuch, falls bei der Maschine Änderungen vorgenommen werden
Änderungen bei der Maschine werden durch eine zweckmäßige interne Prozedur des Herstellers geregelt.
Der Benutzer erhält zusammen mit der Maschine das komplette mehrsprachige und auf den neuesten Stand gebrachte Handbuch; später kann er auch Seiten oder Teile des Handbuches bekommen, die Abänderungen enthalten, die nach der ersten Veröffentlichung vorgenommen worden sind.
Die auf den neuesten Stand gebrachten Seiten weisen eine neue Revisionsnummer und den Ausgabemonat auf, um den zuletzt erhaltenen Nachdruck zu identifizieren.
Der Benutzer muß die überholten Seiten entfernen und durch die neuen Blätter ersetzen.

Conservation du manuel
Conserver le manuel dans un endroit sans humidité ni chaleur. Sous aucun prétexte, enlever, déchirer ou réécrire des parties du manuel ; éviter de l'endommager. En cas de perte ou d'endommagement demander une copie au service après-vente en donnant le code du document.

Méthodologie de mise à jour du manuel en cas de modifications de la machine
Les modifications apportées à la machine sont réglées par une procédure spécifique interne du constructeur. Avec la machine l'utilisateur reçoit le manuel en plusieurs langues, complet et mis à jour, et par la suite il peut recevoir des pages ou des parties du manuel contenant les amendements successifs à la première publication.
Les fiches mises à jour présenteront un nouveau numéro de révision et le mois d'émission pour identifier la dernière mise à jour reçue.
Les fiches arriérées devront être éliminées et remplacées par les nouvelles par l'utilisateur.

Conservación del manual
Guarden el manual en lugar protegido contra la humedad y el calor. No quiten, rasguen o vuelvan a escribir, por ninguna razón, partes del manual, eviten dañarlo. En caso de pérdida o daños, pidan otra copia al servicio asistencia/repuestos, indicando el código del documento.

Métodos de actualización del manual en caso de modificaciones a la máquina
Las modificaciones a la máquina resultan reglamentadas por un específico procedimento interior del constructor.
El utilizador recibe el manual multiidiomas, completo y actualizado, junto con la máquina y, luego, puede recibir páginas o partes del manual, contenentes enmiendas posteriores a la primera publicación.
Las fichas actualizadas presentarán un nuevo número de revisión y el mes de emisión al fin de identificar la última actualización recibida.
La fichas anteriores a las actualizadas, tendrán que eliminarse y sustituirse con las nuevas por parte del utilizador.

Il fasciapallet semi-automatico è stato progettato e costruito rispondendo ai requisiti richiesti dalla legislazione alla data di costruzione.
I documenti di riferimento sono: Direttiva 2006/42/CE, 2006/95 CE, EMC 2004/108 CE.
UNI EN 292-1: Sicurezza del macchinario, concetti fondamentali, principi generali di progettazione, specifiche e principi tecnici.
UNI EN 292-2:Sicurezza del macchinario, concetti fondamentali, principi generali di progettazione, specifiche e principi tecnici.
UNI EN 294: Sicurezza del macchinario, distanze di sicurezza per impedire il raggiungimento di zone pericolose con gli arti superiori.
UNI EN 349: Sicurezza del macchinario, spazi minimi per evitare lo schiacciamento di parti del corpo.
UNI EN 418: Sicurezza del macchinario, dispositivi di arresto d'emergenza, aspetti funzionali. Principi di progettazione.
UNI EN 457: Sicurezza del macchinario, segnali acustici di pericolo, requisiti generali, progettazione e prove.
UNI EN 954: Sicurezza del macchinario, parti dei sistemi di comando legate alla sicurezza, principi generali per la progettazione.
UNI EN 1050: Sicurezza del macchinario, principi per la valutazione del rischio.
CEI EN 60204-1: Sicurezza del macchinario, equipaggiamenti elettrici di macchine, parte 1 - Regole generali.

The semi-automatic pallet stretchwrapper has been designed and manufactured according to the legal requirements in force on the date of manufacture. The referred documents are: Directive 2006/42/CE, 2006/95 CE, EMC 2004/108 CE.
UNI EN 292-1: Machinery safety, basic concepts, general design principles, technical specifications and principles.
UNI EN 292-2: Machinery safety, basic concepts, general design principles, technical specifications and principles.
UNI EN 294: Machinery safety, safety distance in order to prevent the upper limbs from reaching dangerous areas.
UNI EN 349: Machinery safety, minimum gaps in order to prevent parts of the body from being squashed.
UNI EN 418: Machinery safety, emergency stop devices, functional aspects. Design principles.
UNI EN 457: Machinery safety, auditory danger signals, general requirements, design and testing.
UNI EN 954: Machinery safety, parts of the control systems linked to safety, general design principles.
UNI EN 1050: Machinery safety, principles for risk evaluation.
CEI EN 60204-1: Machinery safety, electrical machine equipment, part 1 – General Rules.

Der halbautomatische Palletumwickler wurde so entworfen und gebaut, daß er den zum Zeitpunkt der Herstellung vorgeschriebenen Rechtsvorschriften entspricht. Die Bezugsdokumente sind wie folgt: Richtlinie 2006/42/EG, 2006/95 EG, EMC 2004/108 EG.
UNI EN 292-1: Sicherheit der Maschinen, Grundbegriffe, allgemeine Planungsgrundsätze, Spezifikationen und technische Prinzipien.
UNI EN 292-2: Sicherheit der Maschinen, Grundbegriffe, allgemeine Planungsgrundsätze, Spezifikationen und technische Prinzipien.
UNI EN 294: Sicherheit der Maschinen, Sicherheitsabstände, daß mit den oberen Körpergliedern gefährliche Zonen erreicht werden können.
UNI EN 349: Sicherheit der Maschinen, Mindesträume, um zu verhindern, daß Teile des Körpers zerquetscht werden.
UNI EN 418: Sicherheit der Maschinen, Notabstellvorrichtung, funktionelle Aspekte, Planungsgrundsätze.
UNI EN 457: Sicherheit der Maschinen, Gefahrenhörsignale, allgemeine Voraussetzungen, Planung und Tests.
UNI EN 954: Sicherheit der Maschinen, mit der Sicherheit verbundene Teile der Steuersysteme, allgemeine Planungsgrundsätze.
UNI EN 1050: Sicherheit der Maschinen, Grundsätze zur Risikoeinschätzung.
CEI EN 60204-1: Sicherheit der Maschinen, elektrisches Zubehör von Maschinen, Teil 1 – allgemeine Regeln.

L'enveloppe-palette semi-automatique a été conçu et construit selon les normes en vigueur à la date de construction. Les documents faisant référence sont : Directive 2006/42/CE, 2006/95 CE, EMC 2004/108 CE.
UNI EN 292-1 : Sécurité de la machine, concepts fondamentaux, principes généraux du projet, conditions particulières et principes techniques.
UNI EN 292-2 : Sécurité de la machine, concepts fondamentaux, principes généraux du projet, conditions particulières et principes techniques.
UNI EN 294 : Sécurité de la machine, distances de sécurité pour empêcher d'atteindre les zones dangereuses avec les membres supérieurs.
UNI en 349 : Sécurité de la machine, espaces minimum pour éviter d'écraser des parties du corps.
UNI en 418 : Sécurité de la machine, dispositifs d'arrêt en urgence, aspects fonctionnels principes du projet.
UNI EN 457 : Sécurité de la machine, signaux acoustiques de danger, qualités requises en général, projet et tests.
UNI EN 954 : Sécurité de la machine, partie des systèmes de commande concernant la sécurité, principes généraux du projet.
UNI EN 1051 : Sécurité de la machine, principes d'évaluation du risque.
CEI EN 60204-1 : Sécurité de la machine, équipements électriques de la machine, première partie – Règles générales.

La máquina semiautomática para envolver paletas se ha proyectado y contruido en conformidad con los requisitos pedidos por la legislación a la fecha de la construcción. Los documentos de referencia, son: Directiva 2006/42/CE, 2006/95 CE, EMC 2004/108 CE.
UNI EN 292-1: Seguridad de la maquinaria, conceptos fundamentales, principios generales de proyecto, especificaciones y principios técnicos.
UNI EN 292-2: Seguridad de la maquinaria, conceptos fundamentales, principios generales de proyecto, especificaciones y principios técnicos.
UNI EN 294: Seguridad de la maquinaria, distancias de seguridad para impedir que se alcancen zonas peligrosas con las extremidades superiores.
UNI EN 349: Seguridad de la maquinaria, espacios mínimos para evitar el aplastamiento de partes del cuerpo.
UNI EN 418: Seguridad de la maquinaria, dispositivos de parada de emergencia, aspectos funcionales. Principios de proyecto.
UNI EN 457: Seguridad de la maquinaria, señales acústicas de peligro, requisitos generales, proyecto y ensayos.
UNI EN 954: Seguridad de la maquinaria, partes del sistema de mando relativas a la seguridad, principios generales de proyecto.
UNI EN 1050: Seguridad de la maquinaria, principios para la evaluación del riesgo.
CEI EN 60204-1: Seguridad de la maquinaria, equipos eléctricos de las máquinas, parte 1 – Reglas generales.

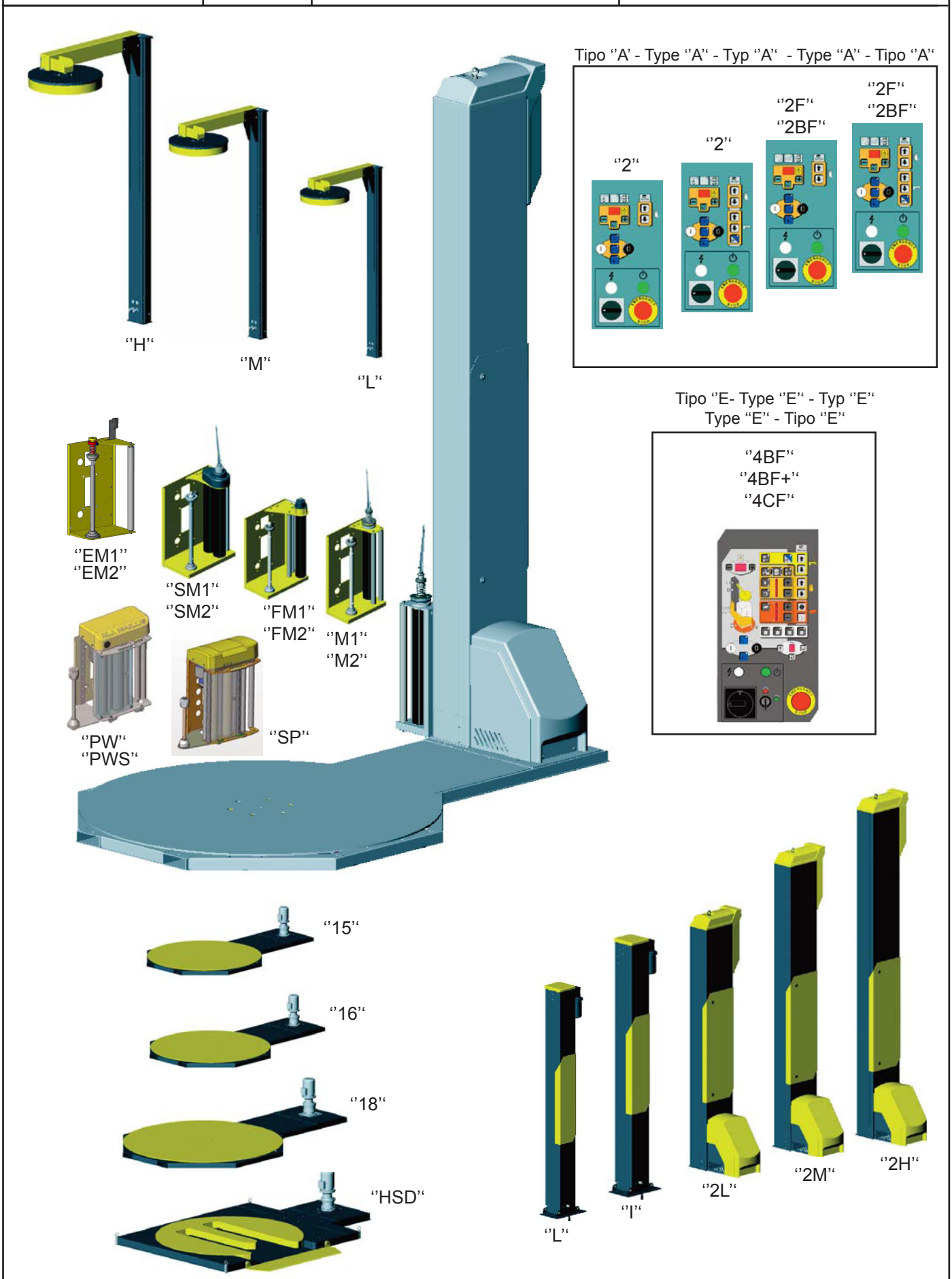
Tipo ‘‘A’ - Type ‘‘A‘‘ - Typ ‘‘A‘‘ - Type ‘‘A‘‘ - Tipo ‘‘A‘‘
‘‘2‘‘
‘‘2‘‘
‘‘2F‘‘
‘‘2BF‘‘
‘‘2F‘‘
‘‘2BF‘‘
Tipo ‘‘E- Type ‘‘E‘‘ - Typ ‘‘E‘‘
Type ‘‘E‘‘ - Tipo ‘‘E‘‘
‘‘4BF‘‘
‘‘4BF+‘‘
‘‘4CF‘‘
‘‘H‘‘
‘‘M‘‘
‘‘L‘‘
‘‘EM1’’
‘‘EM2’’
‘‘SM1‘‘
‘‘SM2‘‘
‘‘FM1‘‘
‘‘FM2‘‘
‘‘M1‘‘
‘‘M2‘‘
‘‘PW‘‘
‘‘PWS‘‘
‘‘SP‘‘
‘‘15‘‘
‘‘16‘‘
‘‘18‘‘
‘‘HSD‘‘
‘‘L‘‘
‘‘I‘‘
‘‘2L‘‘
‘‘2M‘‘
‘‘2H‘‘

Configurazioni disponibili. (• = disponibile con il Pannello di Controllo/Colonna scelto)
Available configurations. (• = available with selected Control Panel/Column class)
Vorhandene Konfigurationen. (• = vorhanden mit Steuerverkleidung/ Säule wählte vor)
Configurations disponibles. (• = disponible avec le Panneau de Commande/Colonne choisi)
Configuraciones disponibles. (• = disponibles con el Panel de Control/Columna selecionado)

Colonna Column Saeule Colonne Columna	Pannello di controllo / Funzioni Control panel/ Functions Kontrolltafel / Funktionen Panneau de contrôle / Fonctions Panel de control / Funciones	Piattaforma Turntable Plattform Plate-forme Plataforma				Portabobina Film reel carriage Spulenkapsel Porte-bobine Porta bobina			
		15 (1500)	16 (1600)	18 (1800)	HS (HSD)	M	SM	FM	PW SP
SW1	2BF	•	•	•	•	•	•		
SW2	2	•	•	•		•	•		
	2F	•	•	•		•	•		
	2BF	•	•	•	•		•		
	4BF/4BF+	•	•	•	•	•	•	•	
	4CF	•	•	•	•			•	•

Pannello di controllo / Funzioni
Control panel / Functions
Kontrolltafel / Funktionen
Panneau de contrôle / Fonctions
Panel de control / Funciones

	2	2F	2BF	4BF	4CF	4BF+
Cicli di fasciatura - Wrapping cycles - Zyklen der verpackung - Cycles des emballage - Ciclos de envolver	2	2	2	4	4	4
Tipo di pannello operatore - Operator panel type – Bedienungsfeldart - Type de panneau d'opérateur - Tipo del panel de operador	A	A	A	E	E	E
Velocità piattaforma regolablie - Adjustable platform speed - Justierbare Plattformgeschwindigkeit - Vitesse plateforme réglable – Velocidad ajustable de la plataforma			x	x	x	x
Posizionamento automatico - Automatic homing – Automatische nullposition - Position "homing" automatique - Posición "homing" automática			x	x	x	x
Tensione film regolabile - Adjustable film carriage tension - Justierbare Filmwagenspannung - Tension film porta-bobine réglable - Tensión ajustable de la pelicula del porta-bobine					x	
Fotocellula lettura altezza pallet - Pallet height reader photocell- Ladeplatte Höhe Leserfotozelle - Photocellule lecture hauteur pallet - Fotocélula lector de la altura de pallet		x	x	x	x	x
Memorizzazione programmi di fasciatura -Wrapping programs savings - Programmsparungen von Verpackung - Mémorisation de programmes de emballage - Memorización de los programas de envolver					x	x

Cicli di Fasciatura

2:	**P1**	solo salita
	P2	salita + discesa
4:	**P1**	solo salita
	P2	solo salita e cappuccio
	P3	salita + discesa
	P4	salita + discesa e cappuccio

Wrapping Cycles

2:	**P1**	only ascent
	P2	ascent + descent
4:	**P1**	only ascent
	P2	only ascent and top cover
	P3	ascent + descent
	P4	ascent + descent and top cover

Zyklen der verpackung

2:	**P1**	nur Aufstieg
	P2	Aufstieg + Abfall
4:	**P1**	nur Aufstieg
	P2	nur Aufstieg und obere Abdeckung
	P3	Aufstieg + Abfall
	P4	Aufstieg + Abfall und obere Abdeckung

Cycles des emballage

2:	**P1**	seulement montée
	P2	montée + descente
4:	**P1**	seulement montée
	P2	seulement montée et couverture supérieure
	P3	montée + descente
	P4	montée + descente et couverture supérieure

Ciclos de envolver

2:	**P1**	solamente subida
	P2	subida + pendiente
4:	**P1**	solamente subida
	P2	solamente subida y cubierta superior
	P3	subida + pendiente
	P4	subida + pendiente y cubierta superior

Codice di Configurazione:
Il codice di identificazione é derivato dalla tabella di configurazione attraverso la combinazione dei seguenti campi:

Esempio: SW2H-18-PW-4CF

- Colonna Classe 2, tipo H
- Piattaforma Ø1850 mm
- Portabobina PW (con prestretch motorizzato)
- Pannello di controllo/funzioni 4P-VBC-F;

SW □ □ — □ — □ — □

Colonna	Piattaforma	Portabobina	Funzioni Pannello
• 1 • L	• 15	• M	• 2 • 4BF • 4CF
• 2 • M/I	• 16	• SM	• 2F • 4BF+
• H	• 18	• FM	• 2BF
	• HS	• PW • SP	

Configuration Code:
Configuration Identifier is derived from the configuration table, by the combination of the following fields:

Example: SW2H-18-PW-4CF

- Class 2, type H column;
- Ø1850 mm platform;
- PW film reel holder (with motorized prestretch);
- 4P-VBC-F c ontrol & operation functions;

SW □ □ — □ — □ — □

Column	Plataform	Film reel holder	Operator panel/Functions
• 1 • L	• 15	• M	• 2 • 4BF • 4CF
• 2 • M/I	• 16	• SM	• 2F • 4BF+
• H	• 18	• FM	• 2BF
	• HS	• PW • SP	

Konfiguration Code:
Konfiguration Bezeichner wird von der Konfiguration Tabelle abgeleitet, durch die Kombination vom folgenden fängt auf:

Beispiel: SW2H-18-PW-4CF

- Säule Klass 2, typ H
- Plattform Ø1850 mm
- Spulenkapsel PW (mit motorisierte Vorstrecker)
- Kontrolltafel/Funktionen 4P-VBC-F

SW □ □ — □ — □ — □

Säule	Plattform	Spulenkapsel	Kontrolltafel/Funktionen
• 1 • L	• 15	• M	• 2 • 4BF • 4CF
• 2 • M/I	• 16	• SM	• 2F • 4BF+
• H	• 18	• FM	• 2BF
	• HS	• PW • SP	

Code de Configuration:
La marque de configuration est dérivée de la table de configuration, par la combinaison des champs suivants:

Exemple: SW2H-18-PW-4CF

- Colonne Classe 2, type H
- Plate-forme Ø1850 mm
- Porte-bobine PW (avec tendeur-film motorisé)
- Panneau de Contrôle/Fonctions 4P-VBC-F

SW □ □ — □ — □ — □

Colonne	Plate-forme	Porte-bobine	Panneau de Contrôle/Fonctions
• 1 • L	• 15	• M	• 2 • 4BF • 4CF
• 2 • M/I	• 16	• SM	• 2F • 4BF+
• H	• 18	• FM	• 2BF
	• HS	• PW • SP	

Código de la Configuración:
El identificador de la configuración se deriva de la tabla de la configuración, por la combinación de los campos siguientes:

Ejemplo: SW2H-18-PW-4CF

- Columna Clase 2, tipo H
- Plataforma Ø1850 mm
- Porta bobina PW (con estirado previo motorizado)
- Panel de Control/Funciones 4P-VBC-F

SW □ □ — □ — □ — □

Columna	Plataforma	Porta bobina	Panel de Control/Funciones
• 1 • L	• 15	• M	• 2 • 4BF • 4CF
• 2 • M/I	• 16	• SM	• 2F • 4BF+
• H	• 18	• FM	• 2BF
	• HS	• PW • SP	

-1-

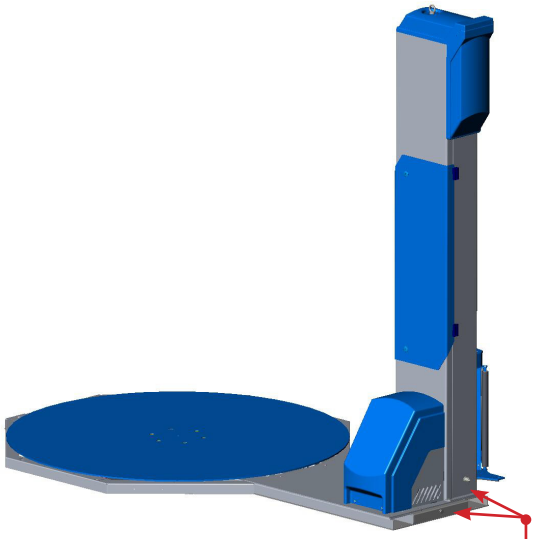

-2-

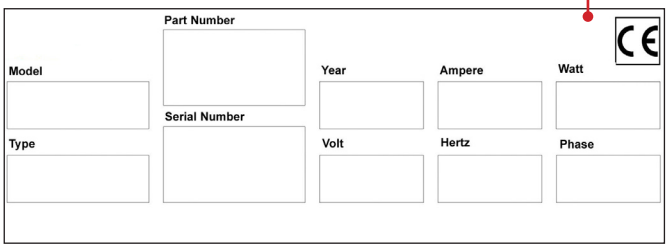

Dati di identificazione della macchina
Sulla macchina sono applicate due targhette che forniscono all'utilizzatore alcuni dati tecnici, il modello e il numero di serie, come evidenziato nella figura 2.
In figura 1 e indicato il posizionamento della targhette sul Fasciapallet.
In caso di richiesta di pezzi di ricambio o di intervento tecnico, l'utilizzatore dovrà sempre fornire i dati di identificazione della macchina.

Machine identification data
The two plaques attached to the machine contain some technical data for the user, the model and serial number, as shown in fig. 2.
Fig. 1 shows the positioning of the plaque on the stretchwrapper. Machine identification data must always be supplied by the user when requesting spare parts of technical intervention.

Kennzeichnungsdaten der Maschine
Auf der Maschine sind Zwei Plakette angebracht, die den Verbraucher einige technische Daten, Modell, Seriennummer (Aktenzeichen) liefern, wie auf Bild 2 sichtbar ist.
Auf Bild 1 ist die Position der Plakette auf der Paletteeinwickler angezeigt.
Falls Ersatzteile nachgefragt werden, oder technische Eingriff gebraucht wird, der Benützer sollte immer die Kennzeichnungsdaten der Maschine zu Verfügung stellen.

Données d'identification de la machine
Sur la machine est appliquée une plaquette qui fournit à l'utilisateur quelques données techniques, le modèle et le numéro de série, comme indiqué sur la figure 2. Sur la figure 1 est indiqué l'emplacement de la plaquette sur l'enveloppe-palette.
En cas de demande de pièces de rechange ou d'intervention technique, l'utilisateur devra toujours fournir les données d'identification de la machine.

Datos de identificación de la máquina
En la máquina se han aplicado dos placas que suministran al utilizador unos datos técnicos, el modelo, el número de serie, según lo evidenciado en la figura 2.
En la figura 1 se indica el posicionamiento de la placa en la Máquina para envolver paletas.
En caso de pedido de piezas de repuesto o de intervención técnica, el utilizador tiene siempre que comunicar los datos de identificación de la máquina.

Nei limiti di quanto sotto espresso il fornitore si impegna a riparare tutti gli eventuali difetti di costruzione che si manifestino durante i dodici (12) mesi di garanzia decorrenti dalla messa in servizio della macchina (utilizzo previsto : un turno lavorativo di 8h) ma in ogni caso non oltre i tredici (13) mesi dalla data della spedizione.
Sono espressamente esclusi quei pezzi per i quali è previsto un normale consumo (come cinghie, rulli in gomma, guarnizioni, spazzole, etc.) nonché le parti elettriche. Per godere della garanzia il cliente deve immediatamente notificare al fornitore i difetti che si manifestano, citando il numero di matricola della macchina.
Il committente deve inviare al fornitore il pezzo difettoso per la riparazione o sostituzione. Il fornitore eseguirà le riparazioni in un ragionevole periodo di tempo. Con tale riparazione o sostituzione il fornitore adempie pienamente ai propri obblighi di garanzia. Qualora le riparazioni o sostituzioni debbano essere fatte nel luogo ove la macchina è installata, le spese di manodopera, viaggio e soggiorno dei tecnici o montatori saranno interamente a carico del committente. Il fornitore non è responsabile dei danni e/o difetti derivanti da:
-Uso improprio della macchina, negligenza o mancata manutenzione.
-Manomissioni o riparazioni eseguite dal committente.

Within the limits of what is set forth below, the Supplier agrees to repair any manufacturing defects which may occur within a period of twelve (12) months from the date in which Seller's goods have been put into use, but in no event beyond thirteen (13) months from the date of shipment.
Expressly excluded from this warranty are those parts subject to
normal wear and tear (such as belts, rubber rollers, gaskets, brushes, etc) and electrical parts. In order to benefit from the warranty the Customer must immediately inform the Supplier of the defect, quoting the machine serial number.
The Customer shall send the defective item to the Supplier for repair or replacement. The Supplier will perform the repairs within a reasonable period of time. Upon providing such repair or replacement the Supplier has fulfilled his warranty obligations. If the repairs or replacements must be performed at the place where the machine is installed, all technicians' or installers' labour, travel and lodging expenses will be fully paid for by the Customer. The Supplier is not responsible for damage and / or defects resulting from:
-Improper use of the machine, negligence or lack of maintenance.
-Tampering with the machine or repairs performed by the customer.

Im Rahmen des nachstehend Ausgedrückten verpflichtet sich der Lieferant, alle eventuellen Konstruktionsfehler zu reparieren, die während den zwölf (12) Garantiemonaten auftreten sollten; die Garantiezeit beginnt ab der Inbetriebnahme der Maschine zu laufen (vorgesehener Einsatz: eine 8-stündige Arbeitsschicht), aber auf jedem Fall nicht weiter die dreizehn (13) Monaten vom Lieferungsdatum.
Es sind ausdrücklich jene Teile ausgeschlossen, für die ein normaler Verschleiß vorgesehen ist (wie Riemen, Gummirollen, Dichtungen, Bürsten, usw.), sowie die elektrischen Teile. Um die Garantie genießen zu können, muß der Kunde sofort dem Lieferanten die aufgetretenen Fehler bekanntgeben und dabei die Matrikelnummer der Maschine angeben. Der Auftraggeber muß dem Lieferanten das fehlerhafte Stück zur Reparatur oder zum Auswechseln zusenden. Der Lieferant wird die Reparaturen innerhalb eines angemessenen Zeitraumes vornehmen. Mit dieser Reparatur oder mit diesem Auswechseln kommt der Lieferant seinen Garantieverpflichtungen völlig nach. Sollten die Reparaturen oder das Auswechseln dort durchgeführt werden müssen, wo die Maschine installiert ist, sind die Lohnkosten sowie die Reise- und Aufenthaltsspesen der Techniker und der Monteure zur Gänze zu Lasten des Auftraggebers. Der Lieferant haftet nicht für Schäden und/oder Fehler, die zurückzuführen sind auf:
-Unsachgemäßen Gebrauch der Maschine, Nachlässigkeit oder Ausbleiben der Wartung.
-Falsche Handhabungen oder Reparaturen, die vom Auftraggeber durchgeführt worden sind.

Le fournisseur s'engage dans les limites exprimées ci-dessous à réparer tous les éventuels défauts de construction qui se manisfesteront pendant les douze (12) mois de garantie de la messe en service de la machine (utilisation prévue : tour de travail de 8/huit heures), mais jamais pas au-delà des treize (13) mois de la date de livraison.
Sont exclues les pièces pour lesquelles une usure normale est prévue (comme les courroies, les rouleaux en caoutchouc, les joints, les brosses, etc…) ainsi que les parties électriques. Pour jouir de la garantie le client doit avertir immédiatement le fournisseur des défauts qui se manifestent, en citant le numéro de matricule de la machine. Le commettant doit envoyer au fournisseur la pièce défectueuse pour la réparation ou son remplacement. Le fournisseur exécutera les réparations dans en las de temps raisonnable. Par cette réparation ou ce remplacement le fournisseur remplit toutes ses obligations de garantie. Si les réparations ou le remplacement doivent être faits là où est installée la machine, les frais de main-d'œuvre, voyage et séjour des techniciens ou installateurs seront entièrement à charge du commettant. Le fournisseur n'est pas responsable des dommages et/ou défauts dérivant de :
-Mauvaise utilisation de la machine, négligeance ou manque d'entretien.
-Endommagement ou réparations exécutées par le committant.

Por lo que se limita a lo expresado a continuación, el proveedor se compromete en reparar todos los eventuales defectos de construcción que aparezcan durante los doce (12) meses de garantía, a partir de la puesta en servicio de la máquina (uso previsto:
un turno laboral de 8 horas) pero en todo caso no más de los trece (13) meses de la fecha de envío.
Resultan expresadamente no incluidas aquellas piezas para las que se preve un desgaste normal (cuales correas, rodillos de goma, guarniciones, cepillos, etc.) y también las partes eléctricas. Para beneficiarse la garantía, el cliente tiene que avisar inmediatamente el proveedor acerca de los defectos que aparecen, indicando el número de matrícula de la máquina. El cliente tiene que enviar al proveedor la pieza defectuosa para su reparación o sustitución. El proveedor efectuará las reparaciones dentro de un periódo de tiempo conveniente. Una vez efectuada dicha reparación o sustitución el proveedor cumple totalmente con sus propias obligaciones de garantía. En el caso en que las reparaciones o las sustituciones tienen que efectuarse en el lugar
de instalación de la máquina, los gastos de mano de obra, viaje y estancia de los técnicos o de los montadores quedan totalmente a cargo del cliente. El proveedor no se considera responsable para daños y/o defectos derivantes de
-Uso impropio de la máquina, incuria o falta de mantenimiento.
-Violaciones o reparaciones efectuadas por el cliente.

Il fornitore non sarà inoltre responsabile di eventuali danni a persone o cose distinte dalla macchina oggetto della garanzia, né di eventuale mancata produzione.
Per i materiali non costruiti dal costruttore, come apparecchiature elettriche e motori, questi concede al committente la stessa garanzia che egli riceve dai fornitori di detti materiali.
Il fornitore non garantisce la conformità delle macchine alle disposizioni di legge vigenti nei paesi extra U.E. in cui esse verranno installate ed in particolare a quelle relative alla prevenzione degli infortuni ed all'inquinamento. L'adeguamento delle macchine alle suddette norme è posto a carico del committente il quale si assume ogni relativa responsabilità, mandandone indenne il fornitore ed impegnandosi a sollevarlo da ogni responsabilità a qualsivoglia pretesa dovesse insorgere da terzi per effetto dell'inosservanza delle norme stesse.

The Supplier will not be liable for any injury to people or things different from the machine, or for any production failure. With regards to materials not manufactured by the Supplier, such as motors or electrical equipment, the Supplier will grant the Customer the same warranty the Supplier receives from his suppliers of such materials.
The Supplier does not guarantee the compliance of its machines with laws in non-EEC countries in which the machines may be installed, nor does he guarantee compliance with laws or standards relating to the prevention of accidents or pollution.
Adapting the Supplier's machines to the aforesaid laws or standards shall be the responsibility of the Customer who assumes all liability thereof.
The Customer shall indemnify and exempt the Supplier from any claim by third parties resulting from failure to comply with the aforesaid laws and standards.

Weiters haftet der Lieferant nicht für eventuelle Schäden an Personen oder Dingen, die von der in Garantie stehenden Maschine getrennt sind, und auch nicht für einen eventuellen Produktionsausfall.
Für die Materialien, die nicht vom Lieferanten erzeugt werden, wie elektrische Vorrichtungen und Motoren, gewährt dieser dem Auftraggeber dieselbe Garantie, die er selbst von den Lieferanten dieser Materialien erhält.
Der Lieferant garantiert nicht die Konformität der Maschinen mit den Rechtsvorschriften in jenen Ländern außerhalb der EU, in denen diese Maschinen installiert werden, besonders garantiert er nicht die Konformität mit jenen Vorschriften, die sich dort auf die Unfallverhütung und auf die Umweltverschmutzung beziehen. Das Anpassen der Maschinen an die obengenannten Bestimmungen ist Aufgabe des Auftraggebers, der jede entsprechende Verantwortung auf sich nimmt, den Lieferanten freistellt und sich dafür einsetzt, diesen jeder Verantwortung zu entheben bezüglich eines jeden Anspruches, der ein Dritter infolge der Nichteinhaltung dieser Vorschriften erheben sollte.

En outre le fournisseur ne sera pas responsable d'éventuels dommages à personnes ou choses hors de la machine objet de cette garantie, ainsi que d'un manque de production. Pour les matériaux qui ne sont pas construits par le fournisseur, comme les appareillages électriques et les moteurs, celui-ci concède au commettant la même garantie qu'il reçoit par les fournisseurs de ces matériaux.
Le fournisseur ne garantit pas la conformité des machines aux dispositions de loi en vigueur dans les pays hors de l'U.E. où elles seront installées et en particulier aux dispositions relatives à la prévention des accidents et de la pollution.
L'adaptation des machines à ces normes est à charge du commettant qui s'assume toute la responsabilité en déchargeant le fournisseur et s'engage à le dégager de toute responsabilité à toute prétention avancée par des tiers découlant de la non-observance des ces normes.

Además el proveedor no se considera responsable para eventuales daños a personas o cosas diferentes de la máquina objeto de la garantía, ni de eventual falta de producción.
Por lo que se refiere a los materiales no construidos por el proveedor, cuales equipos eléctricos y motores, el proveedor otorga al cliente la misma garantía que él recibe de los proveedores de dichos materiales.
El proveedor no garantiza la conformidad de la máquina con las disposiciones de ley vigentes en los países fuera de la U.E., en los que las mismas se van a instalar y, en particular, por lo que se refiere a las disposiciones relativas a la prevención de los accidentes laborales y a la contaminación mediambiental. La adecuación de las máquinas a dichas arriba mencionadas normas, está a cargo del cliente, que se asume cada correspondiente responsabilidad, dispensando el proveedor y comprometiéndose a liberar el mismo proveedor de cada responsabilidad frente de cualesquiera pretensión que tuviera que nacer por terceras partes debido a la falta de cumplimiento con las mismas normas.

Il Fasciapallet è una macchina semiautomatica per l'avvolgimento di carichi pallettizzati con film estensibili.
Una caratteristica fondamentale della macchina è la modularità, che permette all'acquirente di "comporre" una macchina a seconda delle proprie esigenze, combinando diversi moduli e funzioni.
E' possibile identificare il proprio modello di macchina facendo riferimento ai moduli applicati (pannello di controllo, portabobina, piattaforma e colonna) di cui è composto.
Nel capitolo 2 vengono descritte approfonditamente le funzioni e le caratteristiche operative di ogni modulo, che forniranno una descrizione ben dettagliata della macchina.

The Stretchwrapper is a semiautomatic machine for the wrapping of pallettized loads with stretchable film.
Fundamental characteristic of the machine is its modular structure which enables the buyer to "put together" a machine on the basis of his own requirements, combining different modules and functions. It is possible to identify your own machine model by referring to the applied modules which form it (control panel, film reel carriage, turntable and column).
In chapter 2 you will find detailed descriptions of the functions and operating characteristics of each module supplying therefore a detailed description of the machine.

Der Paletteeinwickler ist eine Halbautomatische Maschine, die durch dehnbare Feinfolie, den palettierten Last einwickelt.
Die Modularität ist eine Grundlegende Eigenschaft der Maschine, die den Käufer die Möglichkeit gibt, eine Maschine nach eigenem Bedarf zusammen zu setzen, in dem man verschiedene Module und Funktionen verbindet.
Es ist möglich das eigenen Maschinenmodell zu identifizieren, durch Bezug auf die aufgebrachten Module (Kontrollplatte, Spulenkapsel, Plattform, Säule) aus dem das Modell zusammen gesetzt ist.
Im Kapitel 2 sind eingehend die Funktionen und die Operative Merkmale sämtliche Module geschildert, die eine ausführliche Beschreibung der Maschine liefern.

L'enveloppe-palette est une machine semi-automatique pour envelopper les chargements sur palette avec un film extensible.
Une des caractéristiques fondamentales de la machine est son caractère modulaire qui permet à l'acquéreur de ''composer'' une machine selon ses exigences en combinant divers modules et fonctions.
Il est possible identifier son modèle de machine en faisant référence aux éléments appliqués (panneau de contrôle, porte-bobine, plate-forme et colonne) dont il est composé.
Dans le capitule 2 sont décrites en détail les fonctions et les caractéristiques opérationnelles de chaque élément, qu'il donnera une description bien détaillée de la machine.

La máquina para envolver las paletas es una máquina semiautomática para envolver productos cargados en paletas con película extensible.
Una de las características fundamentales de la máquina es su construcción modular que permite que el comprador "componga" una máquina según sus propias exigencias, combinando distintos módulos y funciones.
Es posible identificar el propio modelo de máquina haciendo referencia a los módulos aplicados (panel de control, porta bobina, plataforma y columna) que componen la máquina.
En el capítulo 2 se describen más detalladamente las funciones y las características operativas de cada módulo para proporcionar una descripción más detallada de la máquina.

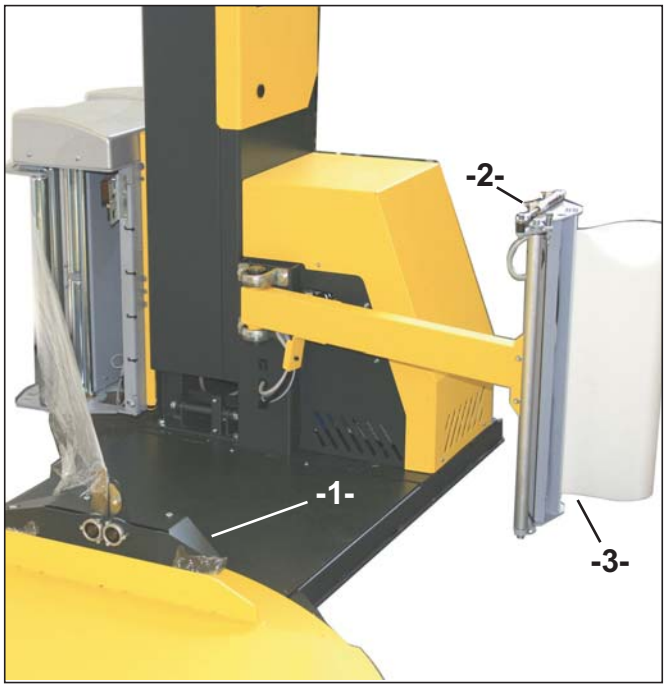

Fasciapallet mod. SW2-A
Il fasciapallet SW2-A è una macchina semiautomatica per l'avvolgimento di carichi pallettizzati con film estensibile provvista di dispositivo per l'aggancio (1), il taglio (2) e la spalmatura (3) sul carico del film stesso senza intervento dell'operatore se non nella fase di primo avviamento.

Stretchwrapper mod. SW2-A
The stretchwrapper SW2-A is a semiautomatic machine, to wrap pallettized load with stretchable film provides of a device for the attachment (1), cut (2) and the film spreading (3) on load without operator intervention, if not, in the phase of the machine starting.

Palettenwickelmaschine SW2- A
SW2-A Palettenwickelmaschine ist eine halbautomatische Maschine zur Palettenwicklung mit Stretchfolien, die mit Vorrichtung zur Kupplung (1), Schnitt (2) und Verbindung des Foliens auf der Palette ausgerüstet wird. Der Bediener wird nur beim Maschinenstart notwendig sein.

Banderoleur mod. SW2-A
La banderoleur SW2-A est une machine semi automatique pour le banderolage des palettes avec film extensible et est pourvu de dispositif pour la liaison (1), la coupe (2) et l'attachement du film (3) sur la palette sans l'intervention de l'opérateur, si pas dans la phase de première mise en marche.

Envolvedora modelo SW2-A.

La envolvedora SW2-A, es una maquina semiautomática para envolver, y lograr una carga unitaria usando película de polietileno estirable, la cual es aplicada a la carga, por medio de un dispositivo de sujeción (1), de corte (2), y de aplicación uniforme a la película a la carga (3), sin intervención del operador.

-1-

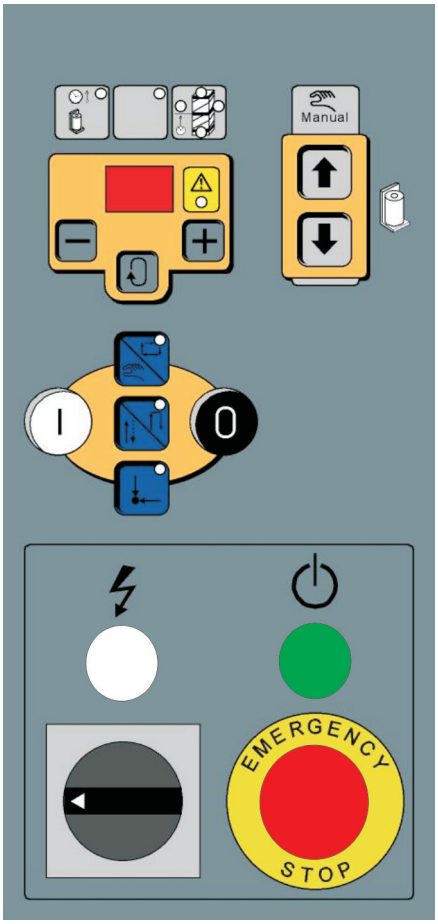

FUNZIONI TIPO “2” (fig. 1)
-utilizzo in modalità automatica e manuale
-2 programmi di fasciatura: salita, salita + discesa
-giri di fasciatura supplementari: alto, basso, intermedio (rinforzo)
-impostazione quota salita carrello (altezza fasciatura) rilevata da asta graduata

FUNZIONI TIPO “2 CON PRESSATORE” (fig. 2)
-gestione pressatore (opzionale, solo con colonna classe 2)

FUNCTIONS TYPE “2” (fig. 1)
-use in automatic and manual mode
-2 wrapping programmes: up, up + down
-extra wrapping turns: high, low, intermediate (support)
-set-up of carriage lifting quota (wrapping height) quoted by graduated bar

FUNCTIONS TYPE “2 WITH PRESSER” (fig. 2)
-presser management (optional, only with class 2 column)

FUNKTION TYP “2” (bild 1)
-Anwendung in automatische und manuelle Modalität
-2 Einwicklungsprogramme: aufstieg, aufstieg und abstieg
-zusätzliche Umwicklungen, Hoch, Niedrig, Mittler (Verstärkung)
-einstellung bemessung des Aufstiegstapler (Einwicklungshöhe) ermittelt durch Maßstab

FUNKTION TYP “2 PRESSEBETRIEB” (bild 2)
-pressebetrieb (optional, nur mit Säule klasse 2)

-2-

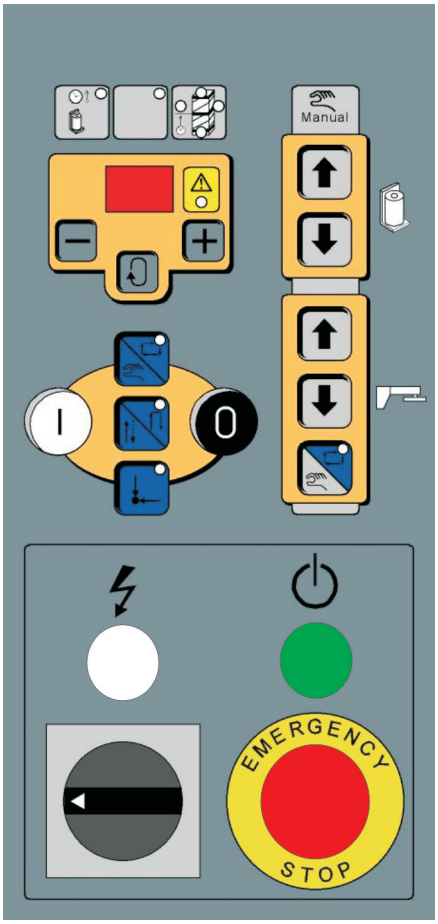

FONCTIONS TYPE “2” (fig.1)
-utilisation en mode automatique et manuel
-2 programmes d’enveloppement : montée, montée+descente.
-tours d’enveloppement supplémentaires : haut, bas, intermédiaire (renforcement)
-disposition des cotes de montée du chariot (hauteur enveloppement) relevée par des tiges graduées.

FONCTIONS TYPE “2 PRESSIER” (fig.2)
-gestion du pressier (option, uniquement avec colonne classe 2)

FUNCIONES DE TIPO “2” (fig.1)
-empleo en modalidad automática y manual
-2 programas para envolver: subida, subida + bajada
-giros de envoltura suplementarios: alto, bajo, intermedio (refuerzo)
-configuración cota subida carro (altura de la envoltura) detectada por la varilla graduada

FUNCIONES DE TIPO “2 PRENSADOR” (fig.2)
-gestión prensador (opcional, sólo con columna de clase 2)

-3-

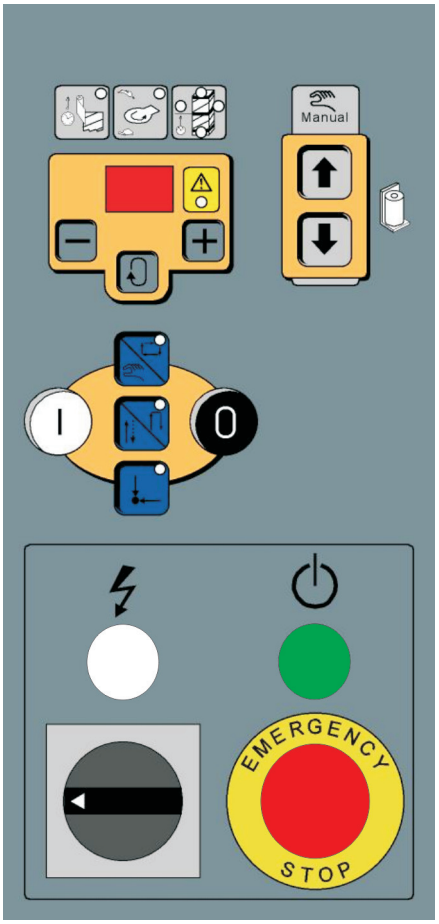

FUNZIONI TIPO “2F” (fig. 3)
-utilizzo in modalità automatica e manuale
-2 programmi di fasciatura: salita, salita + discesa
-giri di fasciatura supplementari: alto, basso, intermedio (rinforzo)
-fotocellula lettura automatica altezza pallet

FUNZIONI TIPO “2BF” (fig. 3)
-regolazione velocità rotazione piattaforma
-arresto automatico in posizione “homing” piattaforma
-vedere funzioni tipo “2F”

FUNZIONI TIPO “2F / 2BF CON PRESSATORE” (fig. 4)
-gestione pressatore (opzionale, solo con colonna classe 2)

FUNCTIONS TYPE “2F” (fig. 3)
-use in automatic and manual mode
-2 wrapping programmes: up, up + down
-extra wrapping turns: high, low, intermediate (support)
-automatic photocell reading of pallet height

FUNCTIONS TYPE “2BF” (fig. 3)
-turntable rotation speed regulation
-automatic stop on turntable position “homing”
-see function type “2F”

FUNCTIONS TYPE “2F / 2BF WITH PRESSER” (fig. 4)
-presser management (optional, only with class 2 column)

FUNKTION TYP “2F” (bild 3)
-anwendung in automatische und manuelle Modalität
-2 Einwicklungsprogramme: aufstieg, aufstieg und abstieg
-zusätzliche Umwicklungsdrehungen: Hoch, niedrig, Mittlere (Verstärkung)
-automatische Fotozelle Ablesung der Palettehöhe

FUNKTION TYP “2BF” (bild 3)
-geschwindigkeit Einstellung der Plattformdrehung
-automatische Abstellung bei “homing“ Position der Plattform
-siehen Sie bitte Funktionen Typ “2F”

FUNKTION TYP “2F / 2BF PRESSEBETRIEB” (bild 4)
-pressebetrieb (optional, nur mit Säule Klasse 2)

-4-

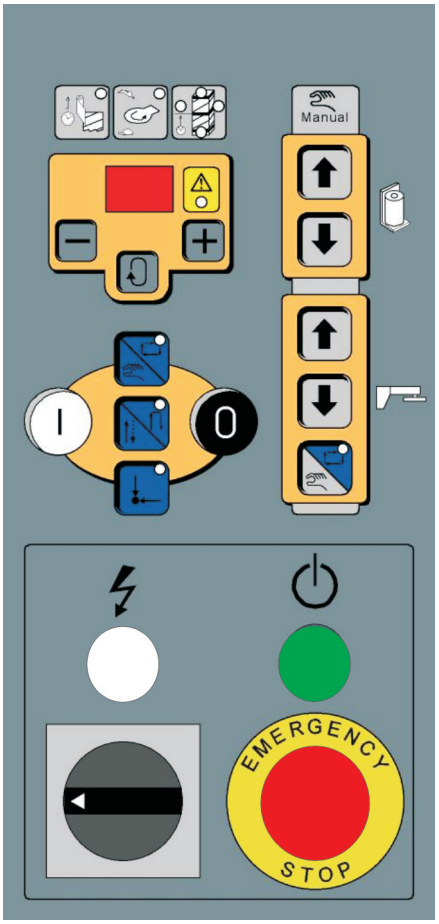

FONCTIONS TYPE “2F” (fig.3)
-utilisation en mode automatique et manuel
-2 programmes d’enveloppement : montée, montée+descente
-tours d’enveloppement supplémentaires : haut, bas, intermédiaire (renforcement)
-photo-cellule lecture automatique hauteur palette

FONCTIONS TYPE “2BF” (fig.3)
-réglage de la vitesse de rotation de la plate-forme
-arrêt automatique en position ‘’homing’’ plate-forme
-voire fonctions Type “2F”

FONCTIONS TYPE “2F / 2BF PRESSIER” (fig.4)
-gestion du pressier (option, uniquement avec colonne classe 2)

FUNCIONES DE TIPO “2F” (fig. 3)
-empleo en modalidad automática y manual
-2 programas para envolver: subida, subida + bajada
-giros de envoltura suplementarios: alto, bajo, intermedio (refuerzo)
-fotocélula para la lectura automática de la altura de la paleta

FUNCIONES DE TIPO “2BF” (fig. 3)
-regulación de la velocidad de rotación de la plataforma
-parada automática en posición “homing” de la plataforma
-vea funciones de tipo “2F”

FUNCIONES DE TIPO “2F / 2BF PRENSADOR” (fig. 4)
-gestión prensador (opcional, sólo con columna de clase 2)

-5-

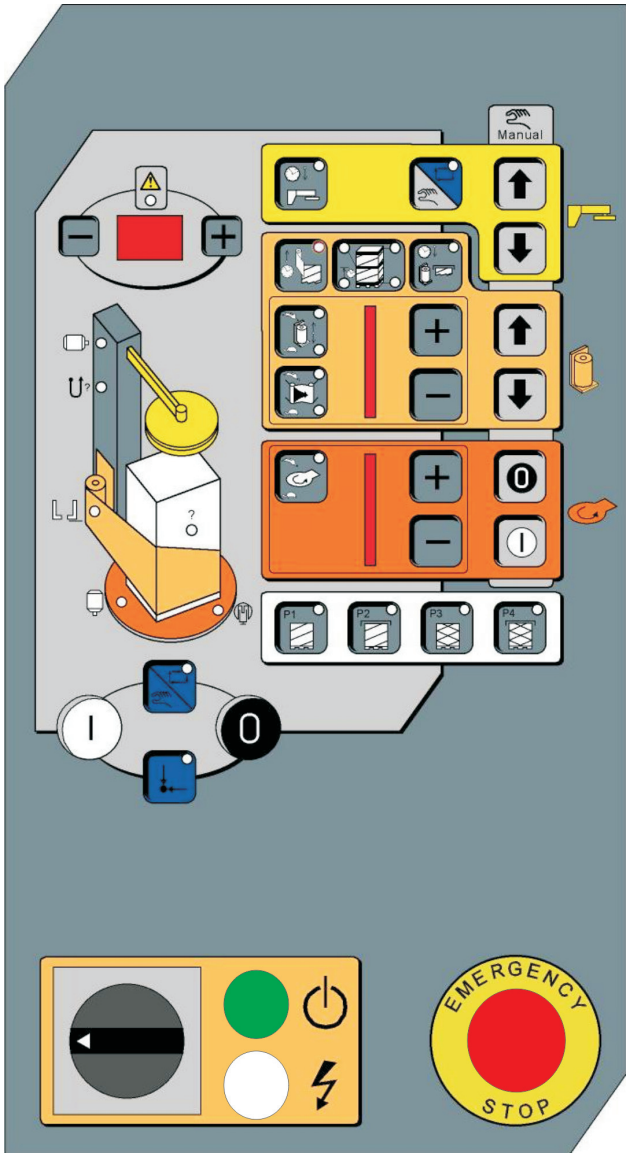

FUNZIONI TIPO “4BF” (fig. 5), “4BF+” (fig. 6)
-utilizzo in modalità automatica e manuale
-4 programmi di fasciatura: salita, salita con cappuccio, salita+discesa, salita+discesa con cappuccio
-giri di fasciatura supplementari: alto, basso, intermedi (rinforzo)
-fotocellula lettura automatica altezza pallet
-regolazione velocità rotazione piattaforma
-regolazione velocità salita/discesa carrello (opzionale)
-arresto automatico in posizione “homing” piattaforma
-gestione pressatore (opzionale)
-regolazione tensione film (solo con freno elettromagnetico)
-ricettario (solo versione 4BF+)

FUNCTIONS TYPE “4BF” (fig. 5), “4BF+” (fig. 6)
-use in automatic and manual mode
-4 wrapping programmes: up, up with cap, up+down, up+down with cap
-extra wrapping turns: high, low, intermediate (support)
-automatic photocell reading of pallet height
-turntable rotation speed regulation
-carriage up / down speed regulation (optional)
-automatic stop on turntable position “homing”
-presser management (optional)
-film tension regulation (only with electromagnetic brake)
-programs list (only version 4BF+)

FUNKTIONEN TYP “4BF” (bild 5), “4BF+” (bild 6)
-anwendung in automatische und manuelle Modalität
-4 Umwicklungsprogramme: aufstieg, aufstieg mit Kappe, aufstieg und abstieg, aufstieg und abstieg mit Kappe
-zusätzliche Umwicklungsdrehungen: Hoch, Niedrig, Mittlere (Verstärkung)
-automatische Fotozelle Höhe Palette Ablesung
-geschwindigkeitseinstellung der Plattform Drehung
-geschwindigkeitseinstellung Schlitten aufstieg/abstieg (optional)
-automatische Abstellung Plattform bei “homing“ Position
-pressebetrieb (optional)
-filmspannung Einstellung (nur mit elektromagnetische Bremse)
-programmliste (nur version 4BF+)

FONCTIONS TYPE “4BF” (fig.5), “4BF+” (fig.6)
-utilisation en mode automatique et manuel
-4 programmes d’enveloppement : montée, montée avec capuchon, montée+descente, montée+descente avec capuchon
-tours d’enveloppement supplémentaires : haut, bas, intermédiaire
-photo-cellule lecture automatique hauteur palette
-réglage de la vitesse de rotation de la plate-forme
-réglage vitesse montée/descente du chariot (option)
-arrêt automatique en position ‘’homing’’ plate-forme
-gestion du pressier (option)
-réglage tension film (uniquement avec frein électromagnétique)
-liste de programmes (seulement version 4BF+)

FUNCIONES DE TIPO “4BF” (fig. 5), “4BF+” (fig.6)
-empleo en modalidad automática y manual
-4 programas para envolver: subida, subida con capuchón, subida+bajada, subida+bajada con capuchón
-giros de envoltura suplementarios: alto, bajo, intermedios (refuerzo)
-fotocélula para la lectura automática de la altura de la paleta
-regulación de la velocidad de rotación de la plataforma
-regulación de la velocidad de subida/bajada del carro (opcional)
-parada automática en posición “homing” de la plataforma
-gestión prensador (opcional)
-regulación tensión película (sólo con freno electromagnético)
-lista de los programas (solamente versión 4BF+)

-6-

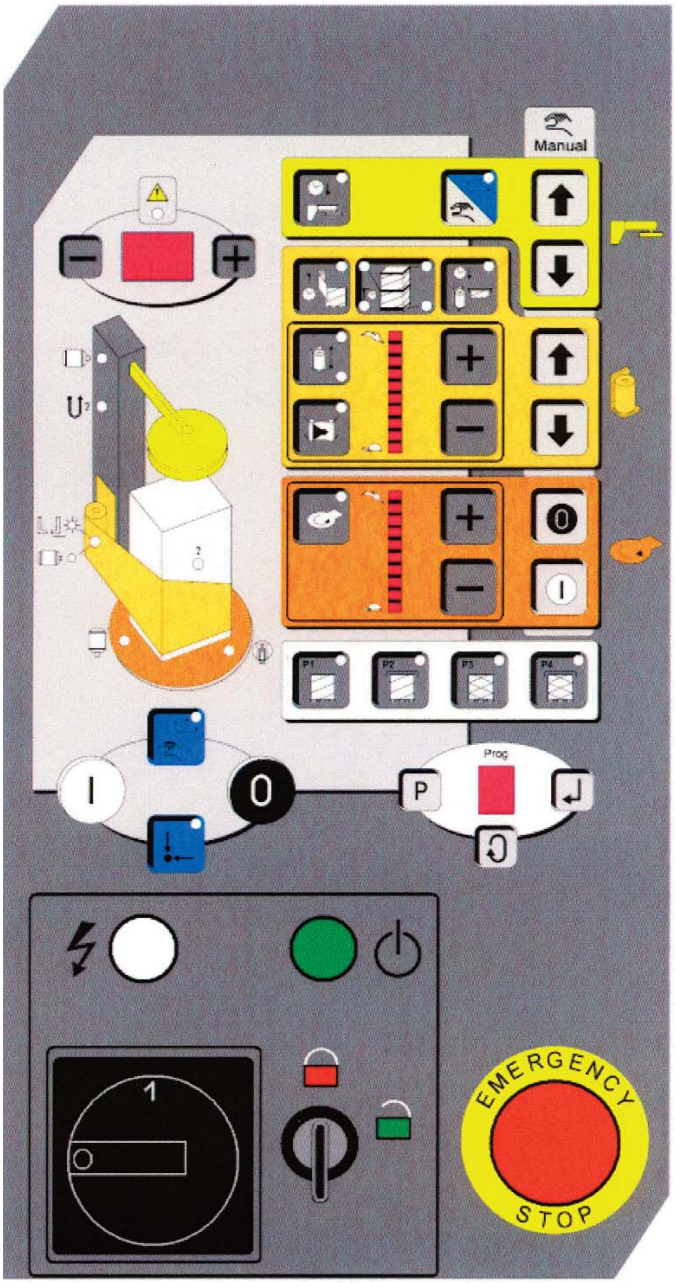

FUNZIONI TIPO “4CF” (fig. 6)
-utilizzo in modalità automatica e manuale
-4 programmi di fasciatura: salita, salita con cappuccio, salita+discesa, salita+discesa con cappuccio
-giri di fasciatura supplementari: alto, basso, intermedi (rinforzo)
-fotocellula lettura automatica altezza pallet
-regolazione velocità rotazione piattaforma
-arresto automatico in posizione “homing” piattaforma
-gestione pressatore (opzionale)
-regolazione velocità estrazione film (prestiro motorizzato)
-regolazione velocità salita/discesa carrello
-ricettario
-selettore a chiave accesso ricettario

FUNCTIONS TYPE “4CF”(fig. 6)
-use in automatic and manual mode
-4 wrapping programmes: up, up with cap, up + down, up + down with cap
-extra wrapping turns: high, low, intermediate (support)
-automatic photocell reading of pallet height
-turntable rotation speed regulation
-automatic stop on turntable position “homing”
-presser management (optional)
-film extraction speed regulation (motorized pre stretch)
-carriage up / down speed regulation (optional)
-programs list
-Programs list key selector

FUNKTIONEN TYP “4CF”(bild 6)
-anwendung in automatische und manuelle Modalität
-4 umwicklungsprogramm: aufstieg, aufstieg mit Kappe, aufstieg und abstieg, aufstieg und abstieg mit Kappe
-zusätzliche Umwicklungsdrehungen: Hoch, Niedrig, Mittler (Verstärkung)
-automatische Fotozelle Paletteshöhe Ablesung
-einstellung der Geschwindigkeit des Paletteformdrehung
-automatische Abstellung bei “homing“ Position der Plattform
-pressebetrieb (optional)
-geschwindigkeitseinstellung der Folienaufziehvorrichtung (motorisierter Vorstrecker)
-einstellung der Geschwindigkeit aufstieg/abstieg Schlitten
-programmliste
-programmliste Wählschalter mit Schlüssel

FONCTIONS TYPE “4CF”(fig.6)
-utilisation en mode automatique et manuel
-4 programmes d’enveloppement : montée, montée avec capuchon, montée+descente, montée+descente avec capuchon
-tours d’enveloppement supplémentaires : haut, bas, intermédiaire (renforcement)
-photo-cellule lecture automatique hauteur palette
-réglage de la vitesse de rotation de la plate-forme
-arrêt automatique en position ‘’homing’’plate-forme
-gestion du pressier (option)
-réglage vitesse extraction du film (tendeur-film motorisé)
-réglage vitesse montée/descente du chariot
-liste de programmes
-selecteur avec clè accèss programmes.

FUNCIONES DE TIPO “4CF”(fig. 6)
-empleo en modalidad automática y manual
-4 programas para envolver: subida, subida con capuchón, subida + bajada, subida + bajada con capuchón
-giros de envoltura suplementarios: alto, bajo, intermedios (refuerzo)
-fotocélula para la lectura automática de la altura de la paleta
-regulación de la velocidad de rotación de la plataforma
-parada automática en posición “homing” de la plataforma
-gestión prensador (opcional)
-regulación de la velocidad de extracción película (estirado previo motorizado)
-regulación de la velocidad de subida/bajada carro
-lista de los programas
-selector programas con llave.

-7-

FUNZIONI TIPO “4CF” (fig. 7)
- utilizzo in modalità automatica e manuale
- 4 programmi di fasciatura: salita, salita con cappuccio, salita+discesa, salita+discesa con cappuccio
- giri di fasciatura supplementari: alto, basso, intermedi (rinforzo)
- fotocellula lettura automatica altezza pallet
- regolazione velocità rotazione piattaforma
- arresto automatico in posizione “homing” piattaforma
- gestione pressatore (opzionale)
- regolazione velocità estrazione film (prestiro motorizzato)
- regolazione velocità salita/discesa carrello
- ricettario
- selettore a chiave accesso ricettario
- Selettore attivazione dispositivo aggancio-taglio-spalmatura film.

FUNCTIONS TYPE “4CF”(fig. 7)
- use in automatic and manual mode
- 4 wrapping programmes: up, up with cap, up + down, up + down with cap
- extra wrapping turns: high, low, intermediate (support)
- automatic photocell reading of pallet height
- turntable rotation speed regulation
- automatic stop on turntable position “homing”
- presser management (optional)
- film extraction speed regulation (motorized pre stretch)
- carriage up / down speed regulation (optional)
- programs list
- programs list key selector
- attach - cut - spreading film enabling device selector

FUNKTIONEN TYP “4CF”(bild 7)
- anwendung in automatische und manuelle Modalität
- 4 umwicklungsprogramm: aufstieg, aufstieg mit Kappe, aufstieg und abstieg, aufstieg und abstieg mit Kappe
- zusätzliche Umwicklungsdrehungen: Hoch, Niedrig, Mittler (Verstärkung)
- automatische Fotozelle Paletteshöhe Ablesung
- einstellung der Geschwindigkeit des Paletteformdrehung
- automatische Abstellung bei “homing“ Position der Plattform
- pressebetrieb (optional)
- geschwindigkeitseinstellung der Folienaufziehvorrichtung (motorisierter Vorstrecker)
- einstellung der Geschwindigkeit aufstieg/abstieg Schlitten
- programmliste
- programmliste Wählschalter mit Schlüssel
- Wählschalter zur Aktivierung der Vorrichtung von Kupplung – Schnitt - Verbindung des Stretchfoliens.

FONCTIONS TYPE “4CF”(fig.7)
- utilisation en mode automatique et manuel
- 4 programmes d’enveloppement : montée, montée avec capuchon, montée + descente, montée+descente avec capuchon
- tours d’enveloppement supplémentaires : haut, bas, intermédiaire (renforcement)
- photo-cellule lecture automatique hauteur palette
- réglage de la vitesse de rotation de la plate-forme
- arrêt automatique en position ‘’homing’’plate-forme
- gestion du pressier (option)
- réglage vitesse extraction du film (tendeur-film motorisé)
- réglage vitesse montée/descente du chariot
- liste de programmes
- selecteur avec clè accèss programmes
- Sélecteur pour l'activation du dispositif de liaison - coupe et attachement du film

FUNCIONES DE TIPO “4CF”(fig. 7)
-empleo en modalidad automática y manual
-4 programas para envolver: subida, subida con capuchón, subida + bajada, subida + bajada con capuchón
-giros de envoltura suplementarios: alto, bajo, intermedios (refuerzo)
-fotocélula para la lectura automática de la altura de la paleta
-regulación de la velocidad de rotación de la plataforma
-parada automática en posición “homing” de la plataforma
-gestión prensador (opcional)
-regulación de la velocidad de extracción película (estirado previo motorizado)
-regulación de la velocidad de subida/bajada carro
-lista de los programas
-selector programas con llave.
-Selector para activar y desactivar la sujeción, corte, y aplicación de la película.

-M1-

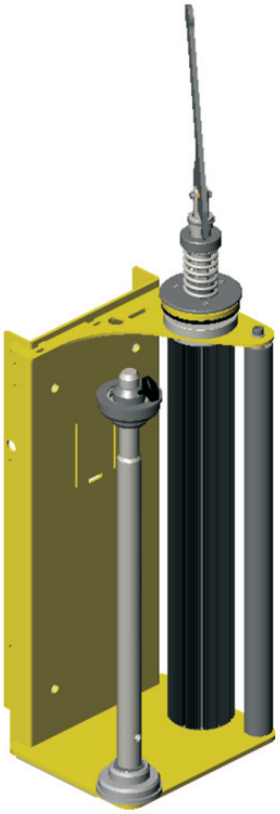

TIPO "M": portabobina con freno meccanico di tensionamento regolabile e leva di disimpegno

-dimensione manicotto bobina: ø 50/76 mm (1 31/32"-3")
-dimensione massima bobina:
ø 250 mm (9 27/32") x altezza 500 mm (19 11/16")
-tipo di film: estensibile con spessore 17/23 µm
-peso M1: 22,5 Kg. (49,6 Lbs)
-peso M2: 22 Kg. (48,5 Lbs)

TYPE "M": film reel carriage with adjustable mechanical tensioning brake and disengagement lever

-reel sleeve dim.: ø 50/76 mm (1 31/32"-3")
-max reel dim.: ø 250 mm (9 27/32") x height 500 mm (19 11/16")
-film type: stretchable, 17/23 µm thick
-weight M1: 22,5 Kg. (49,6 Lbs)
-weight M2: 22 Kg. (48,5 Lbs)

TYP "M": Spulenkapselhalter mit mechanische Bremse für regulierbare Spannung und Ausklinghebel Vorrichtung

-spulenkapselmuffe Maß: ø 50/76 mm (1 31/32"-3")
-max. Spulenkapsel Maß:
ø 250 mm (9 27/32") x Höhe 500 mm (19 11/16")
-folientyp: dehnbar mit dicke 17/23 µm
-gewicht M1: 22,5 kg. (49,6 Lbs)
-gewicht M2: 22 Kg. (48,5 Lbs)

-M2-

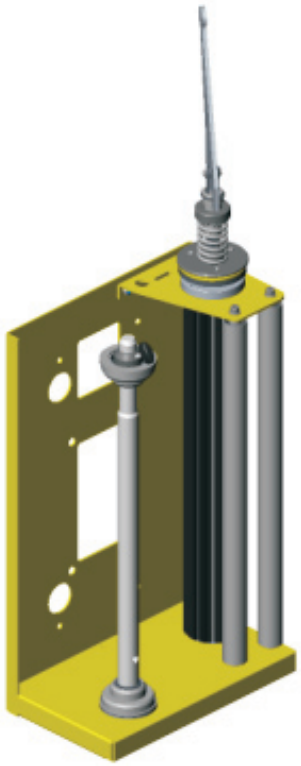

TYPE "M" : Porte-bobine avec frein mécanique de tension réglable et levier de dégagement

-dimension manchon de la bobine: ø 50/76 mm (1 31/32"-3")
-dimension maximum de la bobine:
ø 250 mm (9 27/32") x hauteur 500 mm (19 11/16")
-type de film: extensible avec une épaisseur 17/23 µm.
-poids M1: 22,5 kg. (49,6 Lbs)
-poids M2: 22 Kg. (48,5 Lbs)

TIPO "M" : porta bobina con freno mecánico de tensión regulable y palanca de desembrague

-dimensión manguito bobina: ø50/76 mm (1 31/32"-3")
-dimensión máxima bobina:
ø 250 mm (9 27/32") x altura 500 mm (19 11/16")
-tipo de película: extensible de espesor 17/23 µm
-peso M1: 22,5 Kg. (49,6 Lbs)
-peso M2: 22 Kg. (48,5 Lbs)

-SM1-

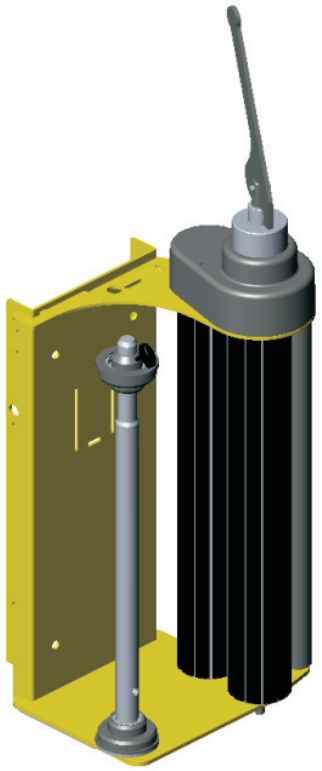

TIPO "SM": portabobina con prestiro ad ingranaggi non motorizzato e leva di disimpegno

-% prestiro max teorica fino a: 30, 60, 90% in funzione al settaggio (espressa come incremento di estensione film rispetto all'estensione iniziale)
-dimensione massima bobina:
ø 250 mm (9 27/32") x altezza 500 mm (19 11/16")
-tipo di film: estensibile con spessore 17/23 µm
-peso minimo del carico: circa 150 Kg. (331 Lbs)
-peso SM1: 27,5 Kg. (61 Lbs)
-peso SM2: 27 Kg. (60 Lbs)

TYPE "SM": film reel carriage with non motorized geared pre stretch and disengagement lever

-max theoretic pre stretch % up to: 30, 60, 90% depending on setting (expressed as film extension increase compared with initial extension)
-max reel dim.: ø 250 mm (9 27/32") x height 500 mm (19 11/16")
-film type: stretchable, 17/23 µm thick
-min. load weight: 150 Kg. (331 Lbs)
-weight SM1: 27,5 Kg. (61 Lbs)
-weight SM2: 27 Kg. (60 Lbs)

TYP "SM": Spulenkapselhalter mit nicht motorisierter Zahnrad Vorstrecker und Ausklingvorrichtung

-% vorstrecken max. theoretisch bis: 30, 60, 90 % in Funktion der Eingegebenen Parameter und Spannung (ausgedrückt als zunehmende Folienerstreckung zu der Anfangsstreckung)
-max. Spulenkapsel Maß:
ø 250 mm (9 27/32") x Höhe 500 mm (19 11/16")
-folientyp: dehnbar mit dicke 17/23 µm
-mindestgewicht der Ladung: 150 kg. (331 Lbs)
-gewicht SM1: 27,5 kg (61 Lbs)
-gewicht SM2: 27 Kg. (60 Lbs)

-SM2-

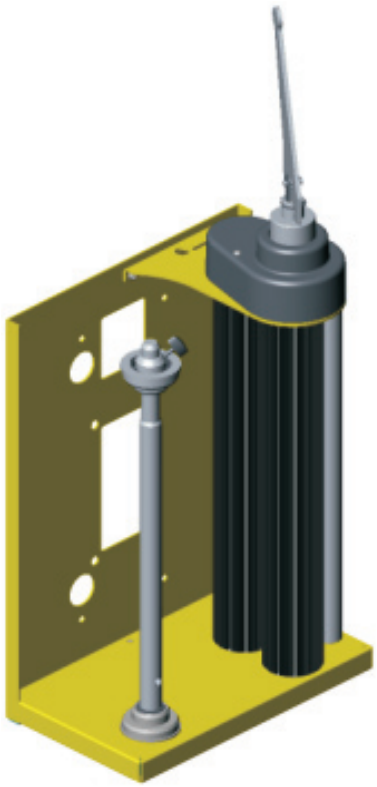

TYPE "SM" : Porte-bobine avec tendeur-film à engrenages non motorisé et levier de dégagement

-% tendeur-film max. théorique jusqu'à : 30, 60, 90% en fonction au set (exprimé comme augmentation de l'extension du film par rapport à l'extension initiale).
-dimension maximum de la bobine:
ø 250 mm (9 27/32") x hauteur 500 mm (19 11/16")
-type de film: extensible avec une épaisseur 17/23 µm.
-poids min. du chargement: environ 150 kg. (331 Lbs)
-poids SM1: 27,5 kg. (61 Lbs)
-poids SM2: 27 Kg. (60 Lbs)

TIPO "SM": porta bobina con estirado previo de engranajes no motorizado y palanca de desembrague

-% estirado previo máx. teórico hasta: 30, 60, 90% en función de la configuración (expresado cual incremento de extensión de la película con respecto a la extensión inicial)
-dimensión máxima bobina:
ø 250 mm (9 27/32") x altura 500 mm (19 11/16")
-tipo de película: extensible de espesor 17/23 µm
-peso minímo de la carga: unos 150 Kg. (331 Lbs)
-peso SM1: 27,5 Kg. (61 Lbs)
-peso SM2: 27 Kg. (60 Lbs)

-FM-

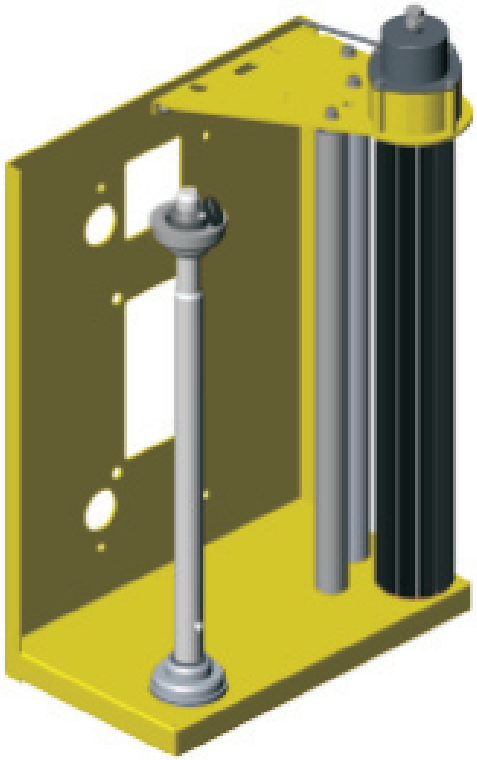

TIPO "FM": portabobina con freno elettromagnetico di tensionamento regolabile da pannello di controllo
-dimensione manicotto bobina: ø 50/76 mm (1 31/32"-3")
-dimensione massima bobina:
ø 300 mm (11 13/16") x altezza 500 mm (19 11/16")
-tipo di film: estensibile con spessore 23 µm, con set speciale 35 µm
-peso: Kg. 24,5 (54 Lbs)

TYPE "FM": film reel carriage with electromagnetic tensioning brake adjustable from control panel
-reel sleeve dim.: ø 50/76 mm (1 31/32"-3")
-max reel dim.: ø 300 mm (11 13/16") x height 500 mm (19 11/16")
-film type: stretchable, 23 µm thick, with special 35 µm set
-weight: 24,5 Kg. (54 Lbs)

TYP "FM": Spulenkapselhalter mit elektromagnetische für regulierbare Spannung ab Kontrolltafel
-spulenkapselmuffe Maß: ø 50/76 mm (1 31/32"-3")
-max. Spulenkapsel Maß:
ø 300 mm (11 13/16") x Höhe 500 mm (19 11/16")
-folientyp: dehnbar mit dicke 23 µm, mit Sonderset 35 µm
-gewicht: 24,5 kg. (54 Lbs)

TYPE "FM": Porte-bobine avec frein électromagnétique de tension réglable depuis un panneau de contrôle
-dimension manchon de la bobine: ø 50/76 mm (1 31/32"-3")
-dimension maximum bobine:
ø 300 mm (11 13/16") x hauteur 500 mm (19 11/16")
-type de film: extensible avec une épaisseur 23 µm, avec set spécial 35 µm
-poids: 24,5 kg. (54 Lbs)

TIPO "FM": portabobina con freno electromagnético de tensión regulable desde el panel de control
-dimensión manguito bobina: ø 50/76 mm (1 31/32"-3")
-dimensión máxima bobina:
ø 300 mm (11 13/16") x altura 500 mm (19 11/16")
-tipo de película: extensible de espesor 23 µm, con juego especial 35 µm
-peso: 24,5 Kg. (54 Lbs)

-EM-1-

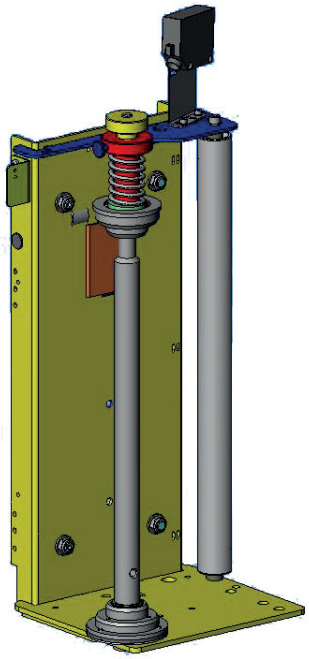

TIPO " EM": Portabobina con freno meccanico di tensionamento montato direttamente sull'asse bobina.

- dimensione manicotto bobina: ø 50/76 mm
- dimensione massima bobina:
  ø 250 mm x altezza 500 mm - per mod. EM-1
  ø 300 mm x altezza 500 mm - per mod. EM-2
- peso EM-1: kg. 19
- peso EM-2: kg. 19

TYPE "EM": Film carriage with tensioning mechanic brake, directly mounted on reel shaft

-reel sleeve dim.: ø 50/76 mm
-max reel dim.:
ø 250 mm x height 500 mm - for mod. EM-1
ø 300 mm x height 500 mm - for mod. EM-2
-weight EM-1: Kg. 19
-weight EM-2: Kg. 19

TYP "EM": Folienschlitten mit mechanischer Spannungsbremse auf der Spulenachse

-spulenkapselmuffe Maß: ø 50/76 mm
-max. Spulenkapsel Maß:
ø 250 mm x Höhe 500 mm - fur Mod. EM-1
ø 300 mm x Höhe 500 mm - fur Mod. EM-2
-gewicht: 19 kg
-gewicht: 19 kg

-EM-2-

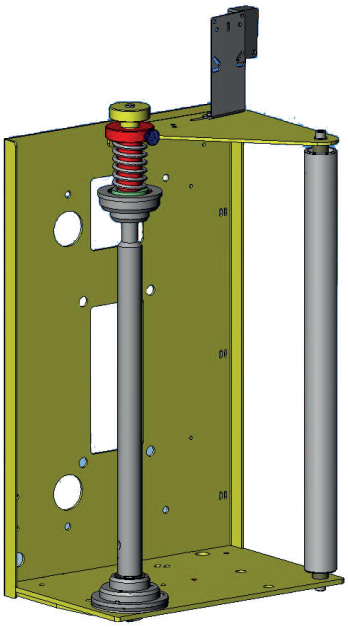

TYPE "EM": Chariot porte bobine avec frein mecanique de tensionnement monté directement sur l'axe de la bobine

-dimension manchon de la bobine: ø 50/76 mm
-dimension maximum bobine:
ø 250 mm x hauteur 500 mm - pour Mod. EM-1
ø 300 mm x hauteur 500 mm - pour Mod. EM-2
-gewicht: 19 kg.
-gewicht: 19 kg.

TIPO "EM": Carro porta bobina con freno mecanico de tensado sobre el eje de la bobina

-dimensión manguito bobina: ø 50/76 mm
-dimensión máxima bobina:
ø 250 mm x altura 500 mm - por Mod. EM-1
ø 300 mm x altura 500 mm - por Mod. EM-2
-peso: 19 Kg.
-peso: 19 Kg.

-PW-

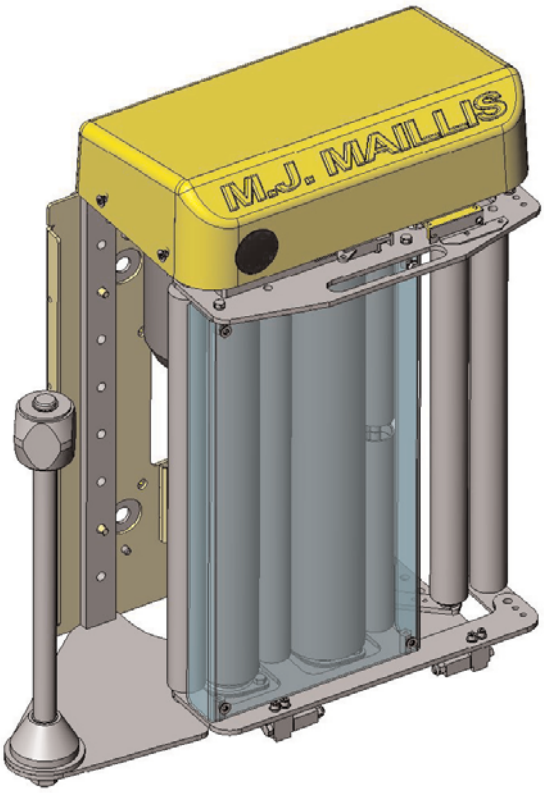

TIPO "PW": portabobina con prestiro motorizzato e controllo tensionamento da pannello
-dim. manicotto bobina: ø 76 mm (3")
-dim. massima bobina:
ø 300 mm (11 13/16") x altezza 500 mm (19 11/16")
-tipo di film: prestirabile spessore 23 µm
-% prestiro max teorica fino a: 100, 300% in funzione al settaggio ed al tensionamento (espressa come incremento di estensione film rispetto all'estensione iniziale)
-peso: Kg. 65 (143 Lbs)

TYPE "PW": film reel carriage with motorized pre stretch and panel tensioning
-reel sleeve dim.: ø 76 mm (3")
-max reel dim.: ø 300 mm (11 13/16") x height 500 mm (19 11/16")
-film type: pre-stretchable, 23 µm thick
-max theoretic pre stretch % up to: 100, 300% depending on setting and film tension (expressed as film extension increase compared with initial extension)
-weight: 65 Kg. (143 Lbs)

TYP "PW": Spulenkapselhalter mit motorisierter Vorstrecker und Spannungskontrolle ab Kontroltafel
-spulenkapselMuffe Maß: ø 76 mm (3")
-max. Spulenkapsel Maß: ø 300 mm (11 13/16") x Höhe 500 mm (19 11/16")
-folientyp: vorstreckbar Dicke: 23 µm
-% vorstrecken theorisch Max. bis 100, 300% in Funktion der Eingegebenen Parameter und auf der Spannung (ausgedrückt als zunehmende Folienerstreckung zu der Anfang Erstreckung)
-gewicht 65 kg. (143 Lbs)

-PWS-

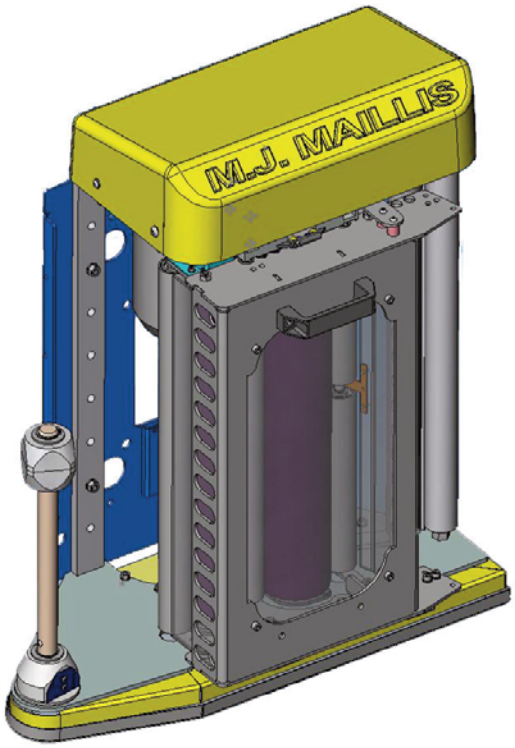

TYPE "PW": Porte-bobine avec tendeur-film motorisé etcontrôle tension du panneau
-dim. manchon de la bobine: ø 76 mm (3")
-dimension maximum de la bobine: ø 300 mm (11 13/16") x hauteur 500 mm (19 11/16")
-Type de film :tendeur-film épaisseur 23 µm
-% tendeur-film maximum théorique jusqu'à: 100, 300% en fonction du set et de la tension (exprimé comme augmentation de l'extension du film par rapport à l'extension initiale)
-poids: 65 kg. (143 Lbs)

.TIPO "PW": porta bobina con estirado previo motorizado y control tensión desde panel
-dimensión manguito bobina: ø76 mm (3")
-dimensión máxima bobina: ø 300 mm (11 13/16") x altura 500 mm (19 11/16")
-tipo de película: de estirado previo de espesor 23 µm
-% estirado previo máx. teórico hasta: 100, 300% en función de la configuración y de la tensión (expresado cual incremento de extensión de la película con respecto a la extensión inicial)
-peso: 65 Kg. (143 Lbs)

-SP-

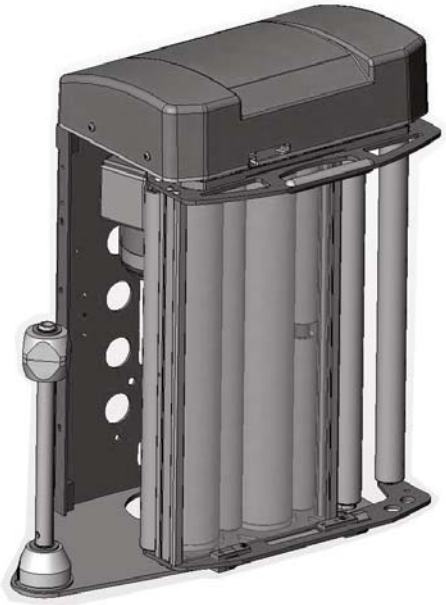

TIPO "SP": portabobina con prestiro motorizzato e controllo tensionamento da pannello
-dim. manicotto bobina: ø 76 mm (3")
-dim. massima bobina: ø 300 mm (11 13/16") x altezza 500 mm (19 11/16")
-tipo di film: prestirabile spessore 23 µm
-% prestiro max teorica fino a: 150, 200, 250% in funzione al settaggio ed al tensionamento (espressa come incremento di estensione film rispetto all'estensione iniziale)
-peso: Kg. 55 (121 Lbs)

TIPO "SP 300":
-% prestiro max teorica fino a: 150, 200, 250, **300**%

TYPE "SP": film reel carriage with motorized pre stretch and panel tensioning
-reel sleeve dim.: ø 76 mm (3")
-max reel dim.: ø 300 mm (11 13/16") x height 500 mm (19 11/16")
-film type: pre-stretchable, 23 µm thick
-max theoretic pre stretch % up to: 150, 200, 250% depending on setting and film tension (expressed as film extension increase compared with initial extension)
-weight: 55 Kg. (121 Lbs)

TYPE "SP 300":
-max theoretic pre stretch % up to: 150, 200, 250, **300**%

TYP "SP": Spulenkapselhalter mit motorisierter Vorstrecker und Spannungskontrolle ab Kontroltafel
-spulenkapselMuffe Maß: ø 76 mm (3")
-max. Spulenkapsel Maß: ø 300 mm (11 13/16") x Höhe 500 mm (19 11/16")
-folientyp: vorstreckbar Dicke: 23 µm
-% vorstrecken theorisch Max. bis 150, 200, 250% in Funktion der Eingegebenen Parameter und auf der Spannung (ausgedrückt als zunehmende Folienerstreckung zu der Anfang Erstreckung)
-gewicht 55 kg.

TYP "SP 300":
-% vorstrecken theorisch Max. bis 150, 200, 250, **300**%

-SP 300-

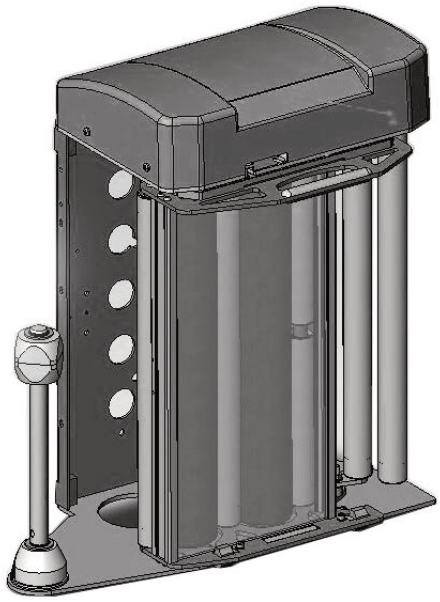

TYPE "SP": Porte-bobine avec tendeur-film motorisé etcontrôle tension du panneau
-dim. manchon de la bobine: ø 76 mm (3")
-dimension maximum de la bobine: ø 300 mm (11 13/16") x hauteur 500 mm (19 11/16") -Type de film : tendeur-film épaisseur 23 µm
-% tendeur-film maximum théorique jusqu'à: 150, 200, 250% en fonction du set et de la tension (exprimé comme augmentation de l'extension du film par rapport à l'extension initiale)
-poids: 55 kg.

TYPE "SP 300":
-% tendeur-film maximum théorique jusqu'à: 150, 200, 250, **300**%

TIPO "SP": porta bobina con estirado previo motorizado y control tensión desde panel
-dimensión manguito bobina: ø76 mm (3")
-dimensión máxima bobina: ø 300 mm (11 13/16") x altura 500 mm (19 11/16")
-tipo de película: de estirado previo de espesor 23 µm-
% estirado previo máx. teórico hasta: 150, 200, 250% en función de la configuración y de la tensión (expresado cual incremento de extensión de la película con respecto a la extensión inicial)
-peso: 55 Kg.

TIPO "SP 300":
% estirado previo máx. teórico hasta: 150, 200, 250, **300**%

M. J. MAILLIS GROUP	2.4 Rev. 4 07.2007 1	Dati tecnici Technical data Technische Daten Données techniques Datos técnicos	Caratteristiche piattaforma Turntable characteristics Plattform Merkmale Caractéristiques de la plate-forme Caracteristicas de la plataforma

-15-

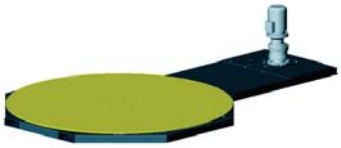

TIPO ''15''
-ø piattaforma: 1500 mm (59 3/64'')
-portata massima: 2000 Kg. (4409 Lbs)
-dim. pallet:min. 600x600 mm (23 5/8"x23 5/8")
max. 800x1200 mm (31 31/64''x47 1/4'')
-velocità di rotazione: 10 g/min ~ 50 Hz
12 g/min ~ 60 Hz
con versione regolabile: da 6 a 13 g/min ~
-senso di rotazione: orario
-peso: kg. 354,5 (781.5 Lbs)

TIPO "16''
"-ø piattaforma: 1650 mm (64 31/32")
-portata massima: 2000 Kg. (4409 Lbs)
-dim. pallet:min. 600x600 mm (23 5/8"x23 5/8")
max. 1000x1200 mm (39 3/8"x47 1/4")
-velocità di rotazione: 10 g/min ~ 50 Hz
12 g/min ~ 60 Hz
con versione regolabile: da 6 a 13 g/min ~
-senso di rotazione: orario-
peso: Kg. 364,5 (803,5 Lbs)

TIPO "18"
-ø piattaforma: 1800 mm (70 55/64")
-portata massima: 2000 Kg. (4409 Lbs)
-dim. pallet:min. 600x600 mm (23 5/8"x23 5/8")
max 1200x1200 mm (47 1/4"x55 1/8")
-velocità di rotazione: 10 g/min ~ 50 Hz
12 g/min ~ 60 Hz
con versione regolabile: da 6 a 13 g/min ~
-senso di rotazione: orario
-peso: Kg. 372,5 (821,2 Lbs)

TYPE "15"
-turntable ø: (''15'') 1500 mm (59 3/64'')
-max capacity: 2000 Kg. (4409 Lbs)
-pallet dim.: min 600x600 mm (23 5/8"x23 5/8")
max.800x1200 mm (31 31/64''x47 1/4'')
-rotation speed: 10 r/min ~ 50 Hz
12 r/min ~ 60 Hz
-with adjustable version: from 6 to 13 r/min~
-running direction: clockwise
-weight: 354,5 Kg (781.5 Lbs)

TYPE "16"
-turntable ø: 1650 mm (64 31/32")
-max capacity: 2000 Kg. (4409 Lbs)
-pallet dim.: min 600x600 mm (23 5/8"x23 5/8")
max. 1000x1200 mm (39 3/8"x47 1/4")
-rotation speed: 10 r/min ~ 50 Hz
12 r/min ~ 60 Hz
-with adjustable version: from 6 to 13 r/min~
-running direction: clockwise
-weight: 364,5 Kg. (803,5 Lbs)

TYPE "18"
-turntable ø: 1800 mm (70 55/64")
-max capacity: 2000 Kg. (4409 Lbs)
-pallet dim.: min 600x600 mm (23 5/8"x23 5/8")
max 1200x1200 mm (47 1/4"x55 1/8")
-rotation speed: 10 r/min ~ 50 Hz
12 r/min ~ 60 Hz
-with adjustable version:from 6 to 13 r/min ~
-running direction: clockwise
-weight: 372,5 Kg. (821,2 Lbs)

-16-

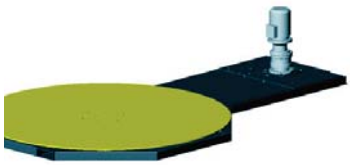

TYP "15"
-ø Plattform: 1500 mm (59 3/64'')
-max. Leistung: 2000 Kg. (4409 Lbs)
-pallet Maß:min.600x600 mm (23 5/8"x23 5/8")
max. 800x1200 mm (31 31/64''x47 1/4'')
-drehungsgeschwindigkeit:10 U/min~50 Hz
12 U/min~60 Hz
-mit regulierbarer Fassung: von 6 bis 13 U/min~
-rotationsrichtung: Uhrzeigersinn
-gewicht: 354,5 kg (781.5 Lbs)

TYP "16"
-ø Plattform: 1650 mm (64 31/32")
-max. Leistung: 2000 Kg. (4409 Lbs)
-pallet Maß:min.600x600 mm (23 5/8"x23 5/8")
max. 1000x1200 mm (39 3/8"x47 1/4")
-drehungsgeschwindigkeit:10 U/min~50 Hz
12 U/min~60 Hz
-mit regulierbarer Fassung: von 6 bis 13 U/min~
-rotationsrichtung: Uhrzeigersinn
-gewicht: 364,5 kg (803,5 Lbs)

TYP "18"
-ø Plattform: 1800 mm (70 55/64")
-max. Leistung: 2000 Kg. (4409 Lbs)
-pallet Maß:min.600x600 mm (23 5/8"x23 5/8")
max. 1200x1200 mm (47 1/4"x55 1/8")
-drehungsgeschwindigkeit:10 U/min~50 Hz
12 U/min~60 Hz
-mit regulierbare Fassung: von 6 bis 13 U/min~
-rotationsrichtung: Uhrzeigersinn
-gewicht: 372,5 Kg. (821,2 Lbs)

TYPE "15"
-ø plate-forme: 1500 mm (59 3/64'')
-portée maximum: 2000 Kg. (4409 Lbs)
-dim. palette:min.600x600 mm (23 5/8"x23 5/8")
max. 800x1200 mm (31 31/64''x47 1/4'')
-vitesse de rotation: 10 t/mn ~ 50 Hz
12 t/mn ~ 60 Hz
-avec version réglable: de 6 à 13 t/mn. ~
-sens de rotation: horaire
-poids: 354,5 kg (781.5 Lbs)

TYPE "16"
-ø plate-forme: 1650 mm (64 31/32")
-portée maximum: 2000 Kg. (4409 Lbs)
-dim. palette:min.600x600 mm (23 5/8"x23 5/8")
max. 1000x1200 mm (39 3/8"x47 1/4")
-vitesse de rotation: 10 t/mn ~ 50 Hz
12 t/mn ~ 60 Hz
-avec version réglable: de 6 à 13 t/mn. ~
-sens de rotation: horaire
-poids: 364,5 kg (803,5 Lbs)

TYPE "18"
-ø plate-forme: 1800 mm (70 55/64")
-portée maximum: 2000 Kg. (4409 Lbs)
-dim. palette:min.600x600 mm (23 5/8"x23 5/8")
max. 1200x1200 mm (47 1/4"x55 1/8")
-vitesse de rotation: 10 t/mn ~ 50 Hz
12 t/mn ~ 60 Hz
-avec version réglable: de 6 à 13 t/mn. ~
-sens de rotation: horaire
-poids: 372,5 Kg. (821,2 Lbs)

-18-

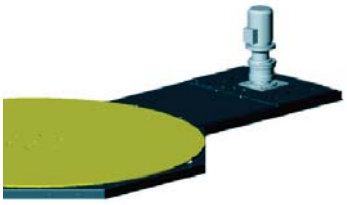

TIPO "15"
-ø plataforma: 1500 mm (59 3/64'')
-capacidad máxima: 2000 Kg. (4409 Lbs)
-dim. paleta:mín.600x600 mm (23 5/8"x23 5/8")
máx. 800x1200 mm 31 31/64''x47 1/4)
-velocidad de rotación: 10 g/min ~ 50 Hz
12 g/min ~ 60 Hz
-con versión regulable: de 6 a 13 g/min. ~
-sentido de rotación: horario
-peso: 354,5 kg (781.5 Lbs)

TIPO "16"
-ø plataforma: 1650 mm (64 31/32")
-capacidad máxima: 2000 Kg. (4409 Lbs)
-dim. paleta:mín.600x600 mm (23 5/8"x23 5/8")
máx. 1000x1200 mm (39 3/8"x47 1/4")
-velocidad de rotación: 10 g/min ~ 50 Hz
12 g/min ~ 60 Hz
-con versión regulable: de 6 a 13 g/min. ~
-sentido de rotación: horario
-peso: 364,5 Kg. (803,5 Lbs)

TIPO "18"
-ø plataforma: 1800 mm (70 55/64")
-capacidad máxima: 2000 Kg. (4409 Lbs)
-dim. paleta:mín.600x600 mm (23 5/8"x23 5/8")
máx. 1200x1200 mm (47 1/4"x55 1/8")
-velocidad de rotación: 10 g/min ~ 50 Hz
12 g/min ~ 60 Hz
-con versión regulable: de 6 a 13 g/min. ~
-sentido de rotación: horario
-peso: 372,5 Kg. (821,2 Lbs)

-HSD-

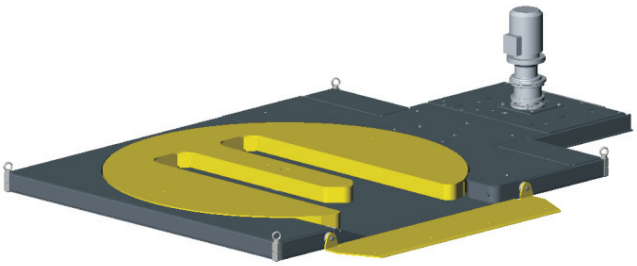

TIPO "HSD" (sagomata per transpallet)
-ø piattaforma 1500 mm (59 1/16")
-portata massima: 1200 Kg. (2645 Lbs)
-dimensioni pallet: 800 X 1200 mm (31 3/64" x 47 1/4")
-velocità di rotazione: da 6 a 12 g/min ~
-senso di rotazione: orario
-peso: Kg. 424,5 (935,86 Lbs)

La base modello HSD è stata concepita per l'avvolgimento di Europallet movimentatati con transpallet.

TYPE "HSD" (shaped for transpallet)
-turntable ø: 1500 mm (59 1/16")
-max capacity: 1200 Kg. (2645 Lbs)
-pallet dim.: 800 X 1200 mm (31 3/64" x 47 1/4")
-rotation speed: from 6 to 12 r/min ~
-running direction: clockwise
-weight: 424,5 Kg. (935,86 Lbs)

The model HSD base has been designed for the wrapping of Europallets handled by transpallets.

TYP "HSD" (geformt für Traspallet)
-ø Plattform: 1500 mm (59 1/16")
-max. Leistung: 1200 Kg. (2645 Lbs)
-pallet Maß: 800 x 1200 mm (31 3/64" x 47 1/4")
-rotationsgeschwindigkeit: von 6 bis 12 U/min.
-rotationsrichtung: Uhrzeigersinn
-gewicht: 424,5 Kg. (935,86 Lbs)

Das Grundmodell HSD, ist für die wicklung des Europalette, bewegt durch Transport palette, gedacht.

TYPE "HSD" (moulurée pour transpalette)
-ø plate-forme: 1500 mm (59 1/16")
-portée maximum: 1200 Kg. (2645 Lbs)
-dimensions palette: 800 x 1200 mm (31 3/64" x 47 1/4")
-vitesse de rotation: de 6 à 12 t/mn.
-sens de rotation: horaire
-poids: 424,5 Kg. (935,86 Lbs)

La base modèle HSD a été conçue pour envelopper des Europalettes déplacés par transpalettes.

TIPO "HSD" (perfilada para transpaleta)
-ø plataforma: 1500 mm (59 1/16")
-capacidad máxima: 1200 Kg. (2645 Lbs)
-dimensiones paleta: 800 x 1200 mm (31 3/64" x 47 1/4")
-velocidad de rotación: de 6 a 12 g/min.
-sentido de rotación: horario
-peso: 424,5 Kg. (935,86 Lbs)

La base modelo HSD se ha proyectado para envolver Europaletas movilizadas por medio de transpaletas.

M. J. MAILLIS GROUP	2.5 Rev. 4 07.2007 1	Dati tecnici Technical data Technische Daten Données techniques Datos técnicos	Caratteristiche colonna Column characteristics Saeule Merkmale Caractéristiques de la colonne Caracteristicas de la columne

-SW1-

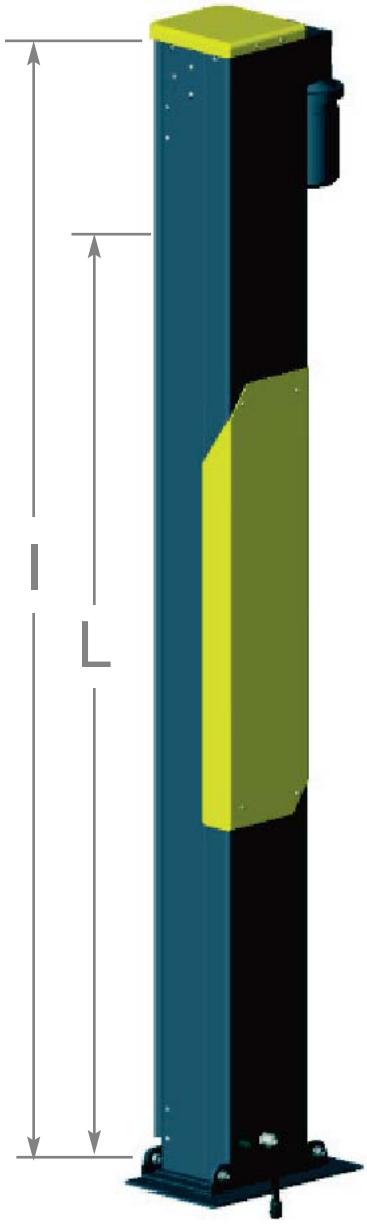

CLASSE 1
-altezza colonna: versione L 2300 mm (90 35/64")
versione I 2600 mm (102 23/64'')
-altezza massima avvolgibile:
versione L 2100 mm (82 43/64")
versione I 2400 mm (94 31/64'')
-velocità carrello: mt/min. 2,2/2,8 ~ 50 Hz
2,7/3,4 ~ 60 Hz
-peso colonna: versione L 63 Kg. (139 Lbs)
versione I 70 Kg. (154 Lbs)

CLASS 1
-column height: L version 2300 mm (90 35/64")
I version 2600 mm (102 23/64'')
-max wrapping height:
L version 2100 mm (82 43/64")
I version 2400 mm (94 31/64'')
-carriage speed: mt/min. 2,2/2,8 ~ 50 Hz
mt/min. 2,7/3,4 ~ 60 Hz
-column weight: L version 63 Kg. (139 Lbs)
I version 70 Kg. (154 Lbs)

KLASSE 1
-säule Höhe: Fassung L 2300 mm (90 35/64")
Fassung I 2600 mm (102 23/64'')
-max. umwickelhöhe:
Fassung L 2100 mm (82 43/64")
Fassung I 2400 mm (94 31/64'')
-schlittensgeschwindigkeit: 2,2/2,8 m/min. ~ 50 Hz
2,7/3,4 m/min. ~ 60 Hz
-säulegewicht: Fassung L 63 Kg. (139 Lbs)
Fassung I 70 Kg. (154 Lbs)

CLASSE 1
-hauteur colonne: version L 2300 mm (90 35/64")
version I 2600 mm (102 23/64'')
-hauteur maximum enroulable:
version L 2100 mm (82 43/64")
version I 2400 mm (94 31/64'')
-vitesse du chariot: mt/mn. 2,2/2,8 ~ 50 Hz
mt/mn. 2,7/3,4 ~ 60 Hz.
-poids colonne: version L 63 Kg. (139 Lbs)
version I 70 Kg. (154 Lbs)

CLASE 1
-altura columna: versión L 2300 mm (90 35/64")
versión I 2600 mm (102 23/64'')
-altura máxima bobinable:
versión L 2100 mm (82 43/64")
versión I 2400 mm (94 31/64'')
-velocidad carro: mt/mn. 2,2/2,8 ~ 50 Hz
mt/mn. 2,7/3,4 ~ 60 Hz
-peso de la columna:
versión L 63 Kg. (139 Lbs)
versión I 70 Kg. (154 Lbs)

M.J. MAILLIS GROUP	2.5 Rev. 3 12-2004 2	Dati tecnici Technical data Technische Daten Données techniques Datos técnicos	Caratteristiche colonna Column characteristics Säule Merkmale Caractéristiques de la colonne Características de la columna

-SW2-

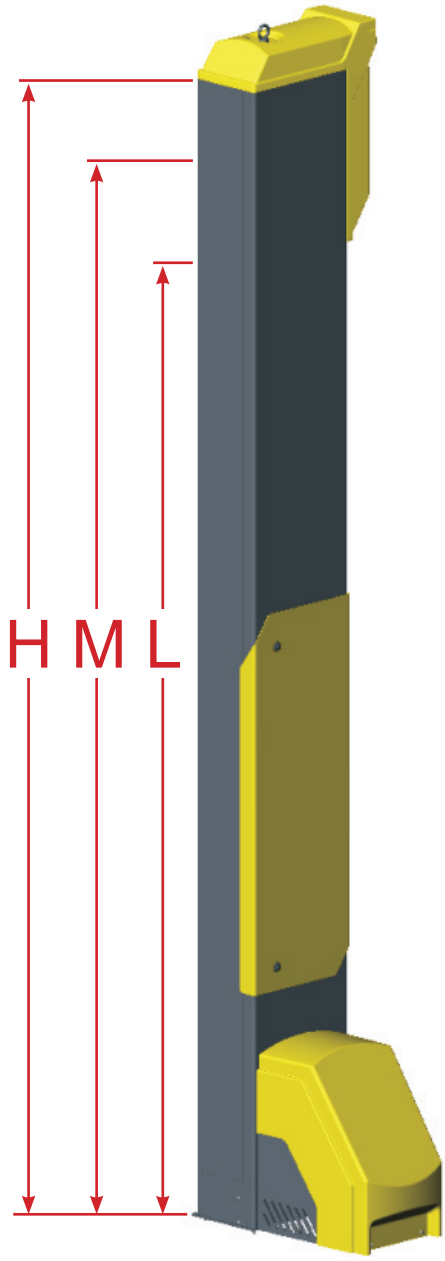

	Altezza Height Hohe Hauteur Altura	Altezza massima avvolgibile Max wrapping height Max umwickelhohe Hauteur maximum enroulable Altura maxima bobinable
L	2600 mm (102 23/64”)	2100 mm (82 43/64”)
M	3100 mm (122 3/64”)	2600 mm (102 23/64”)
H	3500 mm (137 51/64”)	3000 mm (118 7/64”)

CLASSE 2
-velocità carrello: mt./min 2,1/3,1 50 Hz
mt./min 2,7/3,7 60 Hz
versione velocità regolabile mt./min 1,3/4,0
-peso colonna: versione L Kg. 116 (256 Lbs)
versione M Kg. 130 (287 Lbs)
versione H Kg. 149 (328,5 Lbs)

CLASS 2
-carriage speed: mt/min. 2,1/3,1 50 Hz
mt/min. 2,7/3,7 60 Hz
adjustable speed version: mt/min. 1,3/4,0
-column weight: L version 116 Kg. (256 Lbs)
M version 130 Kg. (287 Lbs)
H version 149 Kg. (328,5 Lbs)

KLASSE 2
-schlittengeschwindigkeit: m/min. 2,1/3,1 ~ 50 Hz
m/min. 2,7/3,7 ~ 60 Hz
regulierbaregeschwindigkeitsfassung 1,3/4,0
-säulegewicht: Fassung L 116 Kg. (256 Lbs)
Fassung M 130 Kg. (287 Lbs)
Fassung H 149 Kg. (328,5 Lbs)

CLASSE 2
-vitesse du chariot: mt/min 2,1/3,1 ~ 50 Hz
mt/min 2,7/3,7 ~ 60 Hz
version vitesse réglable mt/min 1,3/4,0
-poids colonne: version L 116 Kg. (256 Lbs)
version M 130 Kg. (287 Lbs)
version H 149 Kg. (328,5 Lbs)

CLASE 2
-velocidad carro: m./min. 2,1/3,1 ~ 50 Hz
m./min. 2,7/3,7 ~ 60 Hz
versión con velocidad regulable m./min. 1,3/4,0
-peso de la columna: versión L 116 Kg. (256 Lbs)
versión M 130 Kg. (287 Lbs)
versión H 149 Kg. (328,5 Lbs)

-SW1-

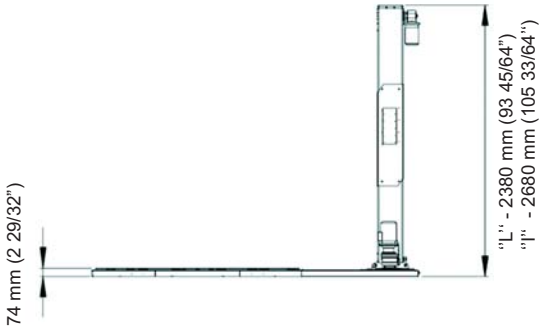
74 mm (2 29/32")
"L" - 2380 mm (93 45/64")
"I" - 2680 mm (105 33/64")

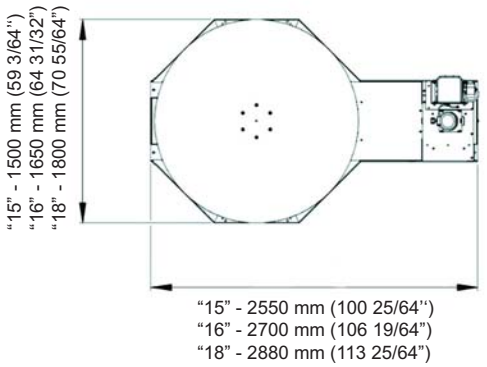
"15" - 1500 mm (59 3/64")
"16" - 1650 mm (64 31/32")
"18" - 1800 mm (70 55/64")
"15" - 2550 mm (100 25/64")
"16" - 2700 mm (106 19/64")
"18" - 2880 mm (113 25/64")

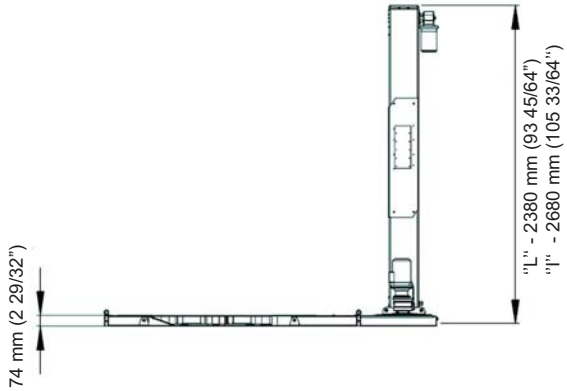
74 mm (2 29/32")
"L" - 2380 mm (93 45/64")
"I" - 2680 mm (105 33/64")

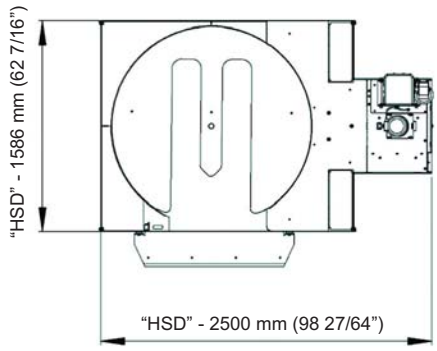
"HSD" - 1586 mm (62 7/16")
"HSD" - 2500 mm (98 27/64")

-SW2-

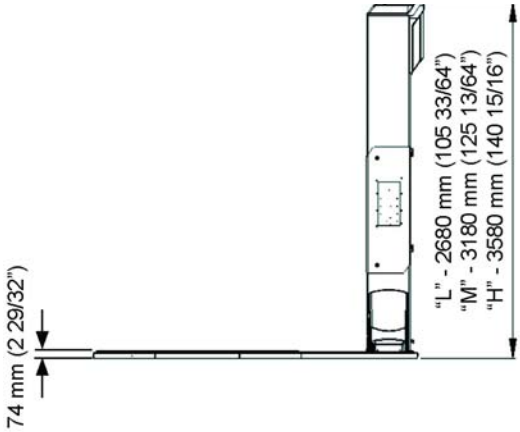
74 mm (2 29/32")
"L" - 2680 mm (105 33/64")
"M" - 3180 mm (125 13/64")
"H" - 3580 mm (140 15/16")

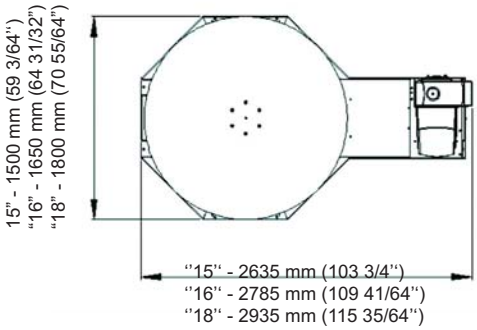
15" - 1500 mm (59 3/64")
"16" - 1650 mm (64 31/32")
"18" - 1800 mm (70 55/64")
''15'' - 2635 mm (103 3/4'')
''16'' - 2785 mm (109 41/64'')
''18'' - 2935 mm (115 35/64'')

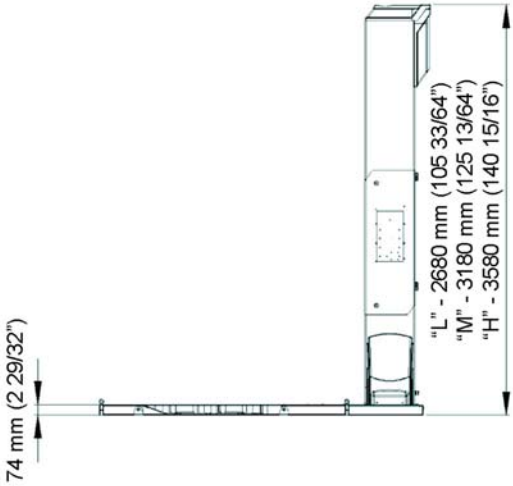
74 mm (2 29/32")
"L" - 2680 mm (105 33/64")
"M" - 3180 mm (125 13/64")
"H" - 3580 mm (140 15/16")

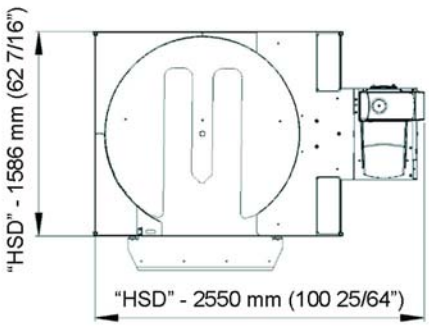
"HSD" - 1586 mm (62 7/16")
"HSD" - 2550 mm (100 25/64")

-1-

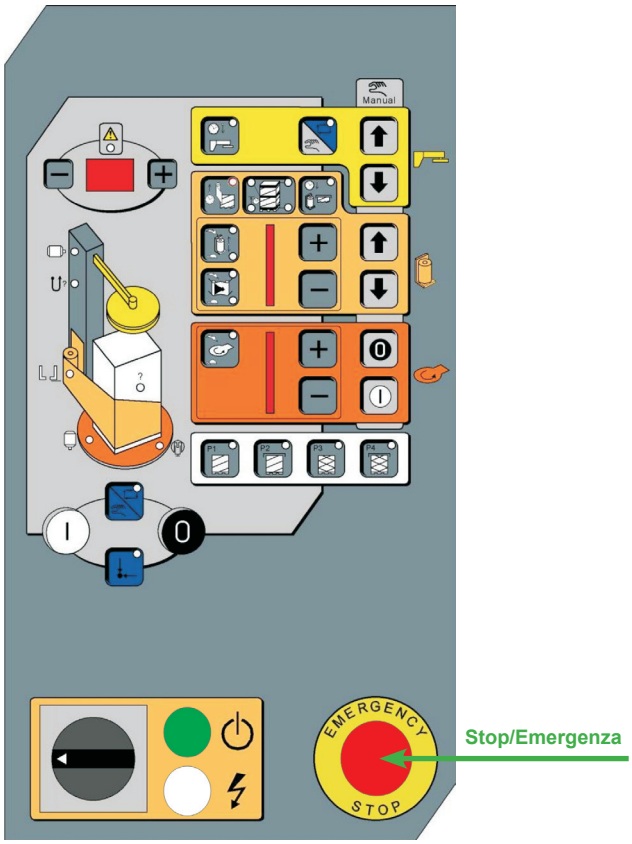

-2-

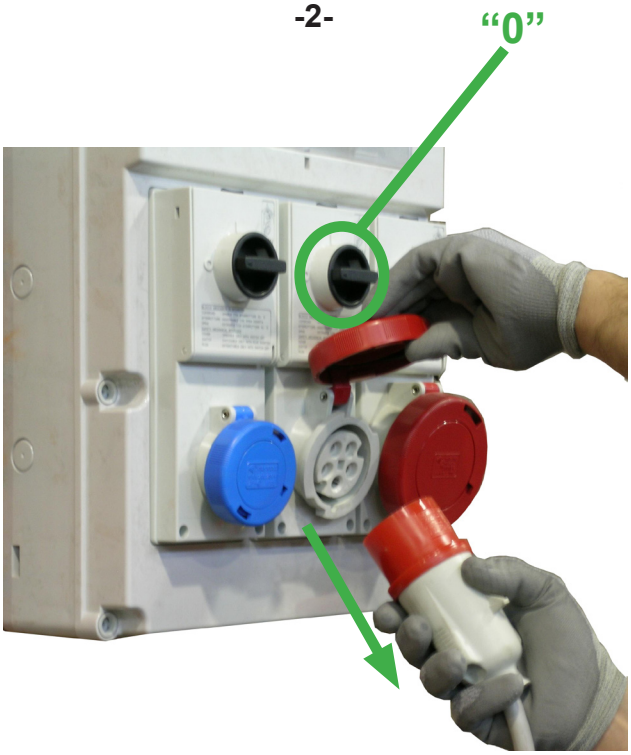

Conservare questo manuale di istruzioni: le informazioni in esso contenute Vi aiuteranno a mantenere la Vostra macchina in perfette condizioni ed a lavorare in piena sicurezza.
Leggere attentamente tutte le istruzioni prima di utilizzare la macchina; prestare particolare attenzione alle sezioni dove si incontra questo simbolo: ⚠
La macchina dispone di un pulsante di STOP-EMERGENZA a ritenuta, posto sul quadro comandi (fig.1); se premuto arresta la macchina in qualsiasi punto del ciclo.
⚠ Staccare la spina di alimentazione dalla presa di corrente prima di ogni operazione di manutenzione (fig.2).

Keep this manual: the information contained will help you maintain your machine in good and safe working conditions.
Read all instructions carefully before using the machine; please pay particular attention to sections marked by the symbol: ⚠
The machine is provided with a lockable EMERGENCY STOP button, placed on the control panel (fig. 1); when pressed, it stops the machine at any point in the working cycle.
⚠ Disconnect the electrical plug from the mains before any maintenance operation (fig. 2).

Dieses Handbuch muss aufbewahrt werden: die Informationen die Hier enthalten sind werden euch helfen, die Maschine in perfektem Zustand zu erhalten und in voller Sicherheit zu arbeiten. Alle Anweisungen müssen genau gelesen werden, bevor man die Maschine im betrieb nimmt.
Große Aufmerksamkeit geben für die Teile wo dieser Symbol drauf gezeichnet ist ⚠
Die Maschine verfügt über einen STOP-NOT Zuhaltungsknopf, der auf die Steuerschalttafel angebracht ist (bild 1); wenn er gedrückt wird hält die Maschine sofort an.
⚠ Bevor man jegliche Erhaltungsarbeiten führt, sollte man den Stecker rausziehen (bild 2)

Conserver ce manuel d'instructions: les informations qu'il contient vous aideront à maintenir votre machine en parfaites conditions et à travailler en toute sécurité.
Lire attentivement toutes les instructions avant d'utiliser la machine: faire particulièrement attention aux sections portant ce symbole ⚠
La machine dispose d'un bouton de STOP-URGENCE à retenue, placé sur le panneau des commandes (fig.1); en le pressant on arrête la machine à n'importe quel point du cycle.
⚠ débrancher la machine avant toutes les opérations de maintenance (fig 2)

Guarden el presente manual de instrucciones: la información que contiene Les ayudará a mantener Su máquina en perfectas condiciones y Les permitirá trabajar en total seguridad.
Lean con cuidado todas las instrucciones antes de utilizar la máquina; pongan particular cuidado en las secciones en las que se encuentra este símbolo: ⚠
La máquina está equipada con un pulsador de STOP-EMERGENCIA de retención, posicionado en el cuadro de mandos (fig. 1); al pulsarlo, la máquina se para en cualquier punto del ciclo.
⚠ Desconecten el enchufe de alimentación de la toma de corriente antes de efectuar cualquiera operación de mantenimiento (fig. 2).

- Operatore conduttore di macchina
- Manutentore meccanico
- Manutentore elettrico
- Tecnico del costruttore

Il lavoro con la macchina può essere svolto solo da persone aventi le qualifiche definite nelle pagine seguenti.
Sarà responsabilità dell'utilizzatore definire le persone qualificate ai vari livelli di intervento e dare alle stesse l'idoneo addestramento e le consegne operative come definite in questo manuale.

-Machine operator
-Mechanical maintenance technician
-Electrical maintenance technician
-Manufacturer's technician

Only staff with the qualifications defined in the following pages may operate on the machine.
It is the user's responsibility to appoint the operators with the appropriate qualification levels and to supply them with the suitable training and operating instructions as defined in this manual.

-Maschinenbedienungsmann
-Mechanikerinstandhaltungsmann
-Elektrikerinstandhaltungsmann
-Erbauer Techniker

Die Arbeit mit der Maschine darf nur von qualifizierten Personen, wie in den nächsten Seiten beschrieben , ausgeführt werden.
Der Benutzer trägt die Verantwortung für die qualifizierten Personen, die auf verschiedenen Niveau eingreifen, er soll für die geeignete Ausbildung sorgen, und die Angaben dieses Buches folgen.

-Opérateur conducteur de machine
-Mécanicien de maintenance
-Electricien de maintenance
-Technicien du constructeur

Le travail de la machine ne peut être effectué que par des personnes ayant les qualifications définies aux pages suivantes.
L'utilisateur aura la responsabilité de repérer le personnel qualifié pour les différents niveaux d'intervention, il le formera et lui donnera les consignes opérationnelles telles qu'elles sont définies dans ce manuel.

-Operador conductor de máquina
-Encargado del mantenimiento mecánico
-Encargado del mantenimiento eléctrico
-Técnico del constructor

Pueden trabajar con la máquina sólo las personas calificadas, indicadas en las páginas siguientes.
El utilizador se considera responsable por lo que se refiere a la determinación del personal calificado para los distintos niveles de intervención, así como tiene que entrenar y definir los cargos operativos según lo establecido en el presente manual.

Qualifica 1
CONDUTTORE DI MACCHINA
Operatore addestrato e abilitato alla conduzione della macchina attraverso operazione di carico e scarico dei pallet, conduzione del ciclo di fasciatura, sostituzione della bobina di film.

⚠ I responsabili di stabilimento e di reparto presteranno estrema attenzione che il conduttore macchina sia stato addestrato a tutte le operazioni prima di cominciare a lavorare con la macchina.

Qualifica 2
MANUTENTORE MECCANICO
Tecnico qualificato in grado di condurre la macchina come il CONDUTTORE MACCHINA e in più di farla funzionare con protezioni disabilitate, di intervenire sugli organi meccanici per regolazioni, manutenzioni e riparazioni.
Non è abilitato a interventi su impianti sotto tensione.

Qualification 1
MACHINE OPERATOR
This operator is trained and enabled to use the machine and carry out operations such as loading and unloading pallets, wrapping pallets, changing film reels.

⚠ The factory and division managers should ensure that the operator has been properly trained on all functions of the machine before starting work.

Qualification 2
MECHANICAL MAINTENANCE TECHNICIAN
This operator is qualified to use the machine as the MACHINE OPERATOR and is also able to operate the machine with disconnected safety protections, to check and adjust mechanical parts, to carry out maintenance and repairs.
He is not allowed to work on live electrical parts.

MASCHINEN BEDIENUNGSMANN
Ausgebildeter Mann, der die Maschine bedient, bei Ladung und Abladung der Palette, bei Umwicklungsarbeitsablauf, bei Folienspulenkapselnersetzung.

⚠ Die Betriebproduktmanager werden höchste Achtung geben, dass der Maschinenoperator für alle Bedienungen ausgebildet ist, bevor er mit der Arbeit beginnt.

Qualifikation 2
MECHANISCHER INSTANDHALTUNGSMANN
Ist qualifizierter Techniker, der wie der BEDIENUNGSMANN, die Maschine benutzen kann, dazu kann er ohne Schutzvorrichtungen die Maschine einstellen, pflegen und reparieren.
Er ist nicht für Eingriffe auf Anlage unter Spannung Befähigt.

Qualification1
CONDUCTEUR DE MACHINE.
Opérateur formé et apte à la conduite de la machine à travers les opérations de chargement et déchargement des palettes, la conduite du cycle d'enveloppement, le remplacement de la bobine du film.

⚠ Les responsables d'entreprise et de service feront très attention à ce que le conducteur de la machine soit formé à toutes les opérations avant de commencer à conduire la machine.

Qualification 2
MÉCANICIEN DE MAINTENANCE.
Technicien qualifié capable de conduire la machine COMME LE CONDUCTEUR DE MACHINE et en plus capable de la faire fonctionner avec les protections désactivées, d'intervenir sur les parties mécaniques pour des réglages, maintenance et réparations.
N'est pas apte à des interventions sur des installations sous tension.

Especialización 1
CONDUCTOR DE MÁQUINA
Operador entrenado y habilitado para conducir la máquina por medio de operación de carga y descarga de las paletas, gestión del ciclo de bobinado, sustitución de la bobina de película.

⚠ Los responsables de la planta y de las secciones tienen que poner mucho cuidado en que el conductor esté entrenado en todas las operaciones antes de empezar a trabajar con la máquina.

Especialización 2
ENCARGADO DEL MANTENIMIENTO MECÁNICO
Técnico calificado capaz de conducir la máquina como el CONDUCTOR MÁQUINA y, además, capaz de ponerla en función con las protecciones deshabilitadas, de intervenir en los órganos mecánicos para efectuar ajustes, operaciones de mantenimiento y reparaciones.
No está habilitado para efectuar intervenciones en equipos bajo tensión.

Qualifica 2a
MANUTENTORE ELETTRICISTA
Tecnico qualificato in grado di condurre la macchina come il CONDUTTORE MACCHINA e in più di farla funzionare con protezioni disabilitate, di intervenire sulle regolazioni e sugli impianti elettrici per manutenzione e riparazione.
Opera in presenza di tensione all'interno di quadri elettrici, apparecchiature di controllo ecc.

Qualifica 3
TECNICO DEL COSTRUTTORE
Tecnico qualificato del costruttore o del suo rappresentante che interviene solo per riparazioni complesse o modifiche speciali, quando concordate con l'utilizzatore.

Qualification 2a
ELECTRICAL MAINTENANCE TECHNICIAN
This operator is qualified to use the machine as the MACHINE OPERATOR and is also able to operate the machine with disconnected safety protections, to check and adjust electrical parts, to carry out maintenance and repairs.
He is allowed to work on live electrical panels, control equipment, etc.

Qualification 3
MANUFACTURER'S TECHNICIAN
Skilled operator sent by the manufacturer of his agent to perform complex repairs or modifications, when agreed with the customer.

Qualifikation 2a
ELEKTRIKER INSTANDSHALTUNGSMANN
Ist ein qualifizierter Techniker der die Maschine, wie der MASCHINENBEDIENUNGSMANN, bedienen kann, dazu kann er ohne Schutzvorrichtung die elektrische Anlage einstellen, pflegen und reparieren.
Er ist nicht für Eingriffe unter Spannung befähigt.

Qualifikation 3
ERBAUERSTECHNIKER
Ist ein qualifizierter Erbauertechniker oder seinen Vertreter, der nur bei komplizierte oder Sonderänderungen eingreifen kann, wenn vorher mit dem Benutzer abgesprochen worden sind.

Qualification 2a
ÉLECTRICIEN DE MAINTENANCE
Technicien qualifié capable de conduire la machine comme LE CONDUCTEUR DE MACHINE et en plus capable de la faire fonctionner avec les protections désactivées, d'intervenir pour des réglages et sur les installations électriques pour la maintenance et les réparations.

Qualification 3
TECHNICIEN DU CONSTRUCTEUR
Technicien qualifié du constructeur ou de son représentant qui intervient uniquement pour des réparations complexes ou des modifications particulières, en accord avec l'utilisateur.

Especialización 2a
ENCARGADO DEL MANTENIMIENTO ELÉCTRICO
Técnico calificado capaz de conducir la máquina como el CONDUCTOR MÁQUINA y, además, capaz de ponerla en función con las protecciones deshabilitadas, de intervenir en los ajustes y en las instalaciones eléctricas para efectuar operaciones de mantenimiento y de reparación.
Opera en presencia de tensión en el interior de cuadros eléctricos, equipos de control, etc.

Especialización 3
TÉCNICO DEL CONSTRUCTOR
Técnico calificado del constructor o de su representante que interviene sólo para reparaciones más complejas o para efectuar especiales modificaciones, si establecidas junto con el utilizador.

Prescrizioni per interagire in modo sicuro con la macchina
Il lavoro con la macchina può essere svolto solo da persone aventi le qualifiche definite alla scheda 3.4 - 1.
Sarà responsabilità dell'utilizzatore definire le persone qualificate ai vari livelli di intervento e dare alle stesse l'idoneo addestramento e le consegne operative come definite in questo manuale.

Stati della macchina
Elenco degli stati possibili con questa macchina:
-marcia automatica;
-marcia con protezioni ridotte;
-arresto con interruttore generale;
-arresto con pulsante di emergenza;
-collegamento elettrico disconnesso.

Instructions for a safe use of the machine
Only staff with the qualifications defined in section 3.4 - 1 may operate on the machine. It is the user's responsibility to appoint the operators with the appropriate qualification levels and to supply them with the suitable training and operating instructions as defined in this manual.

Machine modes
List of the machine possible modes:
-automatic running;
-running with safety protections reduced;
-stopped by using the main switch;
-stopped by using the lockable emergency stop button;
-electric power disconnected.

Anweisungen für ein sicheres Gebrauch der Maschine
Die Arbeit mit der Maschine, darf nur von qualifizierten Personen (siehe Karteikarte 3.4 - 1) ausgeführt werden.
Der Benutzer trägt die Verantwortung um die qualifizierte Arbeiter zu bestimmen und ihnen die geeignete Ausbildung und die Gebrauchsanweisungen zu Geben.

Maschinenzustand
Verzeichnis der möglichen Maschinenzustände:
-automatische Gang;
-gang mit reduzierten Sicherheitsschutz;
-anhaltung bei Hauptschalter;
-anhaltung bei Notschalter;
-abgestellte elektrische Verbindung.

Prescriptions afin d'intervenir en toute sécurité sur la machine
Le travail sur la machine ne peut être effectué que par des personnes ayant les qualifications définies à la fiche 3.4-1.
L'utilisateur aura la responsabilité de repérer le personnel qualifié pour les différents niveaux d'intervention, il le formera et lui donnera les consignes opérationnelles telles qu'elles sont définies dans ce manuel.

Etats de la machine
Liste des états possibles avec cette machine:
-marche en automatique;
-marche avec protections réduites;
-arrêt par interrupteur général;
-arrêt par bouton d'urgence;
-installation électrique débranchée.

Prescripciones para interactuar de manera segura con la máquina
Sólo el personal calificado, con las especializaciones definidas en la ficha 3.4-1 puede utilizar la máquina.
El utilizador se considera responsable por lo que se refiere a la determinación del personal calificado para los distintos niveles de intervención así como de su entrenamiento y de la determinación de los cargos operativos, según lo indicado en el presente manual.

Condiciones de la máquina
Lista de las posibles condiciones en que esta máquina se puede encontrar:
-marcha automática;
-marcha con protecciones reducidas;
-parada por medio del interruptor general;
-parada por medio de pulsador de emergencia;
-conexión eléctrica desconectada.

Numero operatori
Le operazioni sotto descritte sono state analizzate dal fabbricante; il numero degli operatori indicato per ciascuna di esse è adeguato per svolgere la funzione in modo ottimale. Un numero di operatori inferiore o superiore potrebbe mettere in pericolo la sicurezza del personale coinvolto.

Qualifica degli operatori
E' indicata per ogni operazione la qualifica minima dell'operatore.

OPERAZIONE	STATO DELLA MACCHINA	QUALIFICA OPERATORE	NUMERO OPERATORI
Installazione e preparazione all'uso	Marcia con protezioni ridotte	2 / 2a	2
Impostazione del programma di fasciatura	Ferma con STOP EMERGENZA rilasciato sistema inserito	1	1
Sostituzione rotolo film estensibile	Ferma con STOP EMERGENZA ritenuto sistema inserito	1	1
Carico e scarico	Ferma con STOP EMERGENZA ritenuto	1	1
Manutenzione ordinaria	Collegamento elettrico disconnesso	2	1
Manutenzione meccanica	Marcia con protezioni ridotte	2	1
Manutenzione elettrica straordinaria	Marcia con protezioni ridotte	3	1
Fasciatura	Macchina con ciclo manuale/automatico di fasciatura	1	1

Number of operators
The operations described hereinafter have been analysed by the manufacturer; the number of operators for each operation is suitable to perform it in the best way. More or fewer operators could be unsafe.

Operators' qualifications
The minimum operator qualification is indicated for each operation.

OPERATION	MACHINE MODE	OPERATOR'S QUALIF.	N° OF OPERATORS
Installation and set up of the machine	Running with safety protections disabled	2 / 2a	2
Selecting the wrapping programme	Stopped with EMERGENCY STOP released-system connected	1	1
Replacing the stretch film reel	Stopped with EMERGENCY STOP locked-system connected	1	1
Loading and unloading	Stopped with EMERGENCY STOP locked	1	1
Ordinary maintenance	Electric power disconnected	2	1
Mechanical maintenance	Running with safety protections disabled	2	1
Extraordinary maintenance (electrical)	Running with safety protections disabled	3	1
Wrapping	Machine with manual/automatic wrapping programme	1	1

Anzahl der Operatoren
Die unten beschriebene Arbeitsgänge sind seitens der Hersteller analisiert worden; die angegebenen Anzahl der Operatoren für jeden Arbeitsgang, ist für eine optimale Arbeitsablauf geeignet. Einen niedriger oder höherer Anzahl, wurde die Sicherheit der Mitarbeitern gefährden.

Operatoren Qualifizierung
Für jede Arbeitsgang ist die minimale Qualifizierung der Operatoren gezeigt.

ARBEITSGANG	MASCHINENZUSTAND	QUALIFIKATION DER OPERATOREN	ANZAHL DER OPERATOREN
Maschineninstallation und Vorbereitung	Gang mit reduzierten Sicherheitsschutz	2 / 2a	2
Bindeprogramm Einführung	Still mit NOTSTOP entlüftet, System eingeschaltet	1	1
Dehnbaren Spulenfolie Austausch	Still mit NOTSTOP zurückgehalten, System eingeschaltet	1	1
Aufladung und Abladung	Still mit NOTSTOP zurückgehalten	1	1
Ordinäre Wartung	Elektrische Verbindung abgestellt	2	1
Mechanische Wartung	Gang mit reduzierten Sicherheitsschutz	2	1
Elektrische Sonderwartung	Gang mit reduzierten Sicherheitsschutz	3	1
Umhüllung	Maschine mit manuelle/ automatische Umwicklungszyklus	1	1

Nombre d'opérateurs
Les opérations ci-dessous ont été analysées par le fabricant ; le nombre d'opérateurs indiqué pour chacune d'elles est adapté pour effectuer la fonction d'une manière optimale. Un nombre d'opérateurs inférieur ou supérieur pourrait mettre en danger la sécurité du personnel y travaillant.

Qualification des opérateurs
Pour chaque opération est indiquée la qualification minimum.

OPERATION	ETAT DE LA MACHINE	QUALIFICATION OPERATEUR	NUMBRE OPERATEURS
Installation préparation a l'utilisation	Marche avec protections réduites	2 / 2a	2
Préparation du programme d'enveloppement	Arret avec STOP D'URGENCE retenu Systeme enclanché	1	1
Remplacement du rouleau de film extensible	Arret avec STOP D'URGENCE retenu Systeme enclanché	1	1
Chargement et dechargement	Arret avec STOP D'URGENCE retenu	1	1
Maintenance ordinaire	Connection electrique debranche	2	1
Maintenance mecanique	Marche avec protections reduites	2	1
Maintenance electrique extraordinaire	Marche avec protections reduites	3	1
Enveloppement	Machine avec cycle manuel/automatique d'enveloppement	1	1

Número operadores
Las operaciones descritas a continuación han sido analizadas por el constructor; el número de los operadores indicado para cada operación resulta conforme para actuar de forma optimal. Un número de operadores inferior o superior podría perjudicar la seguridad del personal encargado.

Especialización de los operadores
Para cada operación se indica la especialización mínima que necesita el operador.

OPERACIÓN	CONDICIÓN DE LA MÁQUINA	ESPECIALIZACIÓN OPERADOR	NÚMERO OPERADORES
Instalación y preparación al uso	Marcha con protecciones reducidas	2 / 2a	2
Configuración del programa de envoltura	Para con STOP EMERGENCIA desenganchado sistema conectado	1	1
Sustitución bobina de película	Para con STOP EMERGENCIA retenido sistema conectado	1	1
Carga y descarga	Para con STOP EMERGENCIA retenido	1	1
Mantenimiento ordinario	Conexión eléctrica desconectada	2	1
Mantenimiento mecánicostraordinaria	Marcha con protecciones reducidas	2	1
Mantenimiento eléctrico extraordinario	Marcha con protecciones reducidas	3	1
Envoltura	Máquina con ciclo manual/automático de envoltura	1	1

-1-

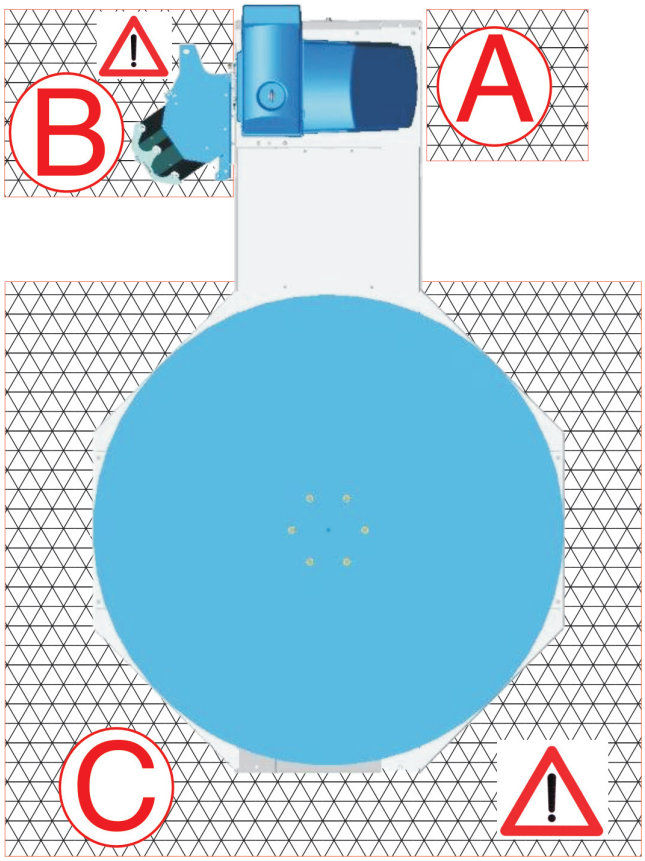

Posizione corretta operatore
La posizione corretta dell'operatore è di fronte al pannello comando (zona A) durante tutta la fase di avvolgimento del pallet, sia esso manuale o automatico.
La zona B indica la posizione per effettuare il caricamento della bobina film.
La zona C indica l'area di carico.

⚠ Durante il funzionamento l'operatore dovrà essere esclusivamente nella posizione A.

Nella figura 2 è raffigurata l'area di carico per la piattaforma HSD.

Correct operator position
The operator's correct position is in front of the control panel (area A) during the entire pallet wrapping phase, whether manual or automatic.
Area B indicates the position for carrying out film reel loading.
Area C indicates the loading area.

⚠ When functioning, the operator must exclusively be in area A.

Fig. 2 shows the HSD turntable loading area.

Richtiger Standort des Maschinenarbeiter
Der richtige Standort des Maschinenarbeiter, ist während der ganzen Zeit der Paletten Umwicklung, vor der Bedienungstafel (Zone A) ob manuell oder automatisch.
Die Zone B bezeichnet die Ladungsposition den Folienspulenkapsel.
Zone C zeigt die Ladungsfläche.

⚠ Während des Betriebs muss der Arbeiter sich ausschließlich in der Zone A befinden.

Im Bild 2 ist die Fläche für die Ladung der Plattform HSD gebildet.

-2-

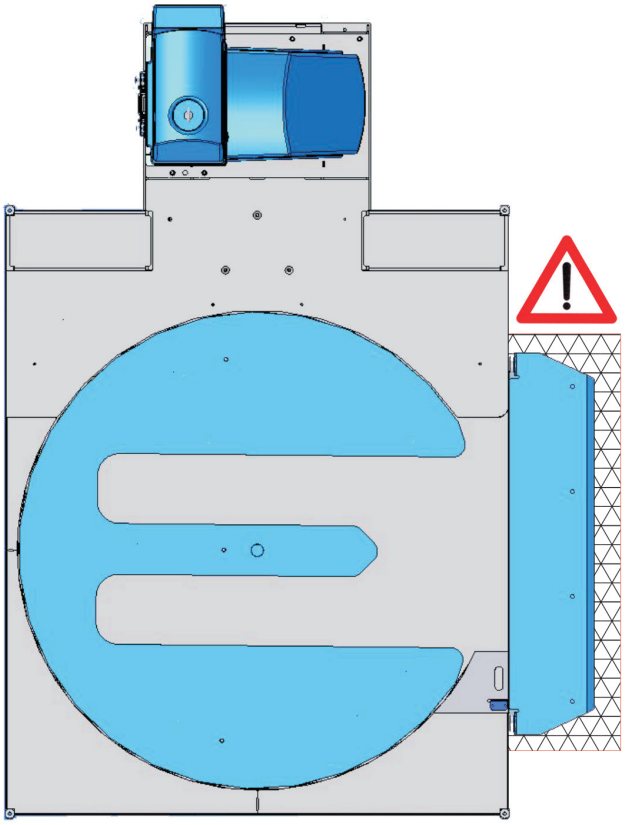

Position correcte de l'opérateur
La position correcte de l'opérateur est en face du panneau de commande (zone A) pendant toute la phase d'enveloppement de la palette, en manuel ou en automatique.
La zone B indique la position pour effectuer le chargement de la bobine du film.
La zone C indique l'aire de chargement.

⚠ pendant tout le fonctionnement l'opérateur devra être exclusivement en position A.

Sur la figure 2 est représentée la plate-forme HSD.

Posición correcta del operador
La posición correcta del operador se encuentra frente del panel de mando (zona A) durante toda la fase de bobinado de la paleta, tanto en modalidad manual como en automática.
La zona B indica la posición para efectuar la carga de la bobina de película.
La zona C indica el área de carga.

⚠ Durante el funcionamiento, el operador tiene que encontrarse sólo en la posición A.

En la figura 2 se representa el área de carga para la plataforma HSD.

Verificare sempre la stabilità del carico prima di avviare la macchina.

Regolare sempre la forza di tiro del film in funzione del carico da avvolgere; infatti tale forza è in grado di provocare la caduta di carichi instabili o troppo leggeri.

Always check load is stable before starting the machine.

Always adjust tension strength of film on the basis of the load to wrap; such strength can in fact make unstable or very light loads drop.

Bevor man die Maschine anlässt, sollte man immer , die Standfestigkeit des Lasts überprüfen.

Die Folienzugstärke des Lasts sollte immer zum Umwickeln reguliert werden: in der Tat kann diese Stärke das Abfallen der unstabile oder zu leichte Last verursachen.

Toujours bien vérifier la stabilité du chargement avant de mettre en marche la machine.

Toujours régler la force de traction du film en fonction du chargement à envelopper: en effet cette force de traction pourrait provoquer la chute de chargements instables ou trop légers.

Verifiquen siempre la estabilidad de la carga antes de activar la máquina.

Ajusten siempre la fuerza de tensión de la película según el tipo de material por envolver; de hecho, dicha fuerza puede causar la caída de las cargas inestables o demasiado ligeras.

-1-

-2-

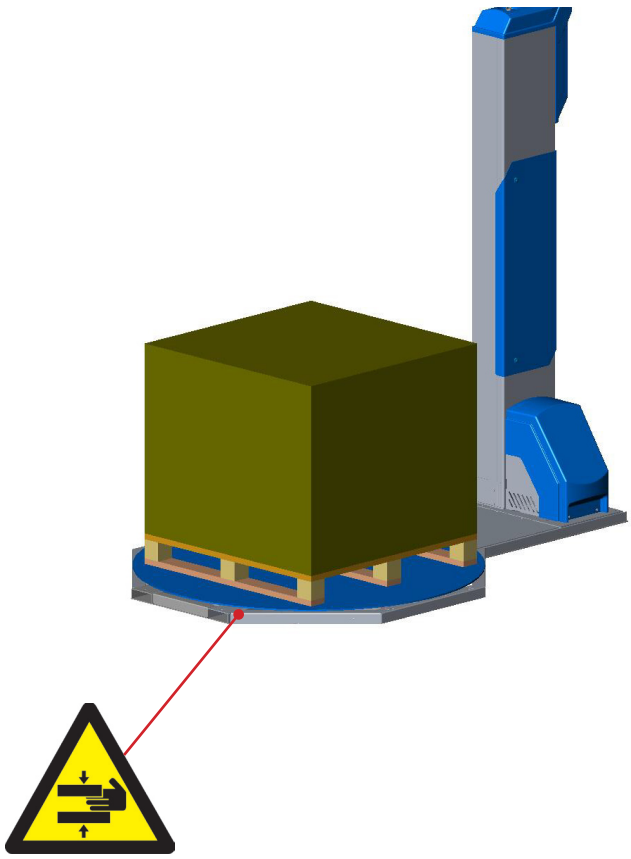

La macchina è stata progettata in conformità alle norme indicate nella scheda 1.3 - 1 con vari accorgimenti e dispositivi antinfortunistici, che non devono mai essere rimossi o disattivati. Nonostante le precauzioni per la sicurezza adottate dai progettisti, è essenziale che l'operatore e i tecnici addetti alla manutenzione siano preventivamente informati dei seguenti pericoli residui non eliminabili:

- Piattaforma girevole. Non entrare mai nelle aree di rotazione della piattaforma, neppure quando la macchina è ferma (fig. 1).
- Non toccare l'area tra il basamento fisso e la piattaforma girevole. Pericolo di schiacciamento (fig. 2).

The machine has been designed in accordance with the rules indicated in section 1.3 - 1 and incorporates various safety protections which should never be removed or disabled.
Notwithstanding the safety precautions conceived by the designers of the machine, it is essential that the operator and maintenance technicians be warned that the following residual hazards cannot be eliminated:

- Turntable. Never step on the turntable, even when the machine is not working (fig. 1).
- Never touch the area between the base of the machine and the turntable. Danger of crushing (fig. 2).

Die Maschine ist den angegebenen Normen, wie auf Karte 1,3-1, mit verschiedenen Umfallsverhütung Einrichtungen, die niemals entfernt und entaktiviert werden sollen, entworfen worden.
Trotz den Sicherheitsmassnahmen, die von den Entwicklern angewendet sind, ist es wichtig, dass die Arbeiter und die Wartungstechniker im voraus über die nicht beseitigte restliche Gefahren, informiert werde:

- Drehbare Plattform. Nie in die Drehzone der Plattform reingehen, nicht einmal bei stehende Maschine. (Bild 1).
- Die Fläche zwischen feste Grundfläche und drehbare Plattform, darf nicht berührt werden. Quetschgefahr! (Bild2).

La machine a été projetée en conformité aux normes indiquées sur la fiche 1.3-1 avec différents dispositifs contre les accidents qui ne doivent jamais être démontés ou désactivés. Malgré les précautions pour la sécurité adoptées dans le projet il est essentiel que l'opérateur et les techniciens de la maintenance soient informés à l'avance des dangers qui ne peuvent pas être complètement éliminés:

- Plate-forme tournante. Ne jamais entrer dans les aires de rotation de la plate-forme, même lorsque la machine est arrêtée (fig.1).
- Ne pas toucher la base fixe et la plate-forme tournante. Danger d'écrasement (fig.2).

La máquina se ha proyectado en conformidad con las normas indicadas en la ficha 1.3-1 con las varias precauciones y los dispositivos contra los accidentes laborales, que nunca tienen que eliminarse o desactivarse. No obstante las precauciones para la seguridad adoptadas por los proyectistas, resulta fundamental que el operador y los técnicos encargados del mantenimiento dispongan previamente de la información relativa a los siguientes peligros residuales que no se pueden eliminar:

- Plataforma giratoria. Nunca entren en las áreas de rotación de la plataforma, ni siquiera cuando la máquina está parada (fig. 1).
- No toquen el área entre el bastidor fijo y la plataforma giratoria. Peligro de aplastamiento (fig. 2).

-3-

-4-

-5-

Pallet in movimento (fig. 3): non avvicinarsi e non toccare mai il pallet quando la piattaforma è in movimento.
Verificare sempre che le dimensioni del carico non siano superiori al diametro della piattaforma.

Durante la discesa del portabobina non sostare sotto il raggio di azione dello stesso prestando particolare attenzione a non interporre parti del corpo tra il pavimento ed il carrello (fig.4).

Non inserire le mani tra il carrello in movimento e la colonna. Pericolo di schiacciamento (fig. 5).

Moving pallet (fig. 3): stay clear and never touch the pallet when the turntable is moving.
Always make sure that the dimensions of the load do not exceed those of the turntable.

When the film carriage comes down do not remain under its range of action paying particular attention not to have parts of the body between the floor and the carriage (fig. 4).

Do not touch the area between the moving film carriage and the column. Danger of crushing (fig. 5)

Palette in Bewegung (Bild 3): nicht Näher kommen und die Palette berühren, wenn die Plattform läuft.
Das Maß der Ladung immer überprüfen, es darf nicht größer sein als den Durchmesser der Plattform.

Während des Abstiegs des Spulenkapselhalter, nicht unter dem Umkreis der selben stehen, und aufpassen, dass Körperteile sich nicht zwischen Boden und Schlitten sich befinden (Bild 4).

Nie die Hände zwischen Schlitten in Bewegung und Säule schieben. Quetschgefahr! (Bild 5)

Palette en mouvement (Fig. 3): Ne pas s'approcher et ne jamais toucher la palette lorsque la plate-forme est en mouvement.
Toujours bien vérifier que les dimensions du chargement ne sont pas supérieures au diamètre de la plate-forme.

Pendant la descente du porte-bobine ne pas rester dans le rayon d'action de celui-ci et faire attention à ne pas se mettre entre le sol et le chariot (fig.4).

Ne pas enfiler les mains entre le chariot en mouvement et la colonne. Danger d'écrasement (fig.5).

Paleta en movilización (fig. 3): no se acerquen y nunca toquen la paleta cuando la plataforma está en movimiento.
Verifiquen siempre que las dimensiones de la carga no resulten superiores al diámetro de la plataforma.

Durante la bajada del porta bobina no se detengan bajo la zona de intervención del mismo y pongan particular cuidado en no poner partes del cuerpo entre el suelo y el carro (fig. 4).

No introduzcan las manos entre el carro en movimiento y la columna. Peligro de aplastamiento (fig. 5).

-6-

Non passare mai tra la colonna e il bancale (fig. 6).

Per macchine dotate di pressore: non sostare mai sotto il raggio di azione salita/discesa del pressore.

Per macchine con piattaforma HSD: non avvicinarsi alla piattaforma durante il ciclo di rotazione della stessa. Pericolo di schiacciamento (fig. 7).

Do not walk between the column and the pallet (fig. 6).

For machines with presser: never stay under the up / down range of action of the presser.

For machines with HSD turntable: do not go near the turntable during its rotation cycle. Danger of crushing (fig. 7).

Niemals zwischen Säule und Bett laufen (Bild 6)

Für Maschinen mit Drucker: niemals unter den Umkreis des Aufstieg/Abstieg des Drucker verbleiben.

Für Maschinen mit Plattform HSD: nicht in der nähe der Plattform, während sie dreht, kommen. Quetschgefahr! (Bild 7).

-7-

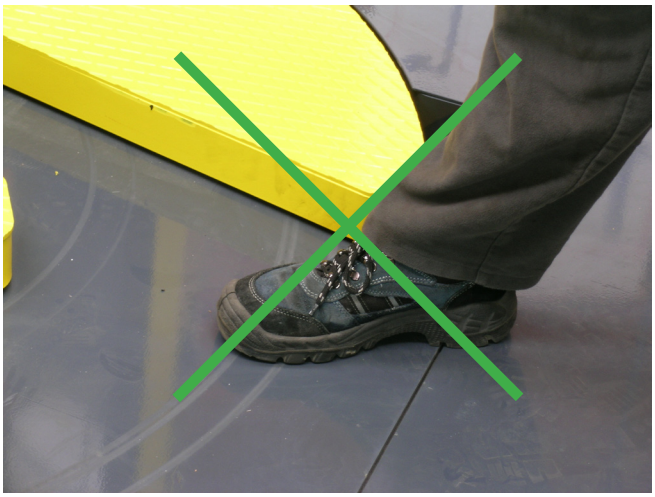

Ne jamais passer entre la colonne et la table (fig. 6).

Pour les machines dotées de presseur: ne jamais rester sous le rayon d'action montée/descente du presseur.

Pour les machines avec plate-forme HSD : Ne pas s'approcher de la plate-forme pendant le cycle de rotation de celle-ci: danger d'écrasement (fig. 7).

Nunca pasen entre la columna y la bancada (fig. 6).

Para máquinas equipadas con prensor: nunca se detengan en la zona de intervención de subida/bajada del prensor.

Para máquinas con plataforma HSD: no se acerquen a la plataforma durante el ciclo de rotación de la misma. Peligro de aplastamiento (fig. 7)

In prossimità della bobina del film e del pallet, successivamente all'avvolgimento, potrebbero generarsi leggere cariche elettrostatiche, che non determinano rischi, purché la macchina non sia installata in ambienti con atmosfera potenzialmente esplosiva.
Ci potrebbero essere comunque conseguenze sul prodotto da avvolgere se elettrostaticamente suscettibile.

Following the winding process, light electrostatic charges may occur near the film reel and the pallet.
These do not constitute a risk, as long as the machine is not installed in areas with a potentially explosive atmosphere.
This might in any case cause consequences on the product to be wound, if electrostatically susceptible.

In der nähe der Filmspule und der Palette, nach der Einwicklung, könnten leichte elektrostatische Ladungen entstehen, die keinen Risiko verursachen, außer wenn die Maschine, in eine Umgebung mit potentielle explosive Atmosphäre eingesetzt ist.
Es könnten auf jedenfalls Auswirkungen auf das einzuwickelnde Produkt geben, wenn es elektrostatisch empfindlich ist.

De légères décharges électrostatiques pourraient avoir lieu à proximité de la machine et de la palette, après l'enveloppement, sans déterminer de risques particuliers si la machine n'est pas installée dans un endroit à atmosphère potentiellement explosive.
Il se peut qu'il y ait tout de même quelques conséquences au niveau du produit s'il est électrostatiquement sensible.

Con proximidad a la bobina de la película y a la plataforma elevadora, sucesivamente al envolvimiento, podrían generarse ligeras cargas electrostáticas, que no comportan riesgos, siempre que la máquina no sea instalada en ambientes con atmósfera potencialmente explosiva.
Podrían darse de todos modos consecuencias en el producto a envolver si fuese electrostáticamente susceptible.

Divieti relativi a comportamenti non consentiti o non corretti

-non cercare mai di contrastare la rotazione del pallet se non premendo il pulsante STOP EMERGENZA.
-non utilizzare la macchina con le protezioni smontate e non inibire le sicurezze.
-non utilizzare la macchina se non completamente montata, installata e fissata a terra secondo le istruzioni indicate nel presente manuale.
-non effettuare senza autorizzazione regolazioni, riparazioni e manutenzioni che richiedono l'azionamento della macchina con le protezioni ridotte. Durante tali operazioni l'accesso alla macchina sarà ristretto ai soli operatori aventi idonee qualifiche.
Al termine di ogni intervento sarà subito ripristinato lo stato della macchina con protezioni attive.
-non effettuare operazioni di pulizia e manutenzione prima di aver scollegato la macchina dalla fonte di energia elettrica.
-non modificare la macchina o parti di macchina. Il costruttore non risponde delle conseguenze.
-non pulire con solventi, benzine etc. Usare solo panni asciutti o blande soluzioni detergenti.

Actions which are incorrect or prohibited

-never try to hold the pallet while the turntable is rotating. Use only the EMERGENCY STOP button.
-never work without the safety protections and never remove or disable the safety devices.
-do not use the machine unless it is completely assembled, installed and fixed to the ground in accordance with the instructions indicated in this manual.
-do not carry out unauthorised adjustments, repairs and maintenance which require the machine to be actioned with reduced guards. During these operations, access to the machine is only granted to suitably qualified staff.
-cleaning and maintenance operations must be performed after disconnecting the electric power.
-never modify the machine or parts of it. The manufacturer will not be responsible for any consequence.
-clean the machine using dry cloths or light detergents. Do not use solvents, petroleums, etc.

Verbot der nicht erlaubte oder nicht korrekte Haltung

-niemals versuchen die Rotation der Palette zu entgegenwirken außer wenn man den STOP-NOT Knopf drückt.
-die maschine nie ohne Schutz benutzen und die Sicherung nicht hemmen.
-die maschine darf nur völlig montiert, aufgestellt und auf dem Boden fixiert benutzt werden, sowie nach Anleitung dieses Buchs.
-nie ohne Erlaubnis Einstellungen, Reparaturen, Pflegen durchführen die, die angetriebene Maschine ohne Schutz laufen lassen.
nur qualifiziertes Personal darf während diesem Arbeitsgang an die Maschine dran.
am Ende diesen Arbeitsgang alle Schutze sollen wieder zurückgestellt werden.
-nie die Maschine reinigen und pflegen ohne sie vorher ausgeschaltet zu haben.
-die Maschine oder ihre Teile dürfen nicht modifiziert werden. Der Hersteller trägt keine Verantwortung.
-die Maschine nur mit trockenem Lappen oder leichtem Pflegemittel säubern, nie Benzin oder andere Lösungsmittel benützen.

Interdictions relatives à des comportements interdits ou non corrects

-ne jamais essayer d'empêcher la rotation de la palette autrement qu'en pressant le bouton STOP URGENCE.
-ne pas utiliser la machine avec les protections démontées et ne pas annuler les sécurités.
-ne pas utiliser la machine si elle n'est pas complètement montée, installée et fixée à terre selon les instructions indiquées dans le manuel.
-ne pas effectuer sans autorisations réglages, réparations et maintenance qui demandent la mise en marche de la machine avec les protections réduites. Pendant ces opérations l'accès à la machine sera limité uniquement aux opérateurs ayant la qualification nécessaire. A la fin de chaque intervention il faudra tout de suite remettre l'état de la machine avec les protections actives.
-ne pas effectuer les opérations de nettoyage et de maintenance avant d'avoir débrancher la machine.
-ne pas modifier la machine ou des parties de celle-ci.
-ne pas la nettoyer avec des solvants, de l'essence etc. Utiliser uniquement des chiffons secs ou des solutions détergentes légères.

Prohibiciones relativas a conductas no permitidas o no correctas

-nunca traten de contrastar la rotación de la paleta si no apretando el pulsador STOP EMERGENCIA.
-no utilicen la máquina con las protecciones desmontadas y no desactiven las seguridades.
-no utilicen la máquina si no está completamente montada, instalada y sujetada al suelo, según las instrucciones indicadas en el presente manual.
-no efectúen, sin autorización, ajustes, reparaciones y operaciones de mantenimiento que conlleven el accionamiento de la máquina con las protecciones reducidas. Durante la ejecución de dichas operaciones el acceso a la máquina se limita a los solos operadores con idónea especialización.
A final de cada intervención se restaurará en seguida la condición de la máquina con las proteciones activadas.
-no efectúen operaciones de limpieza y mantenimiento antes de desconectar la máquina de la fuente de energía eléctrica.
-no modifiquen la máquina o partes de la máquina. El constructor no se considera responsable de las relativas consecuencias.
-no limpien utilizando solventes, gasolina, etc. Utilicen sólo trapos secos o soluciones detergentes livianas.

non utilizzare la macchina in ambienti con atmosfera potenzialmente esplosiva.

non trasportare mai la macchina disimballata e montata.

do not use the machine in areas with potentially explosive atmosphere.

never transport the machine if unpacked and assembled.

nie die Maschine in einer Umgebung mit potentieller Explosivgefahr in Gebrauch nehmen.

nie die aufgebaute und unverpackte Maschine befördern.

ne pas utiliser la machine dans des lieux présentant une atmosphère à danger d'explosion.

ne jamais transporter la machine déballée et montée.

no utilicen la máquina en medios ambientes con atmósfera potencialmente explosiva.

nunca transporten la máquina desembalada y montada.

-1-

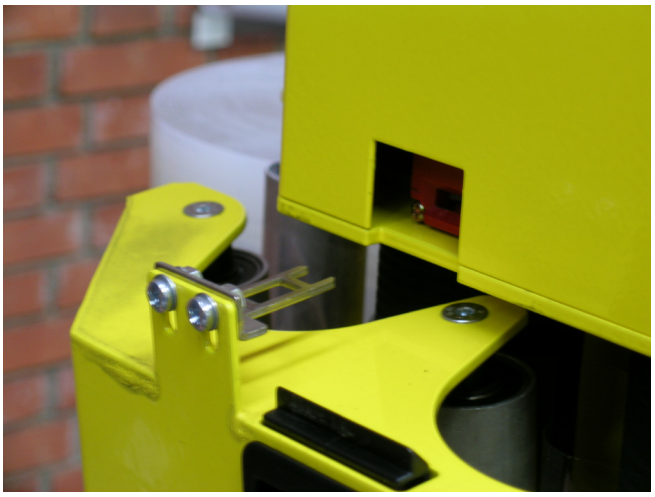

⚠ Controllare periodicamente la presenza ed il funzionamento dei dispositivi di sicurezza.

Oltre al pulsante STOP EMERGENZA, sulla macchina sono installati i seguenti sistemi di sicurezza:
Interruttore di sicurezza sullo sportello del portabobina (fig. 1)
Tale dispositivo è presente solo per il modello tipo “PS” (prestiro motorizzato). Se durante il funzionamento si apre lo sportello portabobina la macchina si arresta immediatamente.

⚠ Regularly check presence and functioning of safety devices.

As well as the EMERGENCY STOP button, also the following safety devices are installed on the machine:
Safety switch on the reel carriage door (fig. 1)
Such device is only present on model type “PS” (motorized pre-stretch). If during the functioning of the machine the reel carriage door opens, the machine stops automatically.

⚠ Die Anwesenheit und der Betrieb der Sicherheitsvorrichtungen müssen Periodisch kontrolliert werden.

Außer den STOP-NOT Knopf sind auf der Maschine auch die folgenden Sicherheitssysteme:
Sicherheitsschalter auf dem Flügel der Spulenkapsel (Bild 1)
Diese Einrichtung ist nur vorhanden bei Modell-Typ “PS” (Vorstrecker motoriesiert) Falls, während des Betriebs der Flügel der Spulenkapsel aufgeht, hält die Maschine sofort an.

⚠ Contrôler périodiquement la présence et le fonctionnement des dispositifs de sécurité.

En plus du bouton de STOP URGENCE sur la machine sont installés les systèmes de sécurité suivants:
Interrupteur de sécurité sur le portillon du porte-bobine (fig.1)
Ce dispositif est présent uniquement sur le modèle type ‘‘PS’’ (tendeur-film motorisé.)
Si durant le fonctionnement on ouvre le portillon porte-bobine, la machine s’arrête immédiatement.

⚠ Controlen periódicamente la presencia y el funcionamiento de los dispositivos de seguridad.

Además del pulsador STOP EMERGENCIA, en la máquina se han instalado los siguientes sistemas de seguridad:
Interruptor de seguridad en el postigo del porta bobina (fig. 1)
Dicho dispositivo se ha instalado sólo en el modelo de tipo “PS” (estirado previo motorizado). Si durante el funcionamiento se abre el postigo porta bobina, la máquina se para inmediatamente.

-2-

-3-

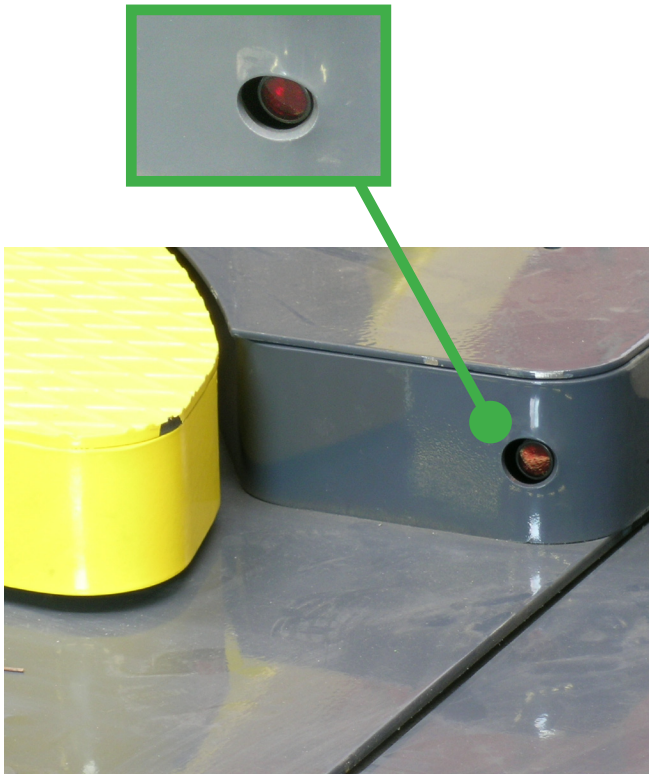

Protezione meccanica contro la caduta del carrello (fig. 2)
Arresta la caduta del carrello sulla colonna in caso di rottura della cinghia di sollevamento.
In caso di non funzionamento del finecorsa carrello inferiore il limitatore di corsa discesa carrello limita la discesa.

Fotocellula piattaforma HSD (fig.3)
La piattaforma HSD é dotata di una fotocellula di sicurezza per evitare schiacciamenti. Se durante la rotazione della piattaforma la fotocellula viene coperta, arresta immediatamente la macchina in qualsiasi punto del ciclo.

Mechanical protection to prevent the carriage from falling (fig. 2)
It blocks the carriage falling on the column in case the lifting belt breaks.
If the limit switch of the lower carriage does not work, the carriage descent limiter limits the descent.

HSD turntable photocell (fig. 3)
The HSD turntable is equipped with a safety photocell to avoid crushing. If during the rotation of the turntable the photocell is covered, it will automatically stop the machine at any point of the cycle.

Mechanischer Schutz gegen Schlittenfall (Bild 2)
Falls die Hubriemen Kaputt gehen sollten, die Schlitten hält sofort an.
Falls den Endschalter nicht funktioniert, ist der Hubbegrenzer der den Abstieg der Schlitten begrenzt.

Plattform Fotozelle HSD (Bild 3)
Die Plattformfotozelle HSD, ist mit eine Sicherheit Fotozelle ausgestattet, um Quetschungen zu verhindern.
Falls während der Umdrehung des Plattform, die Fotozelle wird bedeckt, die Maschine hält sofort an.

Protection mécanique contre la chute du chariot (fig.2)
Cette protection bloque la chute du chariot en cas de rupture de la courroie de soulèvement.
En cas de non-fonctionnement du buteur de fin de course du chariot inférieur, le limiteur de course descente du chariot limite la descente.

Photo-cellule plate-forme HSD (fig.3)
La plate-forme HSD est dotée d'une photo-cellule de sécurité pour éviter les écrasements. Si durant la rotation de la plate-forme la photo-cellule est couverte, elle arrête immédiatement la machine à n'importe quel point du cycle.

Protección mecánica contra la caída del carro (fig. 2)
Para la caída del carro sobre la columna en caso de rutura de la correa de levantamiento.
En caso de falta de funcionamiento del final de carrera del carro inferior, el limitador de carrera de bajada del carro, limita su bajada.

Fotocélula de la plataforma HSD (fig. 3)
La plataforma HSD está equipada con una fotocélula de seguridad para evitar aplastamientos. Si durante la rotación de la plataforma la fotocélula se cubre, para inmediatamente la máquina en cualquier punto del ciclo.

3

4

Dispositivo salvamani carrello (Fig. 3)

Arresta immediatamente tutti gli azionamenti macchina in caso di attivazione (pressione con mano, avambraccio o altra parte del corpo sul bordo sensibile).

Pannello inferiore basculante carrello (fig. 4)

Arresta immediatamente tutti gli azionamenti macchina in caso di attivazione (pressione con parti del corpo o comunque ostacoli di qualsiasi natura interposti tra il pannello ed il pavimento).

Carriage safety hands protection device (Picture 3)

If activated, it stops immediately all the drivings of the machine (pressure with hand, forearm or any other part of the body on the sensitive edge).

Safety spatula under the carriage (Picture 4)

If activated, it stops immediately all the drivings of the machine (pressure with parts of the body or any obstacle between the safety spatula and the floor).

Folienschlittenvorrichtung zur Handschutz (Bild 3)

Sie hält sofort alle Betriebe der Maschine, wenn sie aktiviert wird (Druck mit der Hand, mit dem Unterarm oder mit anderen Teilen des Körpers auf dem empfindlichen Rand).

Sicherheitsspachtel unter dem Folienschlitten (Bild 4)

Sie hält sofort alle Betriebe der Maschine, wenn sie aktiviert wird (Druck mit Körperteilen oder mit verschiedenen Hindernissen zwischen dem Spachtel und dem Fußboden).

Dispositif de protection des mains du chariot (Image 3)

Il arrête toutes les fonctions de la machine s'il est activé (pression avec main, l'avant-bras ou une autre partie du corps sur le bord sensible).

Spatule de sécurité au dessus le chariot (Image 4)

Il arrête toutes les fonctions de la machine s'il est activé (pression avec parties du corps ou de toute façon obstacles différents entre la spatule de sécurité et le sol).

Dispositivo salvamanos carro (Fig. 3)
Con su activación se detienen inmediatamente todos los accionamientos de la máquina
(haga presión con la mano, el antebrazo u otra parte del cuerpo sobre el borde sensible).

Panel inferior basculante carro (Fig. 4)
Con su activación se detienen inmediatamente todos los accionamientos de la máquina
(haga presión con partes del cuerpo o, en cualquier caso, con obstáculos de cualquier tipo interpuestos entre el panel de seguridad y el pavimento).

THIS PAGE IS BLANK

-1-

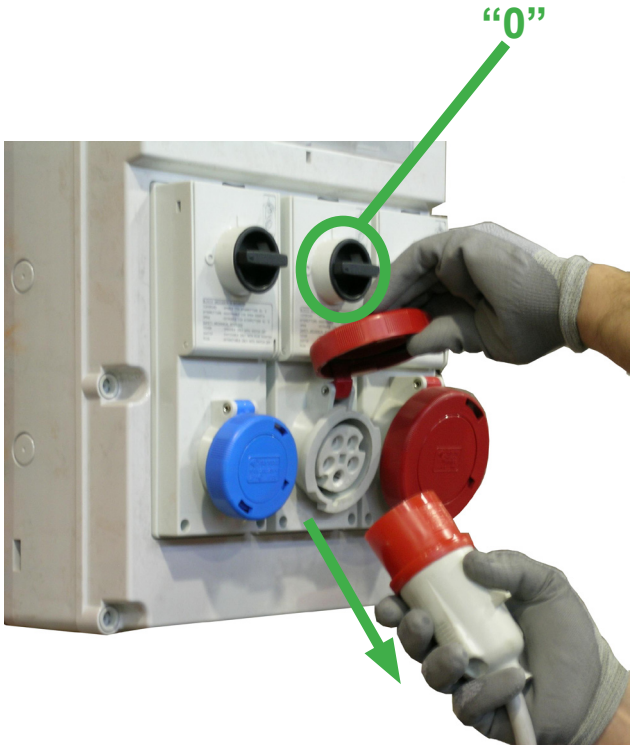

In caso di pericolo/incendio bisogna staccare la spina dal quadro generale (fig. 1).
In caso di incendio bisogna inoltre utilizzare un estintore contenente Co2, **evitando obbligatoriamente di utilizzare acqua** (fig. 2).

In the event of danger / fire immediately disconnect the plug from the main board (fig. 1).
In case of fire use a fire extinguisher containing Co2: **do NOT use water** (fig. 2).

Im Fall einen Not/Brand, sofort den Stecker aus der Steuerschalttafel rausziehen (Bild 1).
Im Fall einen Brand sollte man, außerdem einen Feuerlöscher mit Co2. **Das benutzen von Wasser ist zwangsmäßig verboten** (Bild 2).

-2-

En cas de danger incendie il faut débrancher le cadre général (fig.1).
En cas d'incendie il faut en plus utiliser un extincteur contenant Co2, **en évitant obligatoirement d'utiliser de l'eau** (fig. 2).

En caso de peligro/incendio es necesario desconectar el enchufe del cuadro general (fig. 1).
En caso de incendio es necesario además utilizar un extintor contenente Co2, **evitando obligatoriamente utilizar agua** (fig. 2).

Pressione acustica rilevata ad una distanza di 1 metro (39 3/8”) e ad una altezza di 1.6 metri (63”) dalla macchina con film estensibile inserito: **72 dB**.
Rilevazioni effettuate con uno strumento SPYRI-MINOPHON.

Acoustic pressure measured at 1 mt (39 3/8”) distance and 1.6 mt (63”) height from the machine with stretchable film inserted: **72 dB**.
The measurement was carried out using a SPYRI-MINOPHON tool.

Akustisches Druck aufgenommen aus 1 m (39 3/8”) Entfernung, und auf eine Höhe von 1,6 m (63”) von der Maschine mit eingesetzte Dehnbarenfolie: **72 dB**.
Probe durch einen SPYRI-MINOPHON Instrument aufgenommen.

Pression acoustique relevée à une distance d’un mètre (39 3/8”) et à une hauteur de 1.6m (63”) de la machine avec le film extensible introduit: **72 dB**.
Relèvements effectués avec un instrument SPYRI-MINOPHON.

Presión acústica detectada de una distancia de 1 metro (39 3/8”) y de una altura de 1,6 metros (63”) de la máquina con película extensible insertada: **72 dB**.
Las detecciones se han efectuado con instrumento SPYRI-MINOPHON.

1

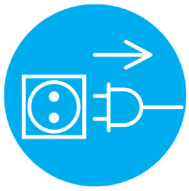

2

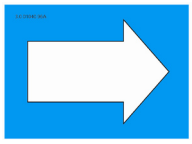

3

4

5

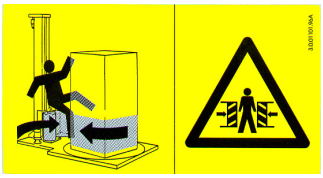

6

7

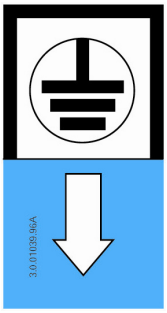

8

Sostituire immediatamente le etichette applicate sulla macchina in caso di danneggiamento o esportazione.
1- Carrello in movimento
2- Staccare la spina prima di una qualsiasi operazione di manutenzione, pulizia e prima di aprire il quadro
3- Indica il senso di rotazione della piattaforma
4- Indica il pericolo di caduta dalla piattaforma
5- Indica il divieto di salire sulla piattaforma
6- Indica il pericolo di intrappolamento tra pallet e film
7- Pericolo di alta tensione
8- Indica il punto di messa a terra sulla macchina

In case of damage or export immediately substitute the labels applied to the machine.
1- Carriage in movement
2- Disconnect the electric plug from the mains before any cleaning / maintenance operation and before opening the electrical panel
3- Running direction of the turntable
4- Danger of falling from the turntable
5- Do not step on the turntable
6- Danger of being trapped between pallet and film
7- Danger! High voltage
8- Point for earth wire connection on the machine

Dieses Handbuch muss aufbewahrt werden: die Informationen die Hier enthalten sind werden euch helfen, die Maschine in perfektem Zustand zu erhalten und in voller Sicherheit zu arbeiten.
1- Schlitten in Bewegung
2- Stecker rausziehen vor jegliche Pflege und Säuberungsgang, und bevor man die Elektrische Tafel auf macht
3- Zeigt die Rotationsrichtung des Plattform
4- Zeigt der Fallgefahr des Plattform
5- Zeigt das Verbot, auf die Plattform zu steigen
6- Zeigt das Gefahr, zwischen Palette und Folie gefangen zu werden.
7- Höhe Spannungsgefahr
8- Zeigt der Schutzerdungspunkt auf der Maschine

Remplacer immédiatement les étiquettes appliquées sur la machine en cas de dommage ou d'exportation.
1- Chariot en mouvement
2- Débrancher avant toute opération de maintenance, nettoyage et avant d'ouvrir le cadre
3- Indique le sens de rotation de la plate-forme
4- Indique le danger de chute de la plate-forme
5- Indique l'interdiction de monter sur la plate-forme
6- Indique le danger d'encastrement entre palette et film
7- Danger haute tension
8- Indique le point de mise en terre sur la machine

Reemplazar inmediatamente las etiquetas pegadas a las máquinas en caso de daño o desplazamiento.
1- Carro en movimiento
2- Desconecten el enchufe antes de efectuar cualquiera operación de mantenimiento, limpieza y antes de abrir el cuadro
3- Indica el sentido de rotación de la plataforma
4- Indica el peligro de caída de la plataforma
5- Indica la prohibición de subir sobre la plataforma
6- Indica el peligro de quedar entrampado entre paleta y película
7- Peligro alta tensión
8- Indica el punto de puesta a tierra sobre la máquina

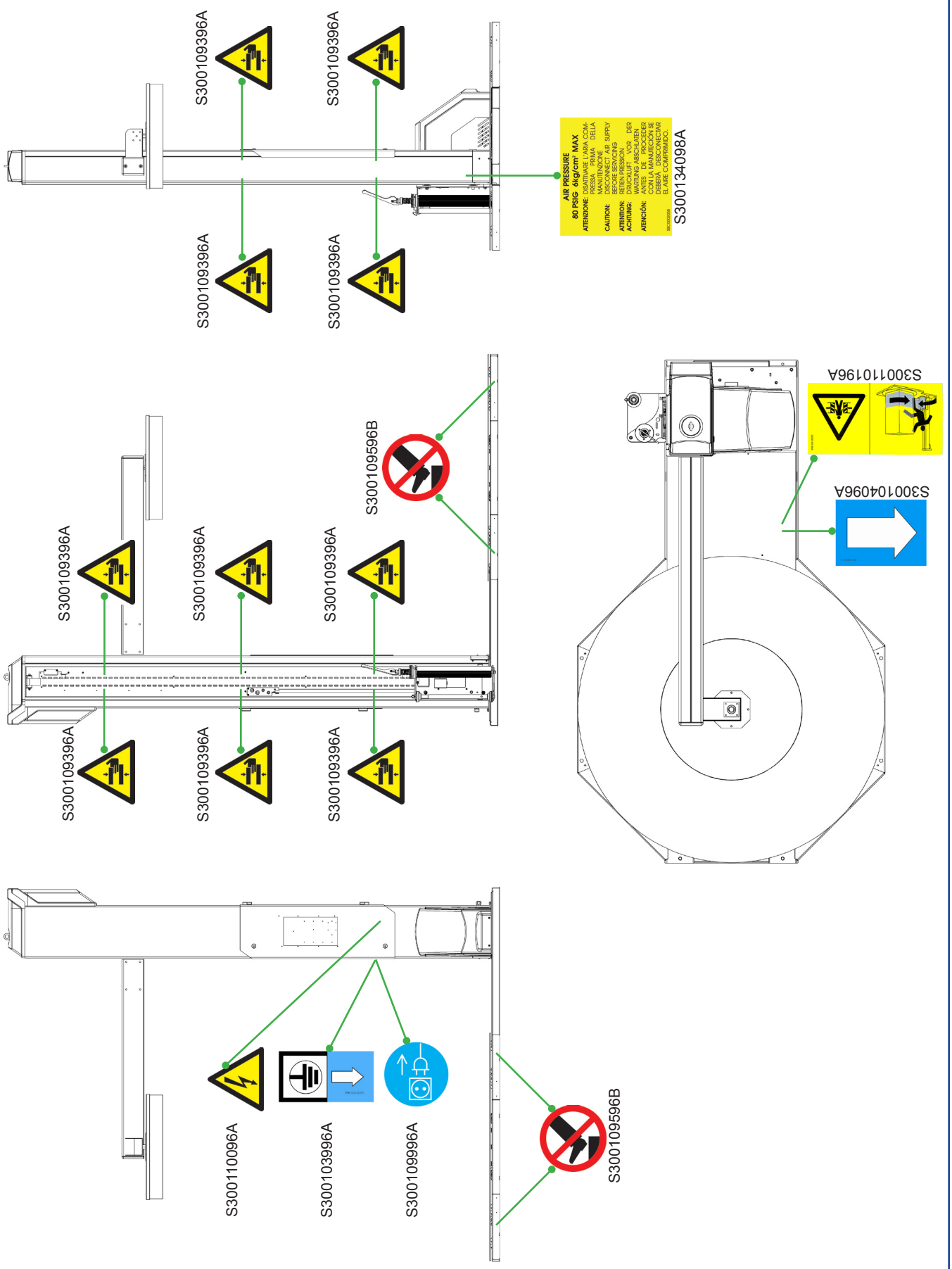
S300109396A
S300109396A
S300109396A
S300109396A
AIR PRESSURE
80 PSIG 6kg/cm² MAX
ATTENZIONE: DISATTIVARE L'ARIA COMPRESSA PRIMA DELLA MANUTENZIONE
CAUTION: DISCONNECT AIR SUPPLY BEFORE SERVICING
ATTENTION: RETIEN PRESSION
ACHTUNG: DRUCKLUFT VOR WARTUNG ABSCHALTEN
ATENCIÓN: ANTES DE PROCEDER CON LA MANUTECIÓN SE DEBERÁ DESCONECTAR EL AIRE COMPRIMIDO
S300134098A
S300109596B
S300109396A
S300109396A
S300109396A
S300109396A
S300109396A
S300109396A
S300110196A
S300104096A
S300110096A
S300103996A
S300109996A
S300109596B

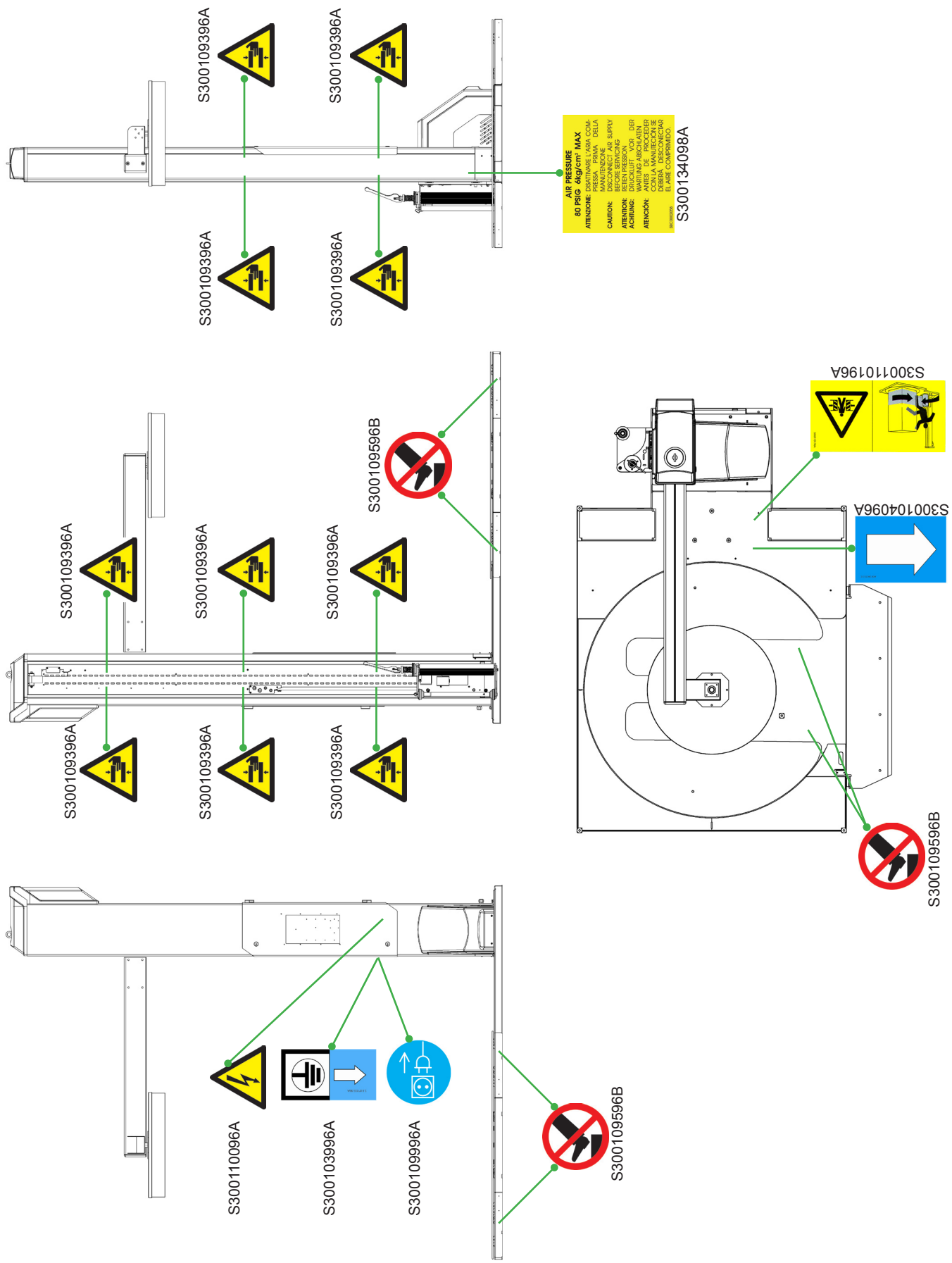
S300109396A
S300109396A
S300109396A
S300109396A
AIR PRESSURE
80 PSIG 6kg/cm² MAX
ATTENZIONE: DISATTIVARE L'ARIA COMPRESSA PRIMA DELLA MANUTENZIONE
CAUTION: DISCONNECT AIR SUPPLY BEFORE SERVICING
ATTENTION: RETIEN PRESSION
ACHTUNG: DRUCKLUFTVORLAUF DER WARTUNG ABSCHALTEN
ATENCIÓN: ANTES DE PROCEDER CON LA MANUTENCIÓN SE DEBERÁ DESCONECTAR EL AIRE COMPRIMIDO
S300134098A
S300109396A
S300109396A
S300109596B
S300109396A
S300109396A
S300109396A
S300109396A
S300109396A
S300109396A
S300110196A
S300104096A
S300109596B
S300110096A
S300103996A
S300109996A
S300109596B

THIS PAGE IS BLANK

Trasporto e movimentazione macchina imballata
La macchina è fissata ad un bancale con viti e/o reggia ed ogni suo particolare è adeguatamente protetto e fissato.
Per trasportare la macchina imballata è necessario utilizzare un carrello elevatore, transapallet o carro ponte adeguato al peso indicato per il tipo di macchina, come descritto nella scheda 4.2-1.
Diversi modelli di imballaggio sono adatti a vari tipi di trasporto: via terra, aria e mare.

Trasporto e movimentazione macchina disimballata
La macchina disimballata e montata NON deve essere trasportata per nessuna ragione. Il trasporto della macchina può causare danni e gravi infortuni anche perché il peso e le dimensioni di alcuni componenti sbilanciano notevolmente l'insieme e possono causare il rovesciamento della macchina. Inoltre il fissaggio della colonna al basamento non è idoneo a sopportare le sollecitazioni determinate dal trasporto.
Per trasportare la macchina è necessario ripristinare le "condizioni di trasporto" procedendo a ritroso rispetto al montaggio.

Transporting and handling the packed machine
The machine is fixed to a pallet with screws and/or straps and each part is adequately protected and fixed.
In order to transport the packed machine use a forklift truck, transapallet or bridge crane adequate to the weight indicated for the type of machine, as described in section 4.2-1.
The packaging is suitable for any kind of transport: by land, sea and air.

Transporting and handling the unpacked machine
NEVER move the unpacked and assembled machine for any reason. The handling may cause damage and serious injury as the weight and height of the column can unbalance the machine and make it overturn. Furthermore, the fixing of the column to the machine basement is unsuitable to bear the transport mechanical stress.
In order to move the machine it is necessary to restore the "transport conditions" by proceeding backwards along the assembly points.

Transport und Beförderung der verpackten Maschine
Die Maschine ist an einer Palette mit Schrauben und/oder Verpackngsband befestigt und jedes einzelne Teil ist zweckmäßig geschützt und gesichert.
Um die verpackte Maschine zu trasportieren ist es notwendig ein Gabelstapler, eine Transpalette oder ein Laufkran zu benutzen, entsprechend dem angegebenen Gewicht der Maschine, so wie auf Tafel 4.2-1 angegeben ist.

Transport und Beförderung der unverpackten Maschine
Die unverpackte und montierte Maschine darf auf gar keinen fall transportiert werden.
Der Transport der Maschine kann Schäden und große Unfälle verursachen, auch weil das Gewicht und die Maße einiger Komponenten, das ganzen aus dem Gleichgewicht bringen könnte, und das umkippen der Maschine verursachen könnte.
Außerdem ist die fixierung der Säule auf der Grundplatte nicht geignet, um den beanspruchsvollen Transport zu ertragen. Um die Maschine zu befördern ist es notwendig die Transportbedingungen wieder herzustellen, in dem man rückläufig in bezug auf den Zusammenbau geht.

Transport et déplacement de la machine emballée
La machine est fixée à une table avec des vis et/ou des tendeurs et chaque partie est bien protégée et fixée.
Pour transporter la machine emballée il faut utiliser un chariot élévateur, transpallet ou un chariot-pont adapté au poids indiqué pour le type de machine, comme décrit sur la fiche 4.2-1.
Différents modèles d'emballage sont adaptés aux différents types de transport: par terre, air et mer.

Transport et déplacement de la machine déballée
La machine déballée et montée ne doit être transportée pour aucune raison. Le transport de la machine peut causer des dommages et des accidents graves parce que le poids et les dimensions de certaines parties déséquilibrent l'ensemble et peuvent causer le retournement de la machine.
En outre l'encrage de la colonne à la base n'est pas apte à supporter les sollicitations déterminées par le transport. Pour transporter la machine il faut reconstituer ''les conditions de transport'' en procédant à rebours par rapport au montage.

Transporte y movilización de la máquina embalada
La máquina está sujetada a una bancada por medio de tornillos y/o fleje y cada detalle está adecuadamente protegido y sujetado.
Para transportar la máquina embalada es necesario utilizar una carretilla elevadora, transpaleta o puente-grúa, idóneo al peso indicado para el tipo de máquina, según lo descrito en la ficha 4.2-1.
Distintos tipos de embalajes se predisponen según el tipo de transporte: vía tierra, aéreo y marítimo.

Transporte y movilización de la máquina desembalada
La máquina desembalada y montada NO tiene que transportarse por ninguna razón. El transporte de la máquina puede causar daños graves y accidentes laborales incluso debido al hecho de que el peso y el tamaño de unos componentes pueden desequilibrar notablemente el conjunto y causar el vuelco de la máquina.
Además, la sujeción de la columna al bastidor no resulta idónea para resistir a las solicitaciones determinadas por el transporte.
Para transportar la máquina es necesario restaurar las "condiciones de transporte" actuando al revés con respecto al montaje.

-1-

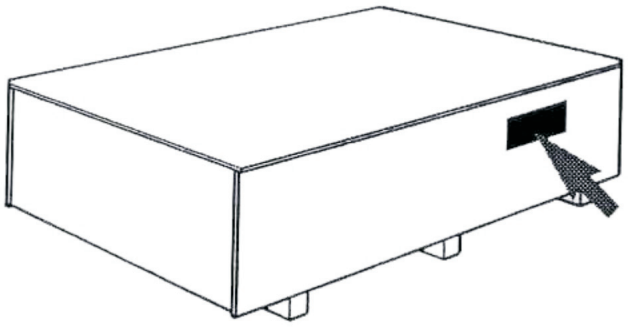

-2-

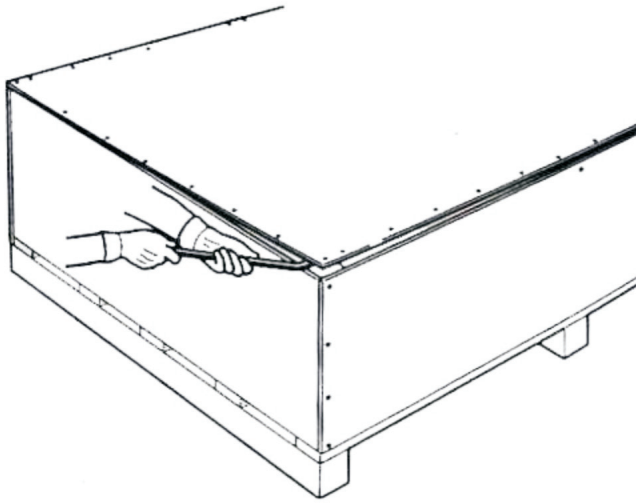

-3-

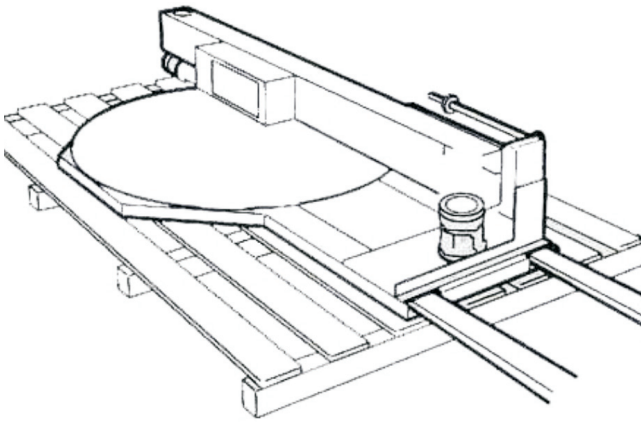

-busta all'esterno dell'imballo contenente le istruzioni per il disimballo della macchina (fig. 1)
-schiodare e rimuovere il coperchio della cassa utilizzando attrezzi idonei e guanti di protezione. Prestare attenzione ai chiodi ed alle schegge di legno (fig. 2)
-recuperare il manuale di istruzioni
-tagliare la reggia di plastica che fissa la macchina al pallet
-sollevare la base (fig. 3)

-the envelope placed on the outside of the packaging contains the instructions on the unpackaging of the machine (fig. 1)
-remove nails and take off the cover of the case, using the correct tools and the protective gloves. Pay attention to the nails and wood splinter (fig. 2)
-for all the other operations please follow the instructions contained in the manual
-cut the plastic straps which fix the machine to the pallet
-eleve la base (fig. 3)

-der außen an der Verpackung befestigte umschlag enthalt die Anweisungen zum Auspacken (fig. 1)
-die Nagel herausziehen und den deckel der kiste mit geeigneten werkzeugen und unter verwendung von schutzhandschuhen entfernen. Auf Nagel und Holzsplitter achten (fig. 2)
-das bedienungsanleitungshandbuch herausnehmen und bei der durchfuhrung aller folgengen maßnahmen die in der bedienungsanleitung enthaltenen anweisungen befolgen
-die plastikbander, die maschine an der Palette befestingen, durchschneiden
-die Machinen entfernen (fig. 3)

-l'enveloppe collée à l'extérieur de l'emballage contient les instructions pour le déballage de la machine (fig. 1)
-retirer les clous et souveler le couvercle de la caisse en utilisant les outils appropriés et des gant de protection. Veiller à ne pas se blesser avec les clous et les éclats de bois (fig. 2)
-suivre pour toutes les phases suivantes les instructions contenues dans ce manuel
-couper les feuillards en plastique qui boquent la machine à la palette
-soulever la machine (fig. 3)

-sobre en el exterior del ebalaje que contiene las instrucciones para el desembalaje de la maquina (fig. 1)
-quite los clavos y extraiga la tapa de la caja utilizando las herramientas idòneas y guantes de proteccion. Tenga cuidado con los clavos y las astillas (fig. 2)
-Recupere el manual de instrucciones de modo que pueda utilizarlo en fases sucesivas
-corte los flejes de plastico que sujetan la maquina al palé
-eleve la base (fig. 3)

Immagazzinamento della macchina imballata o disimballata
Precauzioni per una lunga inattività della macchina:
-immagazzinare in luogo asciutto e pulito.
-se la macchina è disimballata è necessario proteggerla dalla polvere e non sovrapporre alcunché.

Smaltimento dell'imballo
Per lo smaltimento dell'imballo seguire le norme vigenti nel proprio paese.

Storing the packed or unpacked machine
If the machine is to remain inactive for a long period, please take the following precautions:
-store the machine in a dry and clean place.
-if the machine is unpacked it is necessary to protect it from the dust; do not stack anything on the machine.

Packaging disposal
For packaging disposal follow rules in force in your country.

Lagerung der verpackten oder unverpackten Maschine
Vorsichtsmaßnahmen bei längere untätigkeit der Maschine:
-in einen trockenen und sauberen Ort lagern.
-falls die Maschine ausgepackt ist, vor Staub schützen und nichts darauf legen.

Verpackungsmaterialentsorgung
Für die entsorgung des Verpackungsmaterial die Landeigende Gesetze folgen.

Stockage de la machine emballée ou déballée
Précautions à prendre pour une longue immobilité de la machine:
-stocker dans un lieu sec et propre.
-si la machine est déballée il faut la protéger de la poussière et ne rien lui mettre dessus.

Rejet de l'emballage
Pour jeter l'emballage se conformer aux normes en vigueur dans le pays.

Almacenaje de la máquina embalada o desembalada
Precauciones en caso de largo periódo de no utilización de la máquina:
-almacenen en lugar seco y limpio.
-si la máquina se ha desembalado es necesario protegerla contra el polvo y no superponer nada.

Eliminación del embalaje
Para eliminar el embalaje cumplan con las normas vigentes en su propio país.

-1-

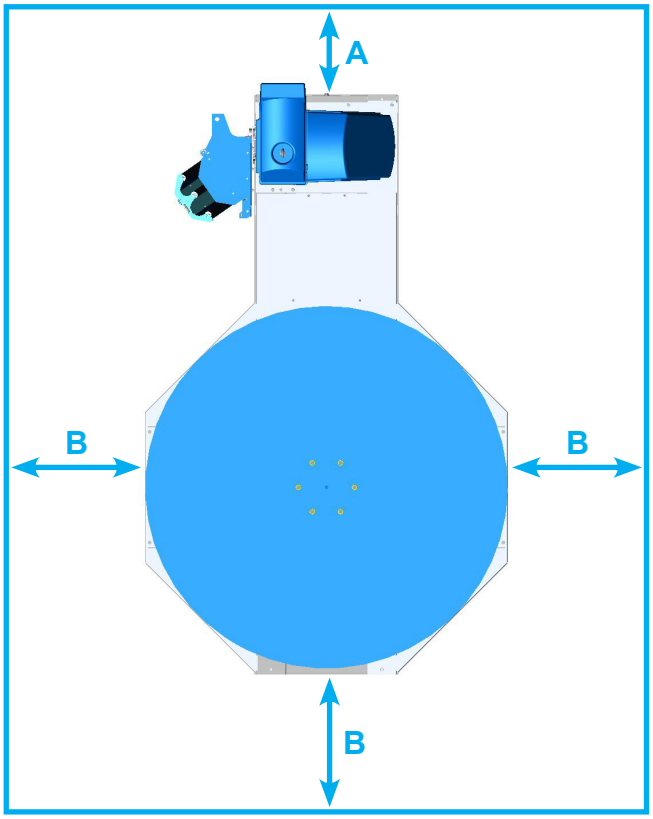

-2-

Prima di installare la macchina leggere attentamente tutto il capitolo 3
Condizioni ambientali
Temperatura minima = +5°C, massima = +40°C
Umidità minima = 30%, massima = 80%
L'ambiente deve essere esente da polvere
Spazio necessario per l'uso e la manutenzione (fig. 1)
Distanza min. dal muro A= 1000 mm (39 3/8"), B= 2000 mm (78 47/64"), altezza min= 3600 mm (141 47/64")
Piazzamento della piattaforma tipo 16 e tipo 18 (fig. 2)
Tramite un carrello elevatore idoneo infilare le forche nella parte inferiore della piattaforma, alzare la stessa e trasportarla nel punto di installazione.

Before installing the machine carefully read chapter 3.
Environmental conditions
Min. temperature = + 5°C, Max. = + 40°C
Min. humidity = 30%, Max. = 80%
The environment must be dust-free.
Space required for use and maintenance (fig. 1)
Min. distance from wall A= 1000 mm (39 3/8"), B= 2000 mm (78 47/64"), min. height= 3600 mm (141 47/64")
Positioning bases type 16 and type 18 (fig. 2)
Use an adequate fork-lift truck, slide the forks in the lower part of the base, lift it and carry it to its installation location.

Bevor man die Maschine installiert, Kapitel 3 aufmerksam lesen.
Umweltbedingungen
Min. Temperatur = +5°C, Max = + 40°C
Min.Luftfeuchtigkeit = 30%, Max = 80%
Die umgebung muß Staubfrei sein.
Notwendiger Platz für den Gebrauch und die Wartung (Bild 1)
Min.Abstand von der Mauer A= 1000mm (39 3/8"), B=2000mm (78 47/64"), Mindesthöhe= 3600mm (141 47/64")
Plazierung der Plattform Typ 16 und Typ 18 (Bild 2)
Die Gabeln eines entsprechenden Gabelstaplers in der Unterseite der Plattform einführen, die gleiche heben und bis zum Aufbaupunkt transportieren.

Avant d'installer la machine lire attentivement tout le chapitre 3.
Conditions logistiques
Température minimum = +5°C, maximum = +40°C
Humidité minimum = 30%, maximum = 80%.
Le lieu ne doit pas être poussiéreux.
Espace nécessaire pour l'utilisation et la maintenance (fig.1)
Distance minimum du mur A=1000mm (39 3/8"), B=2000mm (78 47/64"), hauteur minimum= 3600mm (141 47/64")
Installation de la plate-forme type 16 et type 18 (fig.2)
Avec un chariot élévateur enfiler les fourches dans la partie inférieure de la plate-forme, la soulever et la transporter sur le lieu de l'installation.

Antes de instalar la máquina lean con cuidado todo el capítulo 3
Condiciones medioambientales
Temperatura mínima = +5°C, máxima =+40°C
Humedad mínima =30%, máxima=80%
El medio ambiente tiene que ser sin polvo.
Espacio necesario para el uso y el mantenimiento (fig. 1)
Distancia mín. de la pared A=1000 mm (39 3/8"), B=2000 mm (78 47/64"), altura mín= 3600 mm (141 47/64")
Posicionamiento de la plataforma tipo 16 y 18 (fig. 2)
Por medio de carretilla elevadora idónea, introduzcan las horquillas en la parte inferior de la plataforma, levanten y la transporten hasta el punto de instalación.

-3-

-4-

-5a-

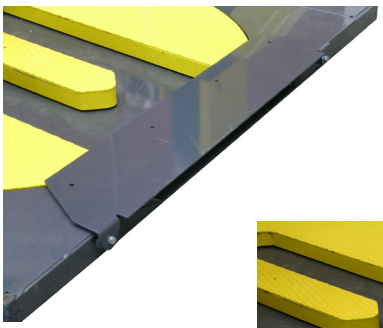

-5b-

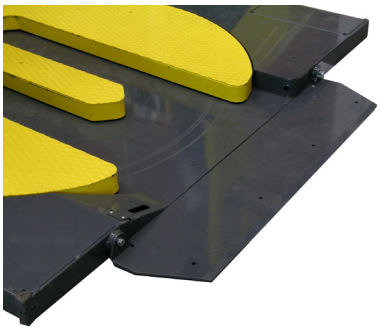

Piazzamento della piattaforma tipo HSD

-agganciare una cinghia, idonea al peso da sollevare, ai 4 golfari posti sulla piattaforma (fig. 3)
-tramite un mezzo adeguato, sollevare l'attrezzatura come mostrato in figura 4 e trasportarla nel punto di installazione
-durante il trasporto la rampa in dotazione su questo modello di piattaforma viene fissata come in figura 5a. Quando la macchina è nel punto di installazione svitare le due viti poste alle due estremità della rampa e fissarla come indicato nella figura 5b.

Positioning base type HSD

-hook a suitable belt for the weight to be lifted, to the 4 eyebolts placed on the base (fig. 3)
-with an adequate device, lift the equipment as shown in fig. 4 and carry it to its installation location
-during transport the ramp supplied with this turntable model is fixed as in fig. 5a. When the machine is in its installation position, unscrew the two screws placed on the two ends of the ramp and fix it as shown in fig. 5b.

Ansetzen der Plattform Typ HSD

-ein Gewichtentsprechenden Riemen an den 4 Transportösen die an der Plattform angebracht sind, anhengen (Bild 3)
-mit einen Gabelstapler oder einen zweckentsprechenden heben mit angemessen Hubeinrichtug, wie auf Bild 4 gezeigt ist und auf den montagepunkt befördern
-während dem Transport wird die, bei diesem Modell mitgelieferte Rampe, befestigt wie in Bild 5a gezeigt. Sobald die Maschine sich auf den Installationstandort befindet, die zwei Schrauben an den zwei Enden der Rampe lösen, und die gleiche so befestigen wie in Bild 5b gezeigt.
Bild aufhebung mit Gabelstapler

Installation de la plate-forme type HSD

-accrocher une courroie proportionnelle au poids à soulever, aux quatre prises placées sur la plate-forme (fig.3)
-avec a moyen appropié soulever l'outillage comme sur la figure 4 et la transporter sur le lieu de l'installation
-durant le transport la rampe fournie avec ce modèle de plate-forme est fixée comme sur la figure 5a. Lorsque la machine est sur le lieu de l'installation dévisser les deux vis placées aux deux extrémités de la rampe et la fixer comme indiqué à la figure 5b.

Posicionamiento de la plataforma tipo HSD

-enganchen una correa, idónea al peso por levantar, a los 4 cáncamos posicionados en la plataforma (fig. 3)
-por medio de un medio idóneo, levanten el conjunto según lo indicado en la figura 4 y lo transporten hasta el punto de instalación
-durante el transporte la rampa en dotación para este modelo de plataforma se sujeta según lo indicado en la figura 5a. Cuando la máquina se encuentra en el punto de instalación, suelten los dos tornillos posicionados en las dos extremidades de la rampa y la sujeten según lo indicado en la figura 5b.

-6-

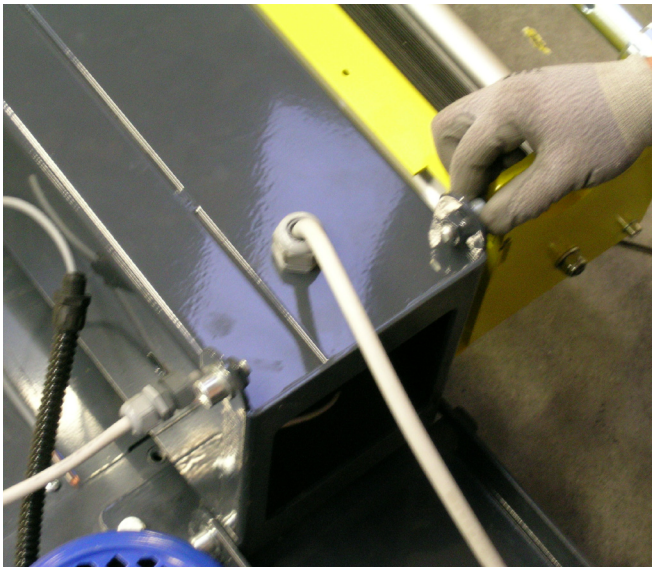

-7-

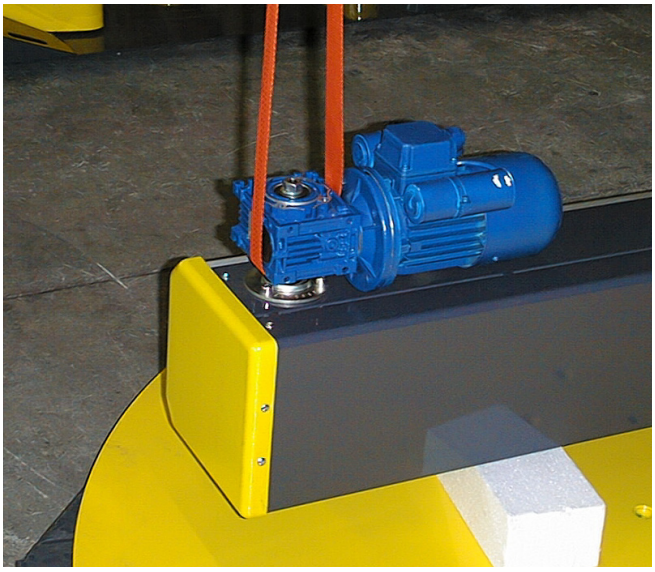

-8-

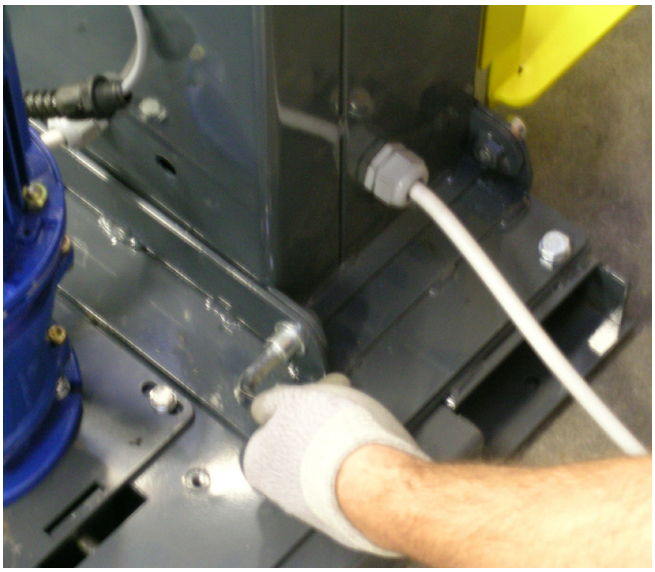

Montaggio della colonna TIPO 1

-svitare le due viti poste sulla base della colonna (fig.6)
-fissare una cinghia adatta al peso da sollevare al motoriduttore posto nella parte alta della colonna, come mostrato in figura 7, e con un mezzo adeguato sollevare la colonna, fino a portarne la base adiacente a quella della piattaforma
-avvitare le due viti precedentemente tolte, fissando la colonna al supporto installato sulla base (fig.8)

⚠ Verificare con la massima attenzione il serraggio delle viti. Durante le operazioni di installazione non salire mai sulla piattaforma essendo libera di ruotare.

Assembling column TYPE 1

-unscrew the two screws placed on the base of the column (fig. 6)
-fix a suitable belt for the weight to be lifted to the motor-reducer placed on the higher part of the column, as shown in fig. 7, and with an adequate device lift the column until the base is adjacent to that of the turntable
-screw the two screws previously removed, fixing the column to the support installed onto the base (fig. 8)

⚠ Make absolutely sure that the screws are tightened. During installation never step onto the turntable as it is free to rotate.

Montage de Säule Typ 1

-die zwei Schrauben auf dem Grund der Säule abschrauben (Bild 6)
-ein Gewichtentsprechenden Riemen an den Getriebemotor auf das höhere Teil der Säule befestigen, so wie in Bild 7 gezeigt, und mit einen zweckentsprechenden heben mit angemessen Hubeinrichtug bis man die anliegende Grundlage mit der Plattform einstimmt Die zwei vorher abgenommenen
-schrauben wieder einschrauben, in den man die Säule auf der installierten Grundfläche der Aulage befestigt (Bild 8)

⚠ Mit grober sorgfalt nachprüfen ob die Schrauben richtig angezogen sind

Montage de la colonne TYPE 1

-dévisser les deux vis placées sur la base de la colonne (fig.6)
-fixer une courroie, adaptée au poids à soulever, au moto réducteur placé sur le haut de la colonne comme le montre la fig.7 et avec un moyen approprié soulever la colonne jusqu'à ce que sa base se trouve à côté de la plate-forme
-visser les deux vis enlevées précédemment en fixant la colonne au support installé sur la base (fig.8)

⚠ Vérifier avec attention le serrage des vis. Pendant l'installation ne jamais monter sur la plate-forme car elle pourrait se mettre à tourner

Montaje de la columna de TIPO 1

-suelten los dos tornillos posicionados en la base de la columna (fig. 6)
-fijen una correa adecuada al peso por levantar al motorreductor posicionado en la parte arriba de la columna, según lo indicado en la figura 7 y, por medio de medio idóneo, levanten la columna hasta que la base esté cerca a la de la plataforma
-atornillen los dos tornillos anteriormente soltados fijando la columna al soporte montado en la base (fig. 8)

⚠ Verifiquen con el máximo cuidado la sujeción de los tornillos. Durante las operaciones de instalación nunca suban sobre la plataforma ya que podría girar libremente.

-9-

-10-

-11-

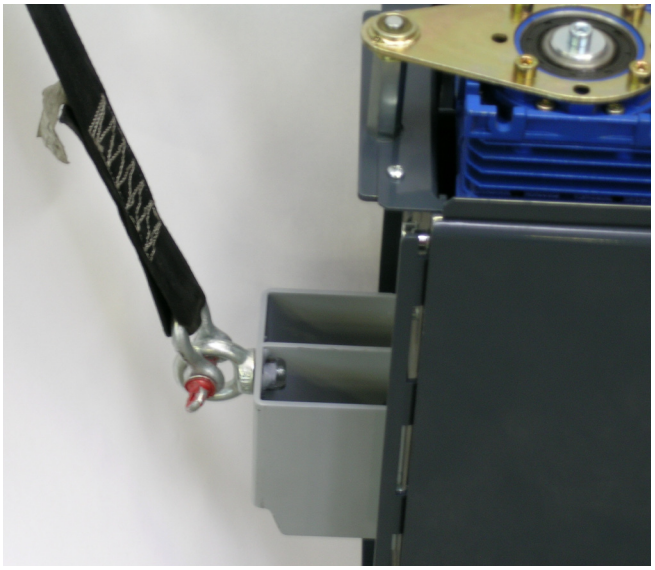

Montaggio della colonna TIPO 2

-svitare le 2 viti del basamento come raffigurato in figura 9 e le 4 viti poste sul supporto laterale colonna (fig. 10)
-fissare un'attrezzatura per il sollevamento come in figura 11 tramite il golfare posto nella parte superiore della colonna.
Se la staffa e il golfare non fossero già applicati alla parte superiore della colonna, prelevarli dalle attrezzature in dotazione. Avvitare la staffa alla colonna tramite le viti fornite e successivamente il golfare fino al completo serraggio all'interno del filetto.

Assembling column TYPE 2

-unscrew the 2 screws on the base as shown in fig. 9 and the 4 screws on the column side support (fig. 10)
-fix lifting equipment as in fig. 11, using the eyebolt placed on the upper part of the column. If the bracket and the eyebolt are not already placed on the upper part of the column, take them from the equipment supplied. Screw the bracket to the column using the screws supplied and then the eyebolt until the thread is completely tight.

Montage de Säule Typ 2

-die 2 Schrauben am Untergestell so wie in Bild 9 gezeigt, und die 4 Schrauben die sich auf den seitlichen Träger der Säule befinden, abschrauben (Bild 10)
-durch eine Transportöse eine Hebevorrichtung an der oberen Seite der Säule anbringen, wie in Bild 11 falls der Bügel und die Transportöse nicht schon an dem oberen Teil der Säule angebracht sind, muß man sie von der Austattung entnehmen. Den Bügel an der Säule anschrauben mit den angelieferten Schrauben, und nachträglich die Transportöse bis zur kompletten Spannung des gewindes befestigen.

Montage de la colonne TYPE 2

-dévisser les deux vis de la base comme le montre la figure 9 et les 4 vis placées sur le support latéral de la colonne (fig.10)
-fixer l'outillage pour le soulèvement à l'anse placée sur la partie supérieure de la colonne, comme sur la fig.11.
Si la plaque de fixation et l'anse ne sont pas appliqués à la partie supérieure de la colonne, les prélever de l'outillage fourni. Visser la plaque de fixation à la colonne avec les vis fournies et ensuite l'anse jusqu'au serrage complet à l'intérieur du filet.

Montaje de la columna de TIPO 2

-suelten los 2 tornillos del bastidor según lo indicado en la figura 9 y los 4 tornillos en el soporte lateral de la columna (fig. 10)
-fijen la herramienta idónea para el levantamiento según lo indicado en la figura 11 por medio del cáncamo posicionado en la parte superior de la columna.
-si la brida y el cáncamo ya no se hubiesen aplicado en la parte superior de la columna, los tomen de las herramientas en dotación. Atornillen la brida en la columna por medio de los tornillos en dotación y luego el cáncamo hasta la total sujeción en el interior de la rosca.

-12-

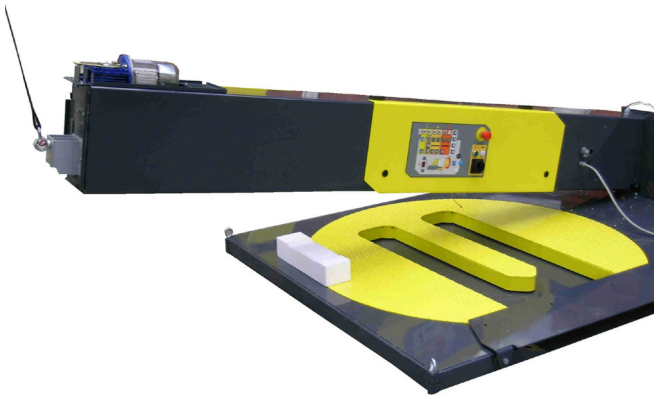

-13-

-14-

-sollevare la colonna con un mezzo adeguato al peso da sollevare, fino a portare la base della colonna adiacente a quella della base (fig. 12)
-fissare la colonna al basamento con le 2 viti come in figura 13 e al supporto laterale (fig. 14).

⚠ Verificare con la massima attenzione il serraggio delle viti.

⚠ Durante le operazioni di installazione non salire mai sulla piattaforma essendo libera di ruotare.

-lift the column with an adequate device, suitable for the weight to be lifted, until the base of the column is adjacent to that of the base (fig. 12)
-fix the column to the base with the 2 screws as shown in fig. 13 and to the side support (fig. 14).

⚠ Make absolutely sure that the screws are tightened.

⚠ During installation never step onto the turntable as it is free to rotate.

-die Säule mit einen Gewichtentsprechenden heben mit angemessen Hubeinrichtug, bis man die anliegende Unterlage der Säule mit der der Grundlage einstimmt (Bild 12)
-die Säule mit 2 Schrauben an der Grundlage befestigen, wie in Bild 13 und an der seitliche auflage (Bild 14).

⚠ Mit grober sorgfalt nachprüfen ob die Schrauben richtig angezogen sind.

⚠ Niemals während der Montage auf dem Träger steigen weil er lose dreht.

-soulever la colonne avec un moyen approprié au poids à soulever, jusqu'à ce que la base de la colonne se trouve à côté de la base (fig.12)
-fixer la colonne à la base et au support latéral (fig.14) avec les 2 vis comme sur la fig.13.

⚠ Faire très attention au serrage des vis.

⚠ Pendant l'installation ne jamais monter sur la plate-forme car elle pourrait se mettre à tourner.

-levanten la columna con medio adecuado al peso por levantar, hasta acercar la base de la columna a la de la base (fig. 12)
-fijen la columna al bastidor por medio de los 2 tornillos según lo indicado en la figura 13 y al soporte lateral (fig. 14).

⚠ Verifiquen con el máximo cuidado la sujeción de los tornillos.

⚠ Durante las operaciones de instalación nunca suban sobre la plataforma ya que podría girar libremente.

-15-

-serrare la cerniera (fig. 15) e fissare il supporto laterale
-fissare il coperchio copri-cerniera ed avvitare le 4 viti in dotazione
-fissare il coperchio superiore andando all'altezza utile per compiere l'operazione tramite un mezzo con le adeguate protezioni di sicurezza ed inserire il golfare come mostrato nella figura 16
-avvitare le 2 viti del coperchio come mostrato in figura 17

-tighten the hinge (fig. 15) and fix the side support
-fix the hinge-covering cap and screw the 4 screws supplied
-fix the upper cap reaching it with equipment with adequate safety protections and insert the eyebolt as shown in fig. 16
-screw the 2 screws of the cap as shown in fig. 17

-16-

-die Scharniere schließen (Bild 15) und den seitlichen Träger befestigen
-den Scharnierdeckel aufbringen und mit 4 zugefügten Schrauben anschrauben
-den Oberdeckel, in dem man auf der entschprechenden Höhe geht um den Arbeitsgang zu führen, durch ein Mittel der die geeignete Schutzvorrichtungen besitzt, anbringen und die Transportöse einsetzen so wie in Bild 16 gezeigt
-die 2 Schrauben des Deckels anschrauben so wie in Bild 17 gezeigt

-serrer la charnière (fig.15) et fixer le support latéral
-fixer le couvercle couvre charnière et visser les 4 vis fournies
-fixer le couvercle supérieur en se portant à la bonne hauteur avec un engin ayant des protections de sécurité et enfiler l'anse comme sur la fig.16
-visser les 2 vis du couvercle comme sur la fig.17

-17-

-cierren la bisagra (fig. 15) y fijen el soporte lateral
-fijen la tapa de la bisagra y atornillen los 4 tornillos en dotación
-fijen la tapa superior alcanzando la altura útil para cumplir la operación por medio de un medio con idóneas protecciones de seguridad e introduzcan el cáncamo según lo indicdo en la figura 16
-atornillen los 2 tornillos de la tapa según lo indicado en la figura 17

Precauzioni da osservare per effettuare il fissaggio e il livellamento della macchina
Prima di posizionare il fasciapallet nella zona desiderata, verificare che il pavimento sia planare e che non presenti avvallamenti, considerando che tutta la superficie inferiore della base deve aderire al pavimento, in particolare la zona con i supporti delle rotelle sotto la piattaforma e la zona di appoggio della colonna.

⚠ Il non rispetto di queste condizioni provocherebbe il mal funzionamento della macchina.

Quando tutte le condizioni sopra citate risultano rispettate é possibile effettuare l'installazione al suolo del fasciapallet.

⚠ La macchina per nessun motivo deve essere messa in funzione prima dell'ancoraggio al suolo.

Precautions to follow during machine fixing and levelling operations
Before placing the stretchwrapper in the required area, make sure the floor is perfectly flat and does not have any hollow parts, considering that all the lower surface of the base must adhere to the floor, particularly the part with the wheel supports under the turntable and the column supporting area.

⚠ If these conditions are not respected, the machine will malfunction.

When all the above conditions are respected, it is possible to carry out the installation of the stretchwrapper to the ground.

⚠ For no reasons whatsoever may the machine be started before being anchored to the ground.

Maßnahmen zu beobachten um die Maschine zu befestigen und abrichten
Bevor man die Umwickelpalette in der vorbestimmte Lage setzt, überprüfen daß der Boden eine ebene Oberfläche hat und keine Senkungen vorweißt, man soll berücksichtigen daß die ganze untere Oberfläche der Grundlage am Boden teilnehmen muß, ins besondere die Zone mit den Halter der Rollen unter der Plattform und in dem Stützpunkt der Säule.

⚠ Die nicht einhaltung dieser Bedingungen kann den falschen lauf der Maschine verursachen.

Sobald alle Oben beschriebene Bedienungen erfüllt sind, ist es möglich, die Umwickelpalette auf dem Boden zu befestigen.

⚠ Die Maschine darf auf gar keinenfall in Betrieb genommen werden, bevor Sie am Boden befestigt ist.

Précautions à prendre pour effectuer la fixation et le nivellement de la machine
Avant de placer l'enveloppe palette dans la zone choisie, vérifier que le sol est plat et non bosselé, considérant que toute la superficie de la base doit adhérer au sol, en particulier la zone des supports des roulettes sous la plate-forme et la zone d'appui de la colonne.

⚠ Ne pas respecter ces conditions provoquerait le mauvais fonctionnement de la machine.

Quand toutes les conditions citées ci-dessus sont respectées on peut effectuer l'installation au sol de l'enveloppe palette.

⚠ Pour aucun motif la machine ne doit être mise en fonction avant l'ancrage au sol.

Precauciones por respetar para efectuar la sujeción y la nivelación de la máquina
Antes de posicionar la máquina para envolver las paletas en la zona deseada, verifiquen que el suelo resulte llano y no presente hundimientos considerando que toda la superficie inferior de la base tiene que adherir al suelo, en particular la zona con los soportes de las ruedas bajo la plataforma y la zona de apoyo de la columna.

⚠ La falta de cumplimiento con dichas condiciones podría causar el mal funcionamiento de la máquina.

Cuando todas las condiciones arriba mencionadas se han cumplido, es posible efectuar la instalación al suelo de la máquina para envolver las paletas.

⚠ Por ninguna razón tiene que ponerse en función la máquina antes de su sujeción al suelo.

-18-

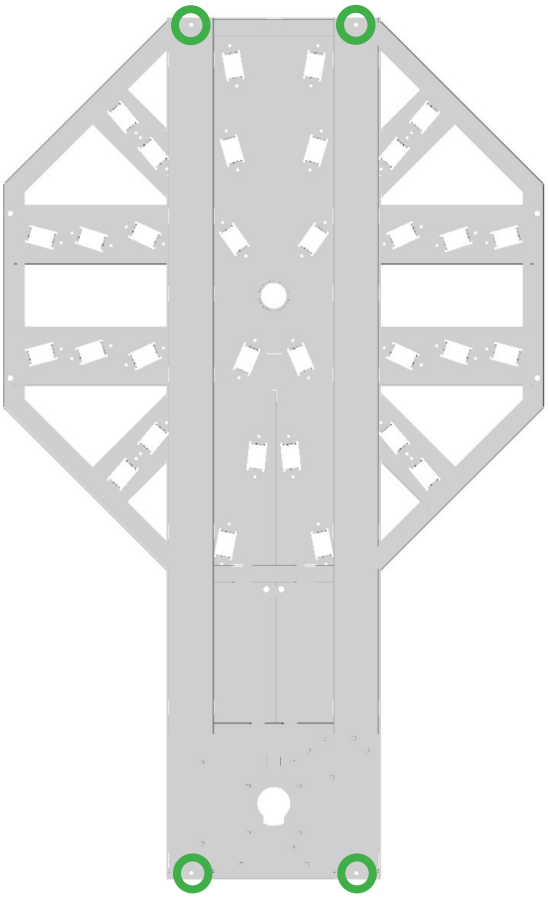

-19-

	Fischer			
Gruppo Group Gruppe Groupe Grupo	Codice Code Code Code Código	Modello Model Modell Modèle Modelo	ø Punta ø tip Spitzen ø ø Pointe ø Punta	ø / lunghezza tassello ø / plug lenght ø / dübelänge ø / longueur cheville ø / largura tornillo
pesatura weight wiegung pesée pesada	45138D	FBN8/10+23	8 mm. 5/16”	ø 8x76 mm.
base base grundlage base base	45133D	FBN12/5	12 mm. 15/32”	ø 12x83 mm.

Fissaggio e livellamento della macchina
-forare il pavimento attraverso i fori indicati in figura 18 e fissare la base con tasselli FISCHER o con altri prodotti con carateristiche analoghe come indicato nella figura 19 seguendo le indicazioni riportate nella tabella corrispondente
-verificare la stabilità della macchina

Machine fixing and levelling
-bore the floor through the holes shown in fig. 18 and fix the base with FISCHER plugs or with other products with similar characteristics as shown in fig. 19 following indications in the relevant chart
-check machine stability

Befestigung und Abrichtung der Maschine
-den Boden mit 4 Löcher versehen wie im Bild 18 angegeben, und die Grundlage mit Fischer Dübel oder ähnliche, befestigen wie im Bild 19 angegeben ist, die Anweisungen die auf der entsprechenden Tafel folgend
-die Stabilität der Maschine überprüfen

Fixation et nivellement de la machine
-trouer le sol à travers les trous indiqués à la figure 18 et fixer la base avec des chevilles FISCHER ou d’autres produits ayant des caractéristiques analogues comme indiqué sur la figure 19 en suivant les indications sur le tableau correspondant
-vérifier la stabilité de la machine

Sujeción y nivelación de la máquina
-taladren el suelo por medio de los taladros indicados en la figura 18 y fijen la base por medio de tornillos de tipo FISCHER o por medio de otros productos con características similares según lo indicado en la figura 19 y cumpliendo con las instrucciones indicadas en la tabla correspondiente
-verifiquen la estabilidad de la máquina

-20-

-collegare la spina volante maschio del cavo di alimentazione motore piattaforma alla presa volante sulla colonna (fig. 20)
-posizionare e fissare con le 2 viti il carter di protezione del motore piattaforma (fig. 21)

⚠ Collegare i connettori come illustrato, facendo corrispondere la siglatura indicata.

-connect the turntable engine power cable movable male plug to the movable socket on the column (fig. 20)
-place and fix with the 2 screws the turntable engine protection carter (fig. 21)

⚠ Link the connectors as shown, making sure the indicated markings correspond.

-den lose Stecker des Motornetzversorgungskabel der Plattform an der losen Steckdose der Säule anschlieben (Bild 20)
-mit 2 Schrauben dab Schutzgehäuse des Motors von der Plattform austellen und befestigen (Bild 21)

⚠ Wie ausgebildet die Steckverbindung herstellen, in dem man die Kennzeichnung übereinstimmt.

-21-

-connecter la fiche volante mâle du câble d'alimentation moteur de la plate-forme à la prise volante sur la colonne (fig.20)
-placer e fixer avec les 2 vis le carter de protection du moteur de la plate-forme (fig.21)

⚠ Relier les connecteurs comme illustré, en faisant correspondre les sigles.

-conecten el enchufe volante macho del cable de alimentación del motor de la plataforma con el tomacorriente volante sobre la columna (fig. 20)
-posicionen y fijen con los 2 tornillos el cárter de protección del motor de la plataforma (fig. 21)

⚠ Conecten los conectores según lo indicado, la sigla indicada tiene que corresponder.

-22-

Montaggio carrello

-posizionare uno spessore di circa 150 mm (5 29/32”) di altezza sufficientemente robusto da sopportare il peso del carrello portabobina di fianco alla colonna e rimuovere i 4 dadi sulla piastra (fig. 22)
-portabobina contro al carrello, inserire i 4 perni filettati nei 4 fori del portabobina e avvitare i dadi (fig. 23)

⚠ Verificare con la massima attenzione il serraggio delle viti.

Carriage assembly

-place a gauge approx. 150 mm (5 29/32”) high alongside the column, strong enough to support the weight of the film reel carriage and remove the 4 bolts from the plate (fig. 22)
-place the film reel against the carriage, insert the 4 threaded bolts in the 4 holes in the film reel and tighten the nuts (fig. 23)

⚠ Make absolutely sure that the screws are tightened.

Schlittenaufbau

-neben der Säule einen ca 150 mm (5 29/32”) Dickung stellen, stark genug um das Gewicht von den Spulenkapselschlitten zu tragen und die 4 Mütter von der Platte entfernen (Bild 22)
-spulenkapsel gegen den Schlitten in den 4 Gewindezapfen der Spulenkapsel tun und die Mütter anschrauben (Bild 23)

⚠ Mit grober sorgfalt nachprüfen ob die Schrauben richtig angezogen sind.

-23-

Montage du chariot

-placer une épaisseur d’environ 150mm (5 29/32”) de hauteur suffisamment robuste pour supporter le poids du chariot porte-bobine à côté de la colonne et enlever les 4 écrous de la plaque (fig.22).
-porte-bobine contre le chariot, enfiler les 4 tiges filetées dans les 4 trous du porte-bobine et visser les écrous (fig.23).

⚠ Vérifier avec la plus grande attention le serrage des vis.

Montaje del carro

-posicionen una riostra de unos 150 mm (5 29/32”) de altura robusta lo suficiente para soportar el peso del carro porta bobina al lado de la columna y quiten las 4 tuercas de la placa (fig. 22)
-porta bobina contra el carro, introduzcan los 4 pernos roscados en los 4 agujeros del porta bobina y atornillen las tuercas (fig. 23)

⚠ Verifiquen con el máximo cuidado la sujeción de los tornillos.

-23a-

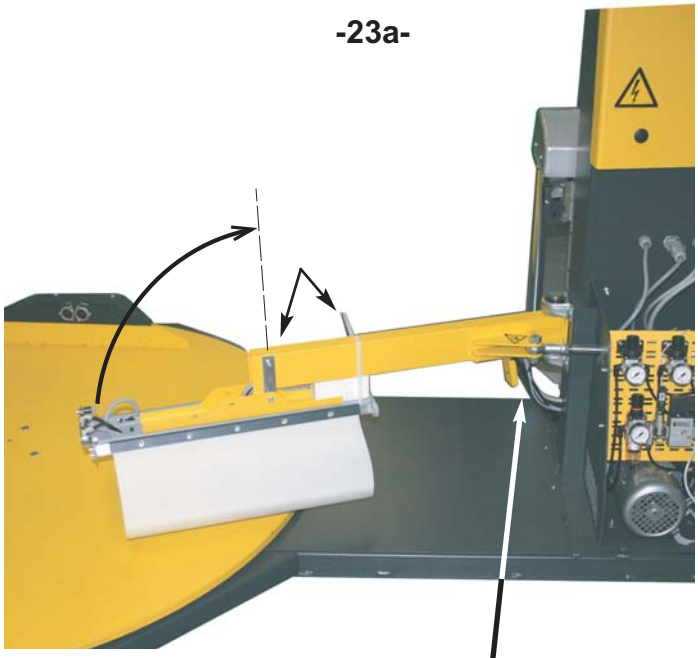

-23b-

Fasciapallet mod. SW2-A
Tagliare la fascetta di bloccaggio del braccio con i dispositivi di taglio e spalmatura (fig. 23a); portare il braccio in posizione verticale ruotandolo di circa 90° come in figura e serrare con cura le due viti di fissaggio.
Sistemare convenientemente i cavi alla base del braccio (fig. 23b) recuperando l'eccessiva lunghezza quindi bloccarli con la fascetta in dotazione già correttamente posizionata.

Stretchwrapper mod. SW2-A
Cut the clamp of the arm with the cut and spreading film device (fig. 23a); move the arm in vertical position rotate it of around 90° like figure and tighten with care the two locking screws.
Conveniently place the cable at the arm base (fig. 23b) recoverd the extra lengh then clamping them as already positioned.

Palettenwickelmaschine SW2-A
Die Blockierungsschelle des Armes mit den Vorrichtungen von Schnitt und Verbindung schneiden (Bild 23a); den Arm in senkrechter Lage bringen, ihn von etwa 90° drehen (wie im Bild gezeigt) und die zwei Befestigungsschrauben verschließen.
Die Kabel an der Armesbasis zweckmäßig einstellen und ihre übertriebene Länge wiedererlangen; dann sie mit der Blockierungsschelle in richtiger Lage befestigen.

Banderoleur mod. SW2-A
Couper le bandelette de blocage du bras avec les dispositifs de coupe et attachement (fig. 23a); porter le bras en position verticale en le tournant a peu prés de 90° comme dans l'illustration et serrer avec soin les deux vis de fixation.
Arranger les câbles convenablement à la base du bras (fig. 23b) en récupérant la longueur excessive, ensuite les bloquer avec le bandelette en dotation, déjà positionnée correctement.

Envolvedora modelo SW2-A.
Para la instalación del brazo de corte, se requiere remover el cintillo de plástico, que retiene el brazo con la resistencia de corte, y el dispositivo de aplicación (fig. 23ª); posteriormente colocar el brazo en posición vertical, girando 90° (como se muestra en la figura), y apretando con precaución los tornillos de seguridad.

Convenientemente sujete el cable en la base de brazo (fig. 23b), recogiendo el exceso de largo, con un cintillo de plástico, cuando el brazo, este en posición de inicio.

Controlli elettrici preliminari
-da effettuare prima di collegare la spina alla rete di alimentazione
-accertarsi che la presa sia munita di circuito di protezione di terra e che la tensione e la frequenza corrispondano a quelle indicate dal Costruttore
-é responsabilità dell'utilizzatore accertare che tutti i parametri indicati dal costruttore e le norme vigenti nel paese di installazione siano rispettati
-fare sempre riferimento alla targhetta applicata sulla macchina per ottenere i dati relativi alla potenza ed alla corrente massima

Preliminary electrical checks
-to be carried out before connecting the plug to the mains
-make sure the socket is fitted with an earth protection circuit and that the voltage and power frequency correspond to those indicated by the Manufacturer
-it is the user's responsibility to make sure that all parameters indicated by the manufacturer and the laws is force in the country of installation are respected
-always refer to the plaque attached to the machine for data relevant to power and maximum voltage

Elektrische vorprüfungen
-sind durchzuführen bevor man den Stecker an der Elektroleitung anschliebt
-feststellen ob der Stecker die Erdverbindung besitzt und dab die Spannung und die Frequenz übereinstimmen mit die von dem Erbauer
-es ist verantwortlichkeit des Benutzers festzustellen ob alle Parameter die vom Erbauer angegeben sind, sowie die Gesetze von dem Land in dem die Maschine instralliert wird, erfüllt sind
-sich immer an dem Kennzeichenschild anhalten, um die bezüglichen Leistungsdaten und die maximale Stromstärke zu erfahren

Contrôles électriques préliminaires
-a effectuer avant de relier la prise au réseau d'alimentation
-contrôler que la prise est munie de circuit de protection à la terre et que la tension et la fréquence correspondent à celles indiquées par le constructeur
-l'utilisateur doit contrôler que tous les paramètres indiqués par le constructeur et que les normes en vigueur dans le pays d'installation sont respectées
-toujours faire référence à la plaquette appliquée sur la machine pour obtenir les données relatives à la puissance et au courant maximum

Controles eléctricos preliminares
-por efectuar antes de conectar el enchufe con la red de alimentación
-asegúrense de que la toma esté equipada con circuito de protección de tierra y que la tensión y la frecuencia correspondan a las indicadas por el Constructor
-el utilizador tiene la responsabilidad de verificar que todos los parámetros indicados por el constructor y las normas vigentes en el país en que se instala la máquina se respeten
-siempre hagan referencia a la placa aplicada sobre la máquina para obtener los datos relativos a la potencia y a la corriente máxima

Allacciamento alle fonti di energia e relativi controlli
-controllare che l'interruttore generale della macchina sia sulla posizione "0"
-collegare al cavo fornito con la macchina una spina conforme alle norme considerando il tipo di alimentazione indicato sulla targhetta dei dati
-collegare la spina alla rete di alimentazione

Machine connection to the mains and relevant checks
-check that the main switch is on position "0"
-connect the cable supplied with the machine to a plug which complies with the regulations, considering the type of power supply indicated on the data plaque
-connect the plug to the mains

Energieversorgungsanschlub und die dazugehörigen überprüfungen
-berprüfen ob sich der Generalschalter an der Maschine auf 0 Position befindet
-an den Kabel der mit der die Maschine angeliefert ist, soll ein Normgemäbiger Stecker angebracht werden, gemäb der Spannung die auf dem datenetikett steht
-stecker an der Netzleitung anschlieben

Connexion aux sources d'énergie et contrôles relatifs
-contrôler que l'interrupteur général de la machine est sur la position "0"
-connecter au câble fourni avec la machine une prise conforme aux normes en considérant le type d'alimentation indiqué sur la plaquette des données
-connecter la prise au réseau d'alimentation

Conexión con las fuentes de energía y relativos controles
-controlen que el interruptor general de la máquina esté en la posición "0"
-conecten con el cable en dotación junto con la máquina un enchufe conforme con las normas, considerando el tipo de alimentación indicado en la placa de los datos
-conecten el enchufe con la red de alimentación

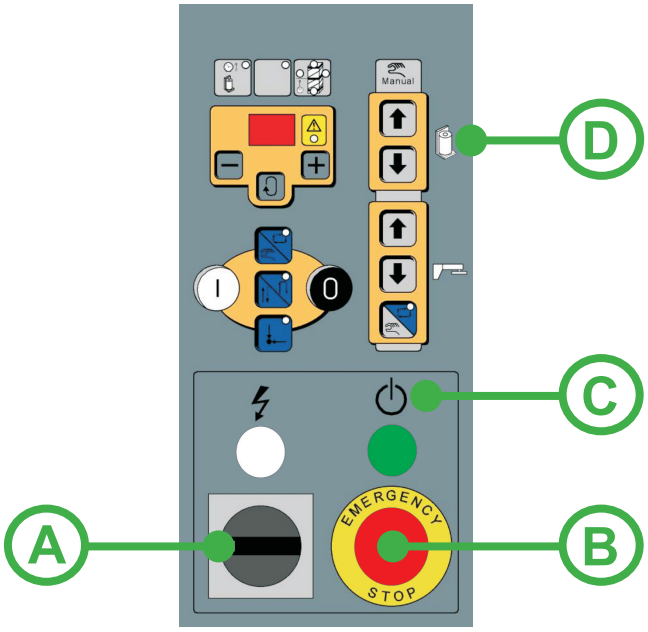

Procedura per il corretto collegamento dell'ordine delle fasi di alimentazione (considerare il pannello in dotazione sulla macchina)
Rimuovere eventuali attrezzi appoggiati sulla macchina
A- Ruotare l'interruttore generale su "I"
B- Sbloccare il PULSANTE STOP EMERGENZA
C- Premere il pulsante luminoso "sistema inserito"
D- Azionare in modo manuale salita (o discesa) carrello
Controllare che il senso di marcia del carrello portabobina corrisponda a quello del pulsante premuto. Nel caso non corrisponda invertire tra loro il collegamento di due fasi nella spina di alimentazione.

Procedure for the correct connection of the order of the power supply phases (consider the board supplied with the machine)
Remove any tools placed on the machine
A- Rotate the main switch onto "I"
B- Release the EMERGENCY STOP button
C- Press the light-buttom "system inserted"
D- Drive manually carriage up (or down)
Check that the running direction of the film reel carriage corresponds to that of the button pressed. In case it does not correspond, invert the connection of the two phases in the supply plug.

Prozedur für den korrekten verbindung der Elektrophasenanordnung (die ausgestattete Tafel auf der Maschine beachten)
Werkzeug die evtl. auf der Maschine liegen, entfernen
A- Hauptschalter auf "I" drehen
B- Die TASTE STOP NOTFALL freigeben
C- Die leuchtende Taste "Eingeschaltete System" drücken
D- Manueller aufstieg (oder abstieg) des Schlitten betätigen
Nachschauen dab die Gangrichtung des Spulehalterschlitten mit der Richtung der gedrückten Taste übereinstimmt. Falls es nicht stimmt, die zwei verbindungen zwischen Phasen der Leitungstecker umstellen.

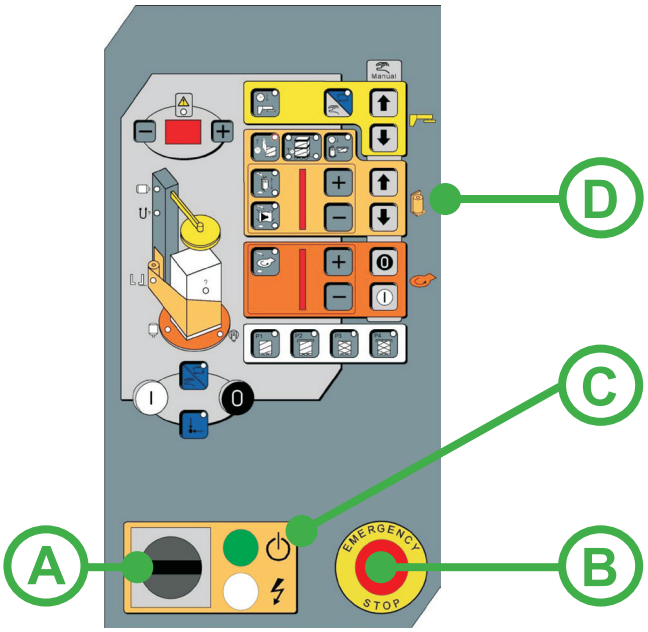

Procédure pour la connexion correcte de l'ordre des phases d'alimentation (considérer le panneau en dotation sur la machine)
Enlever tous les outils appuyés sur la machine
A- Tourner l'interrupteur général sur "I"
B- Débloquer le BOUTON STOP URGENCE
C- Presser le bouton lumineux "système inséré"
D- Actionner manuellement montée (ou descente) du chariot
Contrôler que le sens de marche du chariot porte-bobine correspond à celui du bouton qui a été pressé. Au cas où il ne correspondrait pas invertir la connexion de deux phases dans la prise d'alimentation.

Procedimiento para la correcta conexión de la orden de las fases de alimentación (consideren el panel en dotación sobre la máquina)
Eliminen eventuales herramientas apoyadas sobre la máquina
A- Giren el interruptor general en la posición "I"
B- Desbloqueen el PULSADOR STOP EMERGENCIA
C- Apreten el pulsador luminoso "sistema insertado"
D- Accionen manualmente la subida (o la bajada) del carro
Controlen que el sentido de marcha del carro porta bobina corresponda al del pulsador apretado. En el caso en que no correspondiera, inviertan la conexión de dos fases en el enchufe de alimentación.

-24-

Fasciapallet mod. SW2-A

Collegamento alla linea alimentazione aria compressa:

Collegare al raccordo in ingresso provvisto di attacco rapido del gruppo filtro-regolatore di pressione (1, fig. 24) un tubo da 8 mm.

Verifica tarature gruppi di regolazione:

Gruppo (1) - Pressione aria in ingresso: 5 bar.
Gruppo (2) - Pressione aria braccio di spalmatura film: 4 bar.
Gruppo (3) - Pressione aria pinza aggancio film: 1 bar

Avvertenza: le regolazioni dei gruppi sono state effettuate dal Costruttore in sede di montaggio e collaudo; in nessun caso devono essere alterate!

Stretchwrapper mod. SW2-A

Connecting to the air pressure feeding line:

Join to the entry connector provived of quick connector of the filter group-air pressure regulator (1, fig. 24) to an 8 mm tube.

Calibration control regulator groups:

Group (1) - Air pressure: 5 bar.
Group (2) - Spreading film air pressure: 4 bar.
Group (3) - Attach climp air pressure: 1 bar

Warning: groups set up have been made by manufacturer during assembling and testing; in any case must be changed!

Palettenwickelmaschine SW2-A

Verbindung zur Linie der Druckluftversorgung:

Ein 8mm Rohr an der Eingangsverbindung mit schnellerer Kupplung der Gruppe Filter und Regler des Druckes verbinden (1, Bild 24).

Prüfung der Tarierungen der Verstellungsgruppen:

Gruppe (1) – Druck der Eingangsluft: 5 bar.
Gruppe (2) – Druck der Luft des Kupplungsarmes: 4 bar.
Gruppe (3) – Druck der Luft der Zange zur Folienkupplung: 1 bar.

Warnung: die Verstellungen der Gruppen wurden beim Hersteller während der Montage und der Prüfung ausgeführt; keinesfalls sollten diese nicht verändert werden!

Banderoleur mod. SW2-A

Liaison à la ligne d'alimentation de l'air comprimé:

Connecter un tuyau de 8mm au raccordement en entrée pourvue d'attaque rapide du groupe filtre - régulateur de pression (1, fig. 24).

Vérification des réglages des groupes de régulation:

Groupe (1) - Pression de l'air en entrée: 5 bars
Groupe (2) – Pression de l'air du bras d'attachement du film : 4 bars
Groupe (3) – Pression de l'air de la pince de la liaison du film : 1 bar

Avertissement: les régulations des groupes ont été effectuées par le constructeur pendant l'assemblage et l'essai; en aucun cas elles doivent être altérées!

Envolvedora modelo SW2-A.

Conexiones a la línea de alimentación de aire a presión.

Unir el conector de entrada provisto de una conexión rápida de la salida del filtro del grupo de regulación, y filtración de aire (1, fig. 24), con un tubo de 8 mm. de diámetro.

Grupos de calibración de regulación de aire:

Grupo (1).- Presión de aire. 5 Bar.
Grupo (2).- Aplicador de película, presión de aire: 4 Bar.
Grupo (3).- Conexión dispositivo sujeción película, presión de aire: 1 Bar.

Precaución: El ajuste de los grupos han sido ajustados por el fabricante durante el ensamble, y prueba del equipo: Por ningún motivo deberán ser cambiados.

-25-

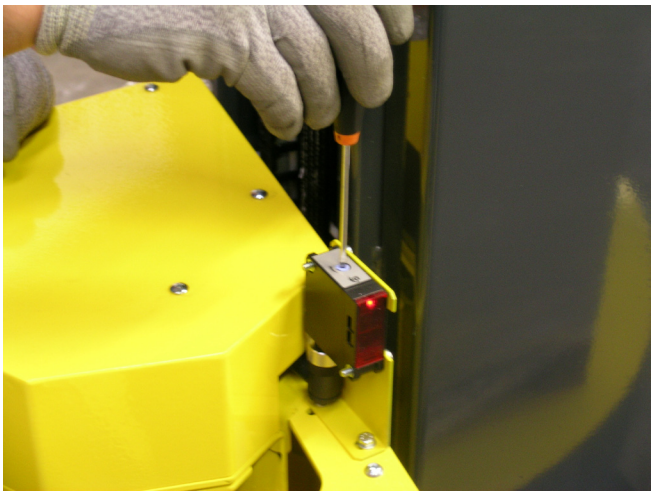

Posizionare il pallet alla massima distanza di acquisizione del segnale.
Agire sul trimmer posto nella parte alta della fotocellula, come indicato in figura 25, aumentando o diminuendo la sensibilità.
La sensibilità è corretta quando il led rosso posto sulla fotocellula si accende.

Place the pallet at the maximum signal acquisition distance.
Use the trimmer placed in the higher part of the photocell, as indicated in fig. 25, decreasing or increasing sensitivity.
Sensitivity is correct when the red led placed on the photocell comes on.

Die Palette auf der Höchsten erwerbentfernung des Signal aufstellen.
Auf den Trimmer der auf der obersten Seite der Photozelle angebracht ist, wirken, wie in Bild 25 gezeigt, um die Empfindlichkeit zu vergröbern oder verkleinern.
Die Empfindlichkeit ist richtig eingestellt, sobald die rote LED auf der Phototozelle aufleuchtet.

Placer la palette à la distance maximum d'acquisition du signal.
Agir sur le trimmer placé sur le haut de la photo-cellule comme indiqué sur la fig.25, en augmentant ou en diminuant la sensibilité.
La sensibilité est correcte quand le voyant rouge placé sur la photo-cellule s'allume.

Posicionen la paleta a la distancia máxima de recibo de la señal.
Actúen en el timer posicionado en la parte alta de la fotocélula, según lo indicado en la figura 25, aumentando o disminuyendo su sensibilidad.
La sensibilidad se considera correcta cuando la luz testigo roja, posicionada sobre la fotocélula, se enciende.

THIS PAGE IS BLANK

M.J. MAILLIS GROUP	5.1 Rev. 3 12-2004 1	Istruzioni d'uso Instructions Gebrauchsanweisungen Instructions pour l'utilisation Instrucciones de uso	Caricamento bobina film Film reel loading Ladung der Folienspulenkapsel Chargement de la bobine du film Carga bobina de película

-1-

-2-

-3-

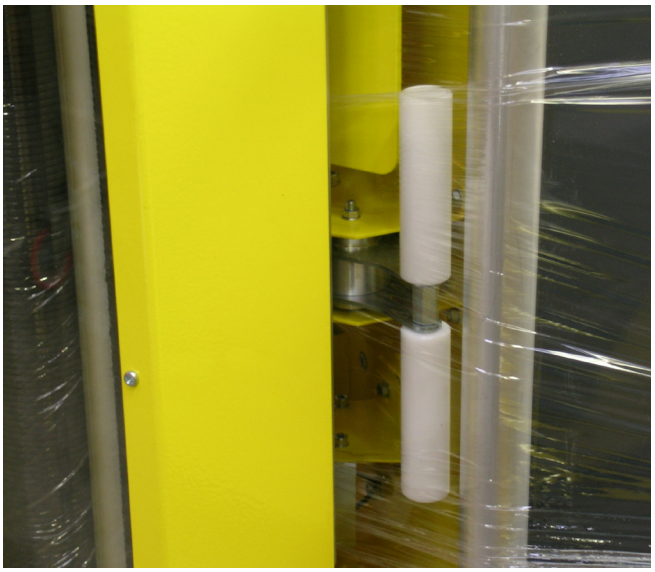

Prima di effettuare ogni operazione leggere tutto il capitolo 3 "Sicurezza".
-posizionare una bobina di film sul portarotolo e fissarla con la ghiera di blocco (fig. 1)
-eliminare un tratto iniziale di film corrispondente ad un giro completo.
-aprire la porta sul carrello
-far passare il film tra i rulli gommati e di rinvio (fig. 2), seguendo il percorso riportato sull'etichetta posta sulla parte alta del carrello
-il film deve passare davanti al tastatore e davanti all'ultimo rullo, come illustrato in figura 3
-chiudere lo sportello, qualora presente, considerando che la macchina non può funzionare con lo sportello aperto

Before carrying out any operation, read all chapter 3 "Safety".
-place a film reel on the reel holder and fix it with the blocking ring nut (fig. 1)
-remove the first part of the film corresponding to one complete turn.
-open the door of the carriage feed the film between the rubber coated rolls and the counter-rolls (fig. 2), following the direction shown on the label placed on the higher part of the carriage
-the film must pass in front of the feeler pin and in front of the last roll, as shown in fig. 3
-close the door, if there is one, considering that the machine cannot work with the door open

Vor Jegliche Handlung, das ganze Kapitel 3 "Sichereheit" lesen.
-eine Folienspulen auf den Rollenhalter stellen, und sie mit eine Stockzwinge, festsetzen. (Bild 1)
-die Erste Umdrehung des Folien, ganz beseitigen
-die Tür auf den Schlitten öffnen
-die Folie Zwischen Gummierte und Zurückschickungsrollen, durchlaufen lassen, (Bild 2) wie es auf die Etikette, die auf den Oberen Teil des Schlitten steht
-die Folie muss vor den Fühler und vor der letzte Rolle laufen wie auf Bild3
-die Türe wieder schlissen, fallss es eine gibt, da die Maschine mit öffene Türe, nicht funktioniert

Avant d'effectuer toute opération lire tout le chapitre 3 "Sécurité".
-placer une bobine de film sur le porte-rouleau et la fixer avec le collier de serrage (fig.1)
-couper un morceau de film du début, correspondant à un tour complet
-ouvrir la porte du chariot
-faire passer le film à travers les rouleaux en caoutchouc et renvoi (fig. 2) en suivant la séquence indiquée sur l'étiquette placée sur le haut chariot
-le film doit passer devant le tâteur et devant le dernier rouleau, comme indiqué sur la figure 3
-fermer la porte, s'il y en a une, considérant que la machine ne peut pas fonctionner avec la porte ouverte

Antes de efectuar operación, lean con cuidado todo el cap. 3 "Seguridad".
-posicionen una bobina de película en el portarollo y la fijen por medio de la abrazadera de sujeción (fig. 1)
-eliminen el primer trozo de película, correspondiente a un giro completo.
-abren la puerta sobre el carro
-hagan pasar la película entre los rodillos engomados y de reenvío (fig. 2), siguiendo el indicado en la etiqueta posicionada en la parte alta del carro
-a película tiene que pasar delante del palpador y delante del último rodillo, según lo indicado en la figura 3
-cierren el postigo, si presente, considerando que la máquina no puede funciar con el postigo abierto

-M1-

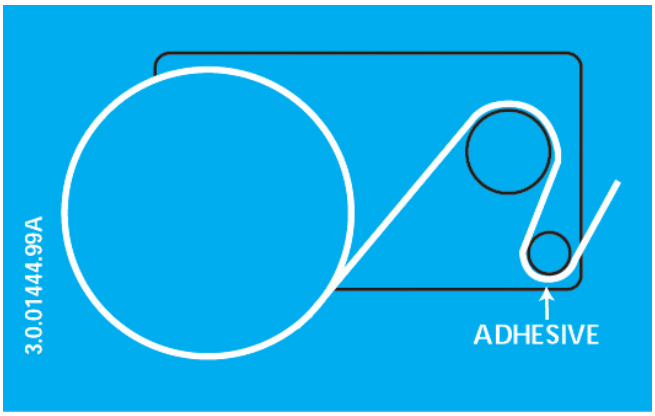

Nelle figure a lato sono riportate le etichette che identificano il percorso film dei portabobina.
Su ogni portabobina viene applicata l'etichetta corrispondente.
-M1- percorso film per portabobina tipo M su colonna CLASSE 1
-M2- percorso film per portabobina tipo M su colonna CLASSE 2
-SM1- percorso film per portabobina tipo SM su colonna CLASSE 1
-SM2- percorso film per portabobina tipo SM su colonna CLASSE 2

The pictures on the left show the labels which identify the film reel path.
On each film reel there is its corresponding label.
-M1- film path for film reel type M on column CLASS 1
-M2- film path for film reel type M on column CLASS 2
-SM1- film path for film reel type SM on column CLASS 1
-SM2- film path for film reel type SM on column CLASS 2

-M2-

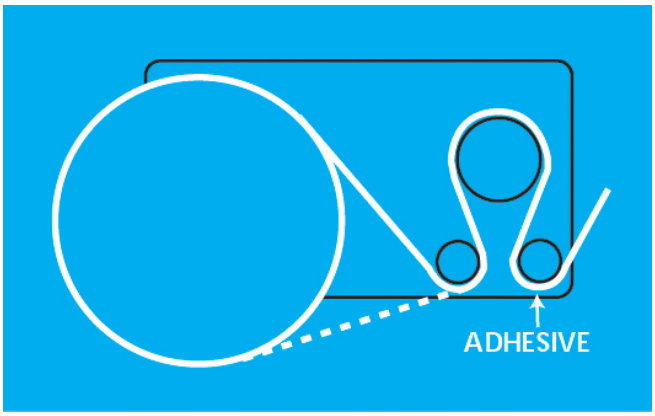

Auf den seitlichen Abbildungen, sind die Etiketten angebracht, die die Folienstrecke des Spulenhalter identifizieren.
Auf jeden Spulenhalter wird das zusprechende Etikett angebracht.
-M1- folienstrecke für Spulenhalter Typ M auf Säule KLASSE 1
-M2- folien strecke für Spulenhalter Typ M auf Säule KLASSE 2
-SM1- folienstrecke für Spulenhalter Typ SM auf Säule KLASSE 1
-SM2- folien strecke für Spulenhalter Typ SM auf Säule KLASSE 2

Sur les figures de côté sont reportées les étiquettes qui indiquent le parcours du film des porte-bobines.
Sur chaque étiquette est appliquée l'étiquette correspondante.
-M1- parcours du film pour porte-bobine type M sur colonne CLASSE 1
-M2- parcours du film pour porte-bobine type M sur colonne CLASSE 2
-SM1- parcours du film pour porte-bobine type SM sur colonne CLASSE 1
-SM2- parcours du film pour porte-bobine type SM sur colonne CLASSE 2

-SM1/SM2-

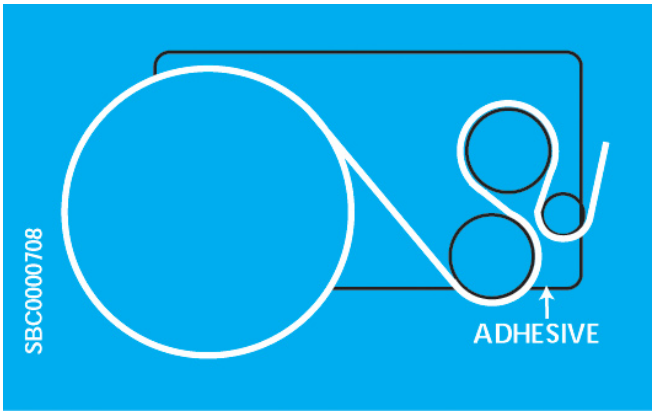

En las figuras al lado se indican las etiquetas que identifican el recorrido de la película de los porta bobinas.
En cada porta bobina se aplica la etiqueta correspondiente.
-M1- recorrido película para porta bobina de tipo M en columna de CLASE 1
-M2- recorrido película para porta bobina de tipo M en columna de CLASE 2
-SM1- recorrido película para porta bobina de tipo SM en columna de CLASE 1
-SM2- recorrido película para porta bobina de tipo SM en columna de CLASE 2

-FM-

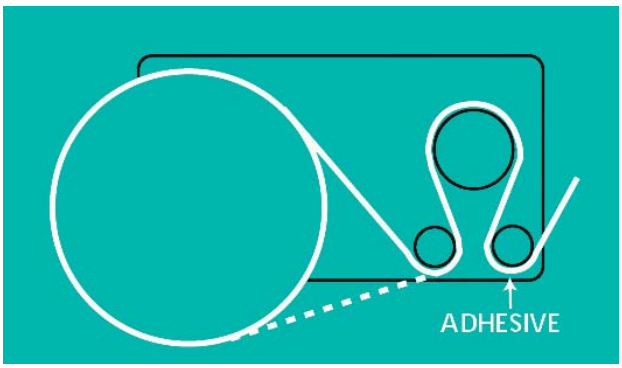

-PW-

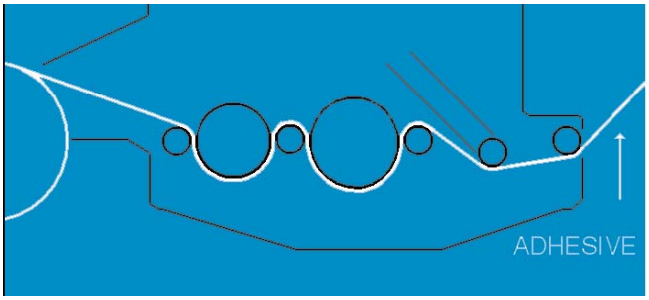

-SP-

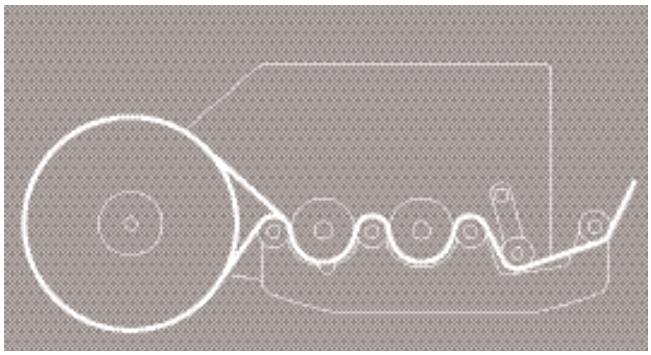

-SP 300-

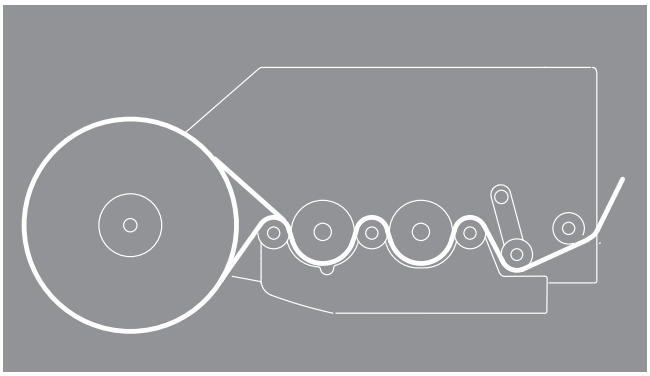

-FM- Percorso film per portabobina tipo FM
-PW- Percorso film per portabobina tipo PW
-PS - Percorso film per portabobina tipo PS
-SP - Percorso film per portabobina tipo SP
-SP 300- Percorso film per portabobina SP 300

-FM- film path for film reel type FM
-PW - film path for film reel type PW
-PS - film path for film reel type PS
-SP - film path for film reel type SP
-SP 300- film path for film reel type SP 300

-FM- Folienstrecke für Spulenhalter Typ FM
-PW - Folienstrecke für Spulenhalter Typ PW
-PS - Folienstrecke für Spulenhalter Typ PS
-SP- Folienstrecke für Spulenhalter Typ SP
-SP 300- Folienstrecke für Spulenhalter Typ SP 300

-FM- Parcours du film pour porte-bobine type FM
-PW- Parcours du film pour porte-bobine type PW
-PS- Parcours du film pour porte-bobine type PS
-SP- Parcours du film pour porte-bobine type SP
-SP 300- Parcours du film pour porte-bobine type SP 300

-FM- Recorrido película para porta bobina de tipo FM
-PW- Recorrido película para porta bobina de tipo PW
-PS- Recorrido película para porta bobina de tipo PS
-SP- Recorrido película para porta bobina de tipo SP
-SP 300- Recorrido película para porta bobina de tipo SP 300

"2F"
"2BF"

"2"

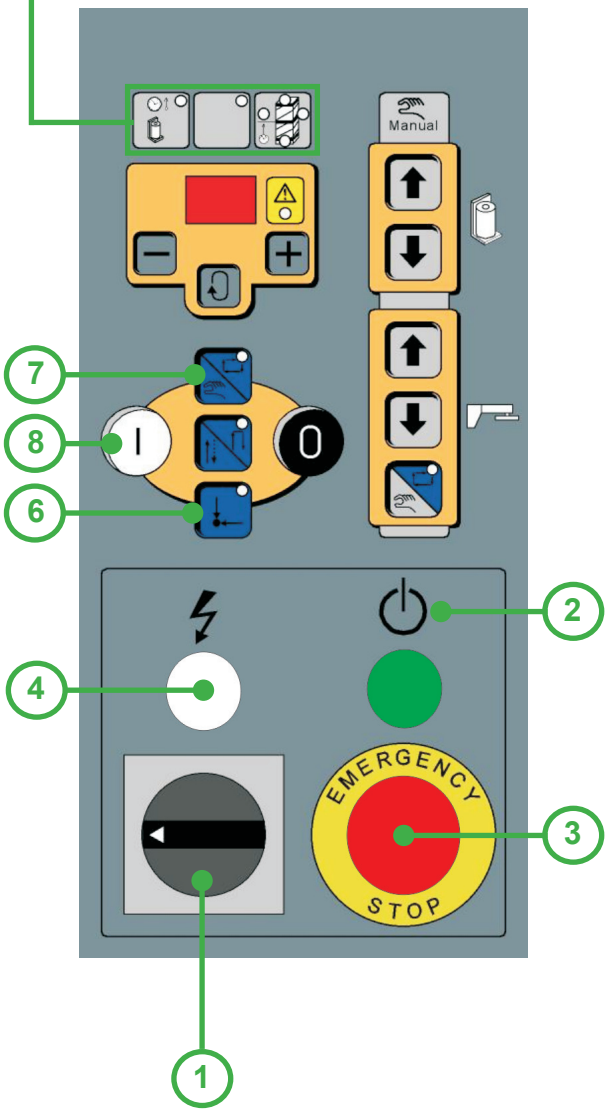

1-interruttore principale: ruotare in senso orario sulla posizione "I" per dare tensione alla macchina
2-sistema inserito: premendolo si attiva l'alimentazione elettrica
3-STOP EMERGENZA: premendolo si arresta immediatamente la macchina (per sbloccarlo ruotarlo in senso antiorario)
4-presenza tensione ingresso macchina
6-RESET: comando ricerca posizione "zero macchina" (piattaforma e carrello) e reset allarmi (operazione richiesta mediante led "allarme")
7-selezione modo manuale (led spento), automatico (led acceso)
8-START: avviamento ciclo in automatico e avviamento piattaforma in manuale

1-main switch: rotate clockwise onto position "I" to give power to the machine
2-system inserted: when pressed it activates electrical power supply
3-EMERGENCY STOP: when pressed the machine stops immediately (to unblock rotate anticlockwise)
4-power present machine inlet
6-RESET: command searches for "zero machine" position (turntable and carriage) and resets alarms (operation requested with "alarm" led)
7-manual mode selection (led off), automatic mode (led on)
8-START: automatic cycle start and turntable start in manual

1-hauptschalter: auf Position "I" In Uhrzeigersinn Drehen, um der Maschine Spannung zu geben
2-system eingeschaltet: die Maschine läuft sofort an, beim drücken des Schalters
3-STOP-NOT: beim drücken hält sofort an
4-spannung vorhanden bei Maschineeingang
6-RESET: Steuerung für Positionswahl "NULL MASCHINE" (Plattform und Schlitten) und Alarmreset (gefragte Handlung durch LED AlarmLED
7-manuelle Wahl (off LED) Automatische Wahl (on LED)
8-START: Automatische Anlass der Kreisprozess und manuelle Anlass der Plattform

1-interrupteur principal: tourner dans le sens des aiguilles d'une montre sur la position "I" pour donner tension à la machine
2-Système branché: en pressant on active l'alimentation électrique
3-STOP URGENCE: en pressant on arrête immédiatement la machine (pour la débloquer tourner dans le sens contraire des aiguilles d'une montre)
4-Présence tension à l'entrée de la machine
6-RESET: commande de recherche position "zéro machine" (plate-forme et chariot) et reset alarmes (opération demandée par voyant "alarme")
7-sélection mode manuel (voyant éteint), automatique (voyant allumé)
8-START: marche cycle automatique et marche plate-forme en manuel

1-interruptor principal: giren en sentido horario en la posición "I" para proporcionar tensión a la máquina
2-sistema conectado: pulsándolo se activa la alimentación eléctrica
3-STOP EMERGENCIA: pulsándolo se para inmediatamente la máquina (para desbloquearlo lo giren en sentido antihorario)
4-presencia tensión en entrada máquina
6-RESETEO: mando de búsqueda posición "cero máquina" (plataforma y carro) y reseteo de las alarmas (operación se pide por medio luz alarma)
7-selección modalidad manual (luz apagada), automática (luz encendida)
8-START: puesta en marcha del ciclo en modalidad automática y puesta en marcha de la plataforma en modalidad manual

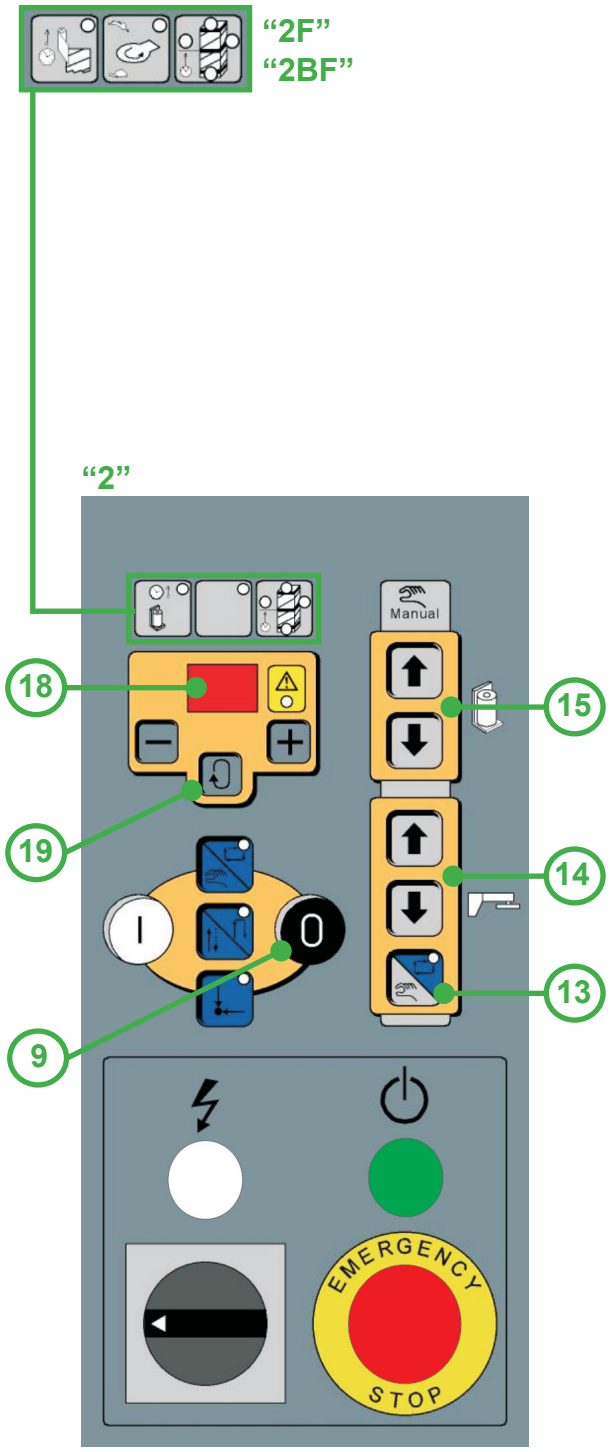

9-STOP: arresto ciclo immediato
13-a led acceso il pressore è inserito nel ciclo automatico. A led spento è disinserito ed è utilizzabile solo in manuale. Led lampeggiante: impostazione parametro tempo discesa pressore in automatico
14-in modo manuale, comanda la salita/discesa del pressore
15-in modo manuale, comanda la salita/discesa del portabobina
18-display: visualizza il valore del parametro selezionato. Con il led del simbolo di allarme illuminato segnala i codici di errore
19-scroll: selezione parametro operativo impostabile da display e visualizzato mediante l'attivazione del led corrispondente

9-STOP: immediate cycle stop
13-with led on the presser is inserted in automatic cycle. With led off it is not inserted and can only be used in manual. Flashing led: automatic presser descent timing parameter set up
14-in manual mode, commands presser up / down
15-in manual mode, commands film reel up / down
18-display: shows the figure of the selected parameter. With alarm symbol led on, it signals error codes
19-scroll: parameters' menu (active parameter shown by corresponding led) to be adjusted by display keyboard

9-STOP: sofortige Haltung der Kreisprozess
13-bei leuchtendes LED, der Drucker ist in Automatische Kreisprozess eingesetzt. Bei ausgeschaltetes LED, ist Ausgesetzt und nur Manuell brauchbar. Bei Blinklicht LED: Automatische Parameter Einstellung Für die Abstiegszeit der Presse
14-manuelle weise: betätigt den Auf/abstieg der Presse
15-manuelle weise: Betätigt den Auf/abstieg der Spulenkapselhalter
18-display: zeigt der Wert des ausgewählte Parameter. Mit Notsymbol leuchtender LED, zeigt die Fehlercode an
19-scroll: operative Parameterauswahl, von Display eingestellt und gezeigt durch Aktivierung der entsprechenden LED

9-STOP: Arrêt immédiat du cycle
13-Voyant allumé: le presseur est branché dans le cycle automatique Voyant éteint: il est débranché est utilisable seulement en manuel. Voyant clignotant: détermination paramètre durée de descente du presseur en automatique
14-en mode manuel commande la montée/descente du presseur
15-en mode manuel commande la montée/descente du porte-bobine
18-ecran : affiche la valeur du paramètre sélectionné. Avec le voyant du symbole alarme allumé il signale les codes d'erreur
19-scroll: sélection du paramètre opérationnel choisi sur l'écran et affiché par l'activation du voyant

9-STOP: parada inmediata del ciclo
13-luz testigo encendida:el prensor está activado en el ciclo en automática con luz apagada, el prensor está desactivado y se puede utilizar sólo en modalidad manual. Luz intermitente: configuración del parámetro relativo al tiempo de bajada del prensor en modalidad automática
14-en modalidad manual, acciona la subida/bajada del prensor
15-en modalidad manual, acciona la subida/bajada del porta bobina
18-pantalla: visualiza el valor del parámetro seleccionado. Con la luz testigo del símbolo de alarma encendida, señala los códigos de error
19-scroll: selección parámetro operativo que se puede configurar de la pantalla y que se visualiza por medio de la activación de la correspondiente luz

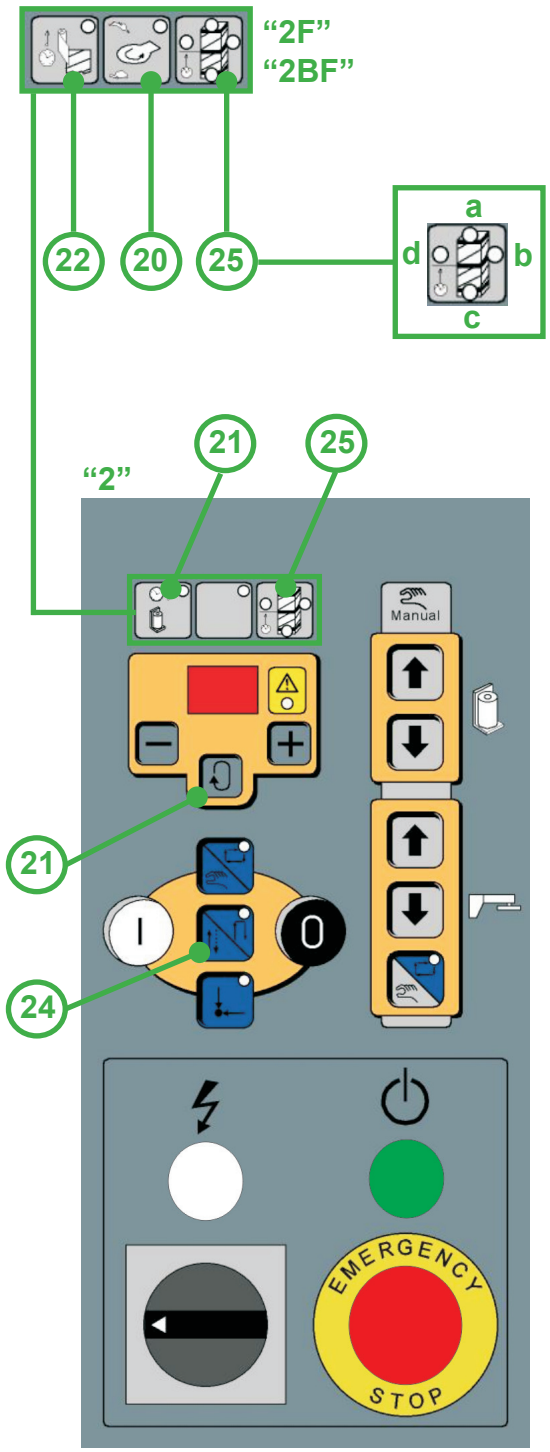

20-(solo per "2F/2BF") impostazione velocità rotazione piattaforma
21-(solo tipo "2") impostazione quota salita portabobina in automatico (rilevabile da asta graduata, valore in metri: es. 1,5 = mt. 1,5)
22-(solo tipo "2F/2BF") impostazione del ritardo arresto salita portabobina dopo rilevazione estremità superiore pallet (tempo in secondi)
24-selezione programma di fasciatura (solo salita-led spento, salita+discesa-led acceso)
25-impostazione giri di fasciatura aggiuntivi in automatico: a) in alto, b) intermedio (rinforzo), c) in basso, d) quota salita portabobina per giri di fasciatura intermedi

20-(only for "2F/2BF") turntable rotation speed set-up
21-(only type "2") automatic film reel ascent quota set-up (detectable from graduated bar, figures in mt: e.g. 1,5 = 1,5 mt.)
22-(only type "2F/2BF") set-up of film reel ascent stop delay after pallet upper end tracking (time in seconds)
24-wrapping programme selection (only led-up off, ascent + led-down on)
25-automatic set-up of additional wrapping turns: a) up, b) intermediate (support), c) down, d) film reel ascent quota for intermediate wrapping turns

20-(nur für "2F/2BF") Anlegung Maximaldrehungsgeschwindigkeit der Plattform
21-(nur Typ "2") Anlegung in Automatische Höhe Aufstieg der Spulenkapselhalter.(vermesst durch graduierte Stange, Wert in mt: z. B. 1,5 = 1,5 m)
22-(nur Typ "2F/2BF") Anlegung der Aufstieghalt Verzug Spulenkap selhalter, nach Vermessung des Obere Ende des Palette.(Zeit in Sekunden)
24-umwicklungsprogramm Wahl (nur Aufstieg- Ausgeschalteter LED) Aufstieg und Abstieg – eingeschalteter LED)
25-anlegung zusätzliche Drehungen Umwicklung in Automatisch: a) nach Oben, b) Mittlere (Stärkung), c) nach Unten, d) Spulenkapsel Aufstiegquote für Mittlere Umwicklungsdrehungen.

20-(seulement pour ''2F/2BF'') détermination vitesse rotation plate-forme.
21-(seulement type "2") détermination cote montée porte-bobine en automatique (relevable par tige graduée, valeur en mt: ex.1,5=1,5 mt.)
22-(seulement type "2F/2BF") détermination du retard arrêt montée porte-bobine après relèvement extrémité supérieure palette (temps en sec.)
24-sélection du programme d'enveloppement (seulement montée-voyant éteint, montée +descente-Voyant allumé)
25-choix des tours d'enveloppement ajoutés en automatique : a) en haut, b) intermédiaire (renforcement), c) en bas, d) cote montée porte-bobine par tours d'enveloppement intermédiaires

20-(sólo para "2F/2BF") configuración de la velocidad rotación plataforma
21-(sólo para "2") configuración de la cota de subida del porta bobina en modalidad automática (se puede detectar por medio de varilla graduada, valor en mt: ej. 1,5 = 1,5 mt.)
22-(sólo para "2F/2BF") configuración del parámetro de retraso de parada de la subida del porta bobina después de la detección por parte de la extremidad superior de la paleta (tiempo expresado en segundos)
24-selección del programa de envoltura (sólo subida - luz apagada, subida+bajada - luz encendida)
25-configuración de los giros de envoltura adicionales en automática: a) arriba, b) intermedio (refuerzo), c) abajo, d) cota de subida del porta bobina para giros de envoltura intermedios

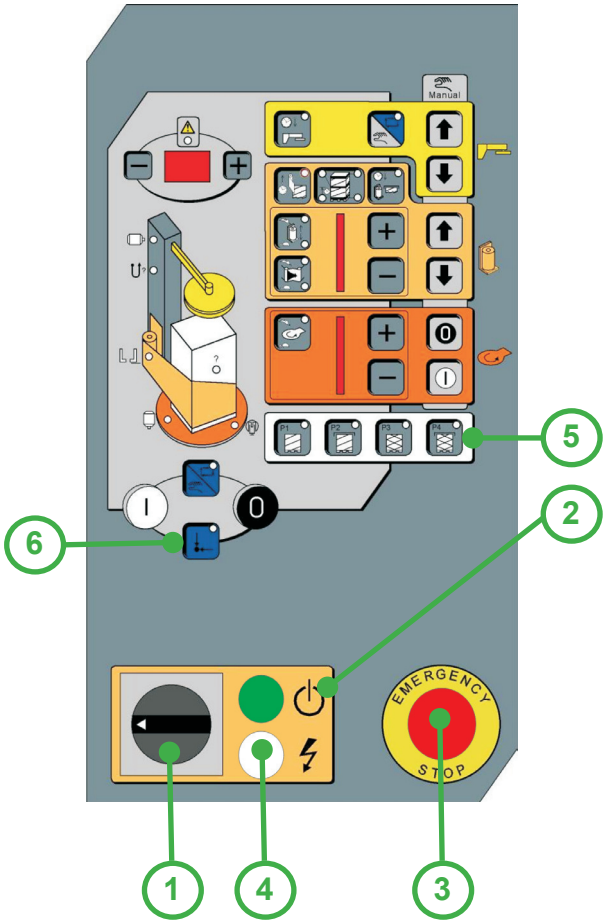

1-interruttore principale: ruotare in senso orario sulla posizione 1 per dare tensione alla macchina
2-sistema inserito: premendolo si attiva l'alimentazione elettrica
3-STOP EMERGENZA: premendolo si arresta immediatamente la macchina (per sbloccarlo ruotarlo in senso antiorario)
4-presenza tensione ingresso macchina
5-programmi di fasciatura: P1: solo salita, P2: solo salita+cappuccio, P3: salita/discesa, P4: salita/discesa+cappuccio
6-RESET: comando ricerca posizione "zero macchina" (piattaforma e carrello) e reset allarmi (operazione richiesta mediante led allarme!)

1-main switch: rotate clockwise onto position 1 to give power to the machine
2-system inserted: when pressed it activates electrical power supply
3-EMERGENCY STOP: when pressed the machine stops immediately (to unblock rotate anticlockwise)
4-power present machine inlet
5-wrapping programmes: P1: only up, P2: only up+cap, P3: up/down, P4: up/down+cap
6-RESET: command searches for "zero machine" position (turntable and carriage) and resets alarms (operation requested with "alarm" led!)

1-hauptschalter: im Uhrzeigersinn auf Position 1 drehen, um Spannung an der Maschine zu geben
2-system eingeschaltet: beim drücken wird die elektrische versorgung in Betrieb gesetzt
3-NOT-STOP: beim drücken hält sofort an
4-anwesenheit Spannung beim Eingang der Maschine
5-umwicklungsprogramme: P1: nur aufstieg, P2: nur aufstieg und Kappe, P3: aufstieg/abstieg und Kappe
6-RESET: Positionsuchender Steuerung "null Maschine" (Plattform und Schlitten) und Alarmreset (durch LED Alarm gefragt!)

1-interrupteur principal: tourner dans le sens des aiguilles d'une montre sur la position 1 pour donner tension à la machine
2-système branché: en pressant on active l'alimentation électrique
3-STOP URGENCE:en pressant on arrête immédiatement la machine (pour débloquer tourner dans le sens contraire des aiguilles)
4-présence tension à l'entrée de la machine
5-programmes d'enveloppement: P1: seulement montée, P2: seulement montée+capuchon, P3: montée/descente, P4: montée / descente + capuchon
6-RESET: commande de recherche position "zéro machine" (plate-forme et chariot) et reset alarmes (opération demandée par voyant alarme!)

1-interruptor principal: giren en sentido horario en la posición 1 para proporcionar tensión a la máquina
2-sistema conectado: pulsándolo se activa la alimentación eléctrica
3-STOP EMERGENCIA: pulsándolo se para inmediatamente la máquina (para desbloquearlo lo giren en sentido antihorario)
4-presencia tensión en entrada máquina
5-programas de envoltura: P1: sólo subida, P2: sólo subida+capuchón, P3: subida/bajada- P4: subida/bajada+capuchón
6-RESETEO: mando de búsqueda posición "cero máquina" (plataforma y carro) y reseteo de las alarmas (la operación se pide por medio de la luz testigo "alarma"!)

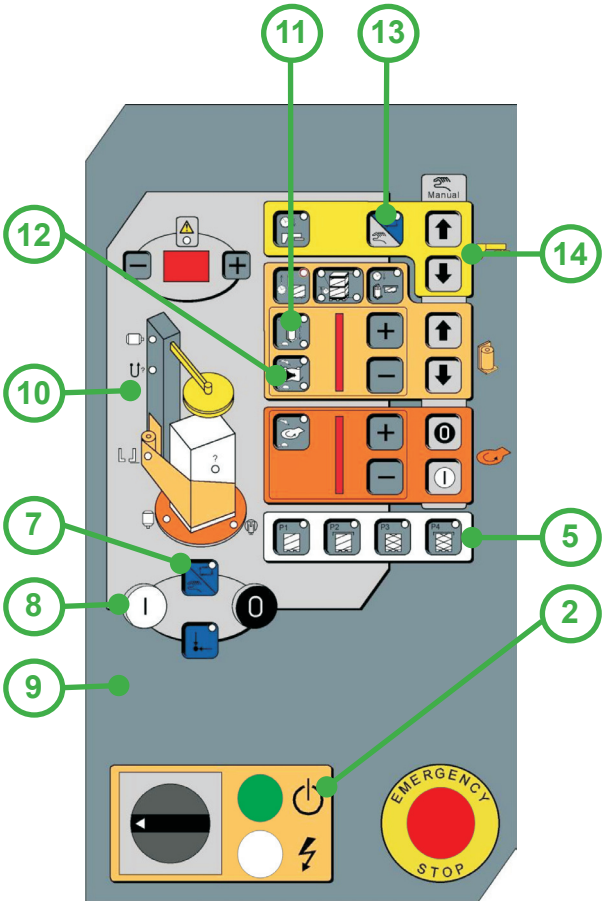

7-selezione modo manuale (led spento), automatico (led acceso)
8-START: avviamento ciclo in automatico
9-STOP: arresto ciclo immediato in automatico; arresto immediato piattaforma in manuale
10-sinottico: indica possibili anomalie della macchina
11-regolazione con "+" e "-" velocità salita e discesa portabobina
12-impostazione estrazione film: "+" estrazione più veloce, film meno teso; "-" estrazione più lenta, film più teso
13-tasto inserimento pressore: a led acceso il pressore è inserito nel ciclo automatico, se spento è utilizzabile in manuale
14-in modo manuale, comanda salita discesa pressore

7-manual mode selection (led off), automatic mode (led on)
8-START: automatic cycle start
9-STOP: immediate cycle stop in automatic; immediate turntable stop in manual
10-synoptic: indicates possible machine malfunctions
11-film reel up / down speed regulation with " + " and " – " film feeding
12-set-up: "+" faster feeding, film less tense; "-" slower feeding, film more tense
13-presser insertion button: with led on the presser is inserted in automatic cycle, with led off can be used in manual
14-in manual mode, commands presser up / down

7-manuelle (off LED), Automatische (on LED) Wahlweise
8-START: automatischecyclus Anlass
9-automatischen, sofortigen Fahrsperre; Manuelle Plattform sofortige
10-synoptisch: zeigt mögliche Störungen der Maschine
11-ellung durch "+" und "-" der Geschwindigkeit der Auf und Abstieg des Spulenkapselhalter
12-einstellung Folienausziehung: "+" Ausziehung Schnell Folie Weniger gestreckt; "-" Ausziehung Langsam, Folie Mehr gestreckt
13-presseeintreibungstaste: mit leuchtender LED der Drucker ist in automatische Kreisprozess
14-auf manuelle Weise, betätigt den Auf und Abstieg der Drucker

7-sélection mode manuel (voyant éteint), automatique (voyant allumé)
8-START: mise en marche cycle automatique
9-STOP: arrêt immédiat du cycle en automatique; arrêt immédiat plate-forme en manuel
10-synoptique: indique les anomalies possibles de la machine
11-réglage avec +/- de la vitesse de montée et descente du porte-bobine
12-choix extraction du film:''+''extraction plus rapide, film moins tendu; ''-'' extraction plus lente, film plus tendu
13-touche branchement presseur: avec voyant allumé le presseur est branché dans le cycle automatique, s'il est éteint en manuel
14-en mode manuel, commande montée descente du presseur

7-selección modalidad manual (luz apagada), automática (luz encendida)
8-START: puesta en marcha del ciclo en modalidad automática
9-STOP: parada inmediata del ciclo en automático; parada inmediata de la plataforma en manual
10-sinóptico: indica posibles anomalías de la máquina
11-ajuste por medio de "+/-" velocidad de subida y bajada del porta bobina
12-configuración extracción película: "+" extracción más rápida, película menos tensionada; "-" extracción más lenta, película más tensionada
13-tecla activación del prensor: con luz encendida el prensor está activado en ciclo automático, si la luz está apagada, se puede utilizar en manual
14-en modalidad manual, acciona la subida y la bajada del prensor

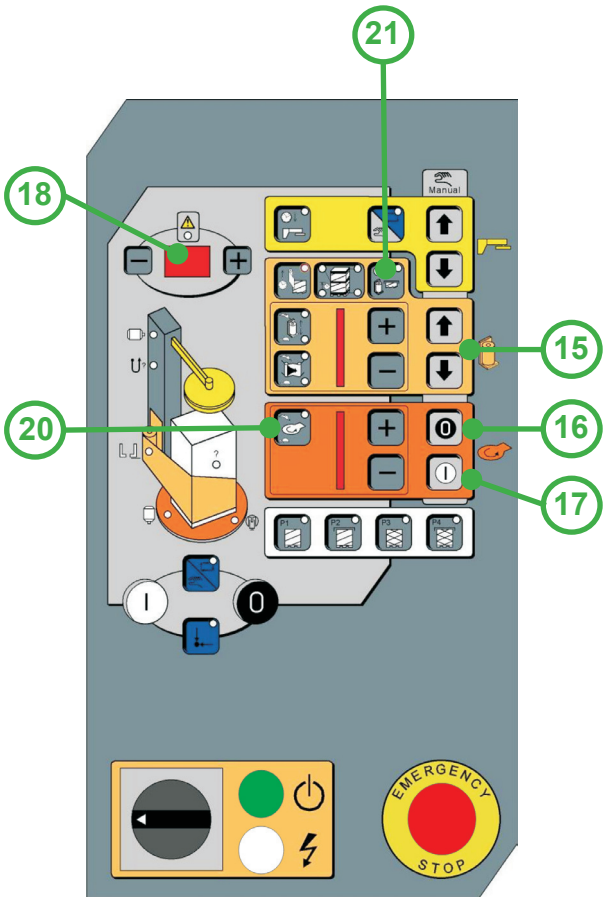

15-in modo manuale, comanda la salita/discesa del portabobina
16-arresto in posizione "zero" piattaforma in manuale
17-avviamento piattaforma in manuale
18-display: visualizza il valore del parametro selezionato. Con il led del simbolo di allarme illuminato segnala i codici di errore
20-a led acceso impostazione velocità rotazione piattaforma regolabile con "+" e "-"
21-impostazione tempo discesa carrello (in secondi), dopo aver terminato la fasciatura in salita, per raggiungere posizione attesa inserimento cappuccio

15-in manual mode, commands film reel up / down
16-stop in position "zero", turntable in manual
17-turntable start in manual
18-display: shows the figure of the selected parameter. With alarm symbol led on, it signals error codes
20-with led on, turntable rotation speed set-up adjustable with "+" and "-"
21-carriage ascent timing set-up (in seconds), after ending upward wrapping, to reach cap insertion waiting position)

15-auf Manuelle Weise, betätigt den Auf und Abstieg der Spulenkapselhalter
16-auf "Null" Position Haltung des Plattform bei Manuelle Betätigung.
17-plattform Einstellung bei Manuelle Betätigung
18-display: zeigt der Wert des ausgewählte Parameter. Mit Alarm LED Zeigt die Fehlercode
20-bei leuchtendes LED Einstellung der Rotationsgeschwindigkeit des regulierbare Plattform mit "+" und "-"
21-einstellung Schlittenabstiegszeit (in Sekunden), nachdem die Einwicklung beendet ist, um die Wartungsposition zu erreichen, Kappe einfügen

15-en mode manuel, commande la montée/descente du porte-bobine.
16-arrêt en position ''zéro'' plate-forme en manuel
17-mise en marche plate-forme en manuel
18-ecran : affiche la valeur du paramètre sélectionné. Avec le voyant du symbole alarme allumé il signale les codes d'erreur
20-a voyant allumé détermination de la vitesse de rotation de la plate-forme réglable par ''+''et ''-''
21-détermination de la durée de la descente du chariot (en secondes), après avoir terminé l'enveloppement en montée, pour rejoindre la position d'attente d'insertion du capuchon

15-en modalidad manual, acciona la subida/bajada del porta bobina
16-parada en posición "cero" plataforma en modalidad manual
17-puesta en marcha plataforma en manual
18-pantalla: visualiza el valor del parámetro seleccionado. Con la luz testigo relativa al símbolo de la alarma encendida, señala los códigos de error
20-a luz testigo de acceso a la configuración de la velocidad de rotación de la plataforma ajustable por medio de las teclas "+" y "-"
21-configuración del tiempo de bajada del carro (expresado en segundos), tras acabar la envoltura en fase de subida, para alcanzar la posición de espera introducción capuchón

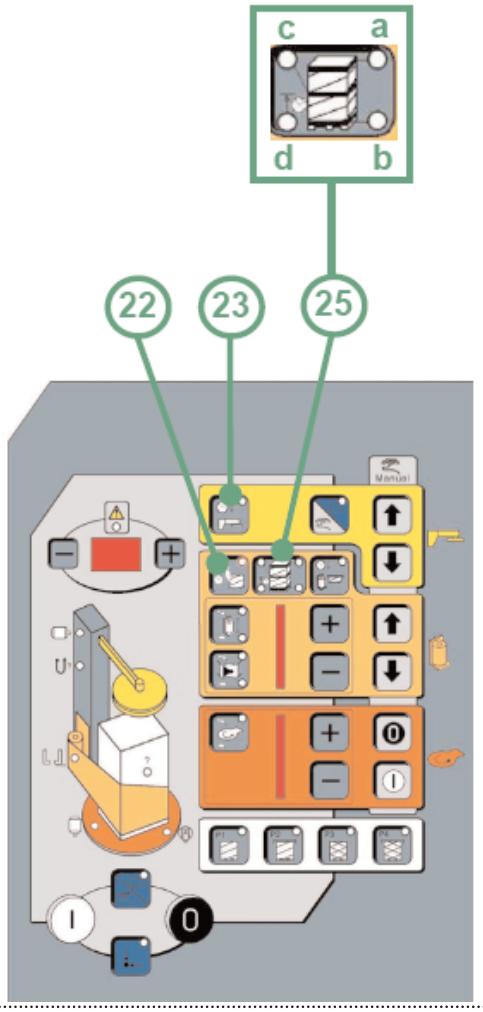

22-impostazione ritardo arresto salita carrello dopo rilevazione estremità superiore pallet (tempo in secondi)
23-impostazione tempo discesa pressore in automatico
25-impostazione giri di fasciatura aggiuntivi in automatico: a) in alto, b) intermedio (rinforzo), c) in basso, d) quota salita portabobina per giri di fasciatura intermedi
26-ricettario
27-selettore a chiave accesso ricettario
28-selettore attivazione dispositivo aggancio-taglio-spalmatura film

22-set-up of carriage ascent stop delay after pallet upper end tracking (time in seconds)
23-automatic set-up of presser descent timing
25-automatic set-up of additional wrapping turns: a) up, b) intermediate(support), c) down, d) film reel ascent quota for intermediate wrapping turns
26-programs list
27-programs list key selector
28-attach - cut - spreading film device selector.

22-einstellung Haltungsverzug der Schlittenaufstieg, nach Höchstpalettesteil Vermessung. (Zeit in Sekunden)
23-einstellung der Abstiegszeit der Drucker in Automatische
25-einstellung der Zusätzliche Umwickeldrehungen in Automatische: a) nach Oben, b)Mittel (Verstärkung), c) nach Unten, d)Spulenkapselhalter Aufstiegsquote, für Zwischen Umwicklungsdrehungen
26-programmliste
27-programmliste Wählschalter mit Schlüssel
28-Wählschalter zur Aktivierung der Vorrichtung Kupplung-Schnitt-Verbindung des Stretchfoliens.

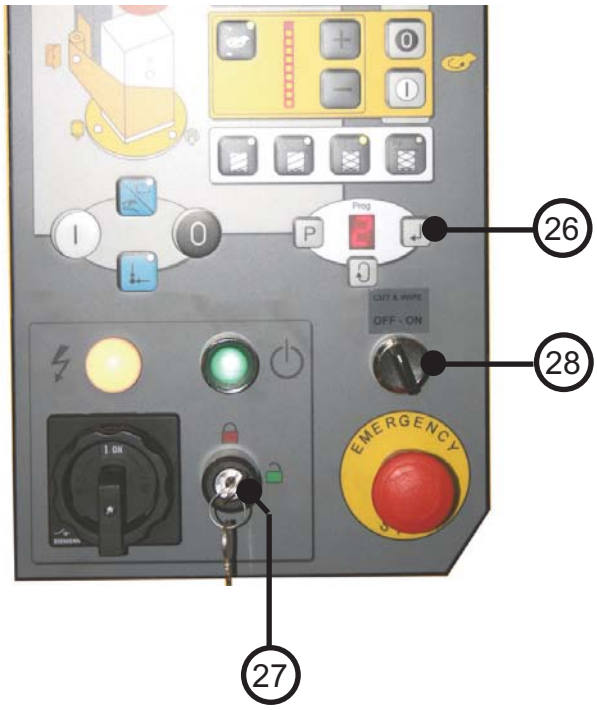

22-détermination du retard arrêt de la montée du chariot après relèvement de l'extrémité supérieure de la palette (temps en secondes)
23-détermination du temps de descente du presseur en automatique
25-détermination des tours d'enveloppement ajoutés en automatique: a) en haut, b) intermédiaire (renforcement), c) en bas, d) cote montée porte-bobine pour les tours d'enveloppement intermédiaires
26-liste de programmes
27-selecteur avec clè accèss programmes
28-sélecteur de l'activation du dispositif liaison-coupe-attachement du film

22-configuración del retraso de parada de la subida del carro tras la detección de la extremidad superior de la paleta (tiempo expresado en segundos)
23-configuración del tiempo de bajada del prensor en modalidad automática
25-configuración de los giros adicionales de envoltura en modalidad automática: a) arriba, b) intermedio (refuerzo), c) abajo, d) cota de subida del porta bobina para los giros de envoltura intermedios.
26-lista de los programas
27-selector programas con llave.
28-Selector para activar y desactivar la sujeción, corte, y aplicación de la película.

-1-

Rilasciare il tasto di emergenza qualora fosse stato premuto, ruotare l'interruttore generale su ON, premere il tasto "2".
Caricare un pallet centrandolo sulla piattaforma (fig. 1), prestando particolare attenzione di non far sporgere il carico dalla base.
Agganciare il film precedentemente estratto dal portabobina su un angolo del pallet (fig. 2).
Portarsi in posizione operatore e avviare la macchina in modo automatico o manuale; fare riferimento al modo manuale se si desidera effettuare un uso semplificato della macchina.

Release the emergency button, if pressed, rotate the main switch onto ON, press button "2".
Load a pallet and centre it on the turntable (fig. 1), making sure the load does not tick out of the base.
Attach the film previously extracted from the film reel to a corner of the pallet (fig. 2).
Go to operator position and start the machine in automatic or manual mode; please refer to the manual mode if you wish to use the machine in a simplified way.

Falls die Nottaste gedrückt worden ist, sie wieder Frei lassen, den Hauptschalter auf ON drehen, und Taste "2" drücken.
Palette auf laden in dem man die Last auf die Plattform einmittet (Bild 1)
Besondere Beachtung geben, dass die Last nicht aus der Grundplatte herausstreckt.
Die Folie, die zuvor aus den Spulenkapseln rausgezogen worden ist auf eine Ecke der Palette anhängen (Bild 2).
Sich in der Bedienungsmannposition begeben und die Maschine Manuell oder Automatisch in Betrieb nehmen; falls man eine einfache Maschinenanwendung durchführen will, die Manuelle Betätigung als Hinweis nehmen.

-2-

Relâcher la touche d'urgence si elle a été pressée, tourner l'interrupteur général sur ON, presser la touche "2".
Charger une palette en la centrant sur la plate-forme (fig.1), en faisant particulièrement attention à ne pas faire dépasser le chargement de la base.
Accrocher le film précédemment extrait du porte-bobine sur un angle de la palette (fig.2).
Se porter en position opérateur et mettre en marche la machine en mode automatique ou manuel; se référer au mode manuel si on désire effectuer une utilisation simplifiée de la machine.

Suelten la tecla de emergencia en el caso en que se haya pulsado, giren el interruptor general en posición "ON", pulsen la tecla "2".
Carguen una paleta en la parte central de la plataforma (fig. 1) poniendo particular cuidado en que la carga no salga de la base.
Enganchen la película anteriormente extraída del porta bobina en un ángulo de la paleta (fig. 2).
Alcancen la posición operador y pongan en marcha la máquina en modalidad automática o manual; hagan referencia a la modalidad manual si desean utilizar la máquina de manera más sencilla.

Fasciapallet mod. SW2-A

- Rilasciare il tasto di emergenza qualora fosse stato premuto, ruotare l'interruttore generale su ON, premere il tasto (2).
- premere il tasto (6) per la ricerca posizione 'zero macchina' (piattaforma, carrello, braccio taglio-spalmatura).

ATTENZIONE: PREMERE IL TASTO (6) EVITANDO DI PORSI NELL'AREA D'AZIONE DEL BRACCIO TAGLIO-SPALMATURA; POSSIBILE PERICOLO DI URTO A CAUSA DELLA RAPIDA CORSA DI RIPOSIZIONAMENTO DEL BRACCIO STESSO.

Stretchwrapper mod. SW2-A

- Release the emergency button if pressed rotate the main switch to ON, press button (2).
- Press button (6) to search position "zero machine" (platform carriage, cut-spreading arm).

WARNING: PRESS BUTTON (6) ELUDING TO STAY IN THE CUT-SPREADING ARM AREA OF ACTION; DANGER OF IMPACT OWING TO THE QUICK REPOSITIONING OF THE ARM.

Palettenwickelmaschine SW2-A

- Notfallknopf freilassen, falls es gedrückt wurde, Hauptschalter auf „ON" platzen, Taste (2) drücken.
- Taste (6) für die Suche der Lage „Null Maschine" drücken (Drehteller, Folienschlitten, Arm zur Schnitt – Verbindung).

WARNUNG: TASTE (6) DRUECKEN, VERMEIDEN, SICH IN DEM BETRIEBSRAUM DES ARMES SCHNITT/VERBINDUNG STELLEN; MÖGLICHE GEFAHR VON STOß WEGEN DES SCHNELLEN LAUFES ZUR WIEDERSTELLUNG DES GLEICHEN ARMES.

Banderoleur mod. SW2-A

- Relâcher le poussoir d'émergence s'il a été pressé; tourner l'interrupteur générale sur «ON», presser la touche (2).
- Presser la touche (6) pour la recherche de la position «zéro machine» (plateau, chariot, bras coupe-attachement).

ATTENTION: PRESSER LA TOUCHE (6) EN EVITANT DE SE METTRE DANS LA ZONE DE TRAVAIL DU BRAS COUPE-ATTACHEMENT; IL Y A LE DANGER POSSIBLE DE CHOC POUR CAUSE DE COURSE RAPIDE DE REPLACEMENT DU BRAS MEME.

Envolvedora modelo SW2-A.

-Libere el botón de emergencia si este está oprimido, girando el interruptor principal a encendido (ON), y presione el botón (2).
-Presione el botón (6), buscando la posición "zero-maquina", (plataforma, portarrollos, y brazo de aplicación).

Precaución: Presione el botón (6), evitando estar en el camino o área de acción del brazo de corte, y aplicación: Peligro de impacto debido a la rápida respuesta del reposicionamiento del brazo.

-3-

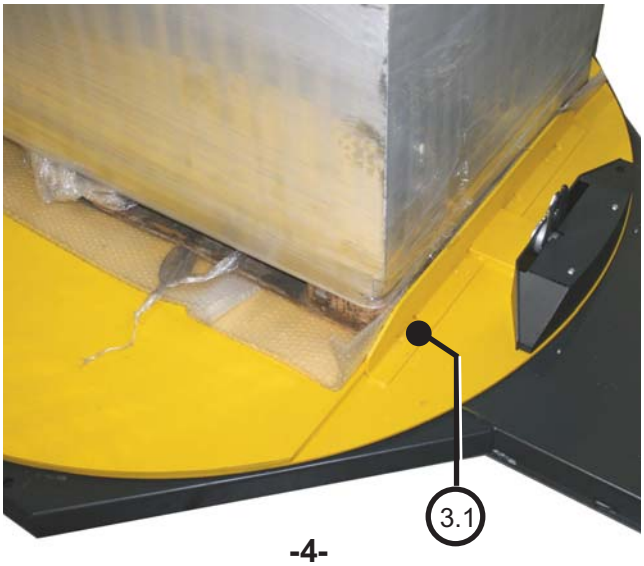

-4-

Fasciapallet mod. SW2-A

Caricare un pallet centrandolo sulla piattaforma (fig. 3) e contro l'angolare 3.1 per un corretto funzionamento del dispositivo aggancio-taglio-spalmatura film.
Agganciare il film precedentemente estratto dal portabobina su un angolo del pallet (fig. 4).
Se si desidera utilizzare il dispositivo summenzionato attivare la funzione al pannello comandi (28) previa selezione del modo di funzionamento 'automatico' (7).
Avviare il ciclo premendo il pulsante di START (8).

Nota: La funzione (28) può essere attivata o esclusa anche durante il ciclo di fasciatura.

Stretchwrapper mod. SW2-A

Upload a pallet centered on a platform (fig. 3) against the angle plate 3.1 to have a correct operation of the attach-cut-spreading film device.
Attach the film previously extract by reelholder on a corner of the pallet (fig. 4).
If you want use the above mentioned device enable the function on the control panel (28); please select before start cycle "automatic" operation mode (7).
Press START button (8).

Note: Function (28) can be enabled or disabled during wrapping cycle.

Palettenwickler Mod. SW2-A

Eine Palette auf dem Drehteller (3) und gegen der Ecke 3.1 laden, um einen einwandfreien Betreb vomn der Vorrichtung Knopplung-Schnitt-Bestreichen der Folie. Die Folie, die vorher aus dem Traegerollenschlitten abgezogen wurde, auf einen Winkel der Palette anhaengen (Fig.4)
Falls die o.g. Vorrichtung verbraucht wird, die Funktion bitte an der Schalttafel (28) aktivieren, nachdem die Betriebsweise *automatisch* vorgewaehlt worden ist (7).
Zyklus beim druckend Startknopf (8) anlaufen lassen
Note: Funktion (28) kann waehrend Wickelzyklus entweder an oder ausgeschaltet werden.

Banderoleur Mod. SW2-A

Charger une pallette en la positionnant au centre de la plateforme, Fig. 3, et contre la barrière de référence pour positionnement pallette 3.1 pour un fonctionnement correct du dispositif accroche-coupe-enduisage du film
Accrocher le film précédemment enlevé par le porte-bobine sur un angle de la pallette, fig. 4.
S'il nécessite utiliser le dispositif susmentionné activer la fonction au panneau commandes (28) sélection préalable de fonctionnement 'automatique (7).
Note: la fonction, (28) peut être activé, ou pas, pendant le cycle de banderoulage.

Máquina enfardadora modelo SW2-A
Cargar el palet centrándolo en la plataforma (fig.3) y contra el ángulo/(extremo) uno (3.1) para un correcto funcionamiento del dispositvo de aplicación y corte de film.
Aplicar el film previamente extraído del carro en un extremo del palet (fig. 4). Si se desea usar el mencionado dispositivo, debe utilizarse la función del panel de control (28) antes de haber seleccionado la función "automática"(7).
Para iniciar el ciclo, presione el botón START (8).

p.s. La función (28) puede ser activada o desactivada durante el ciclo de enfardado.

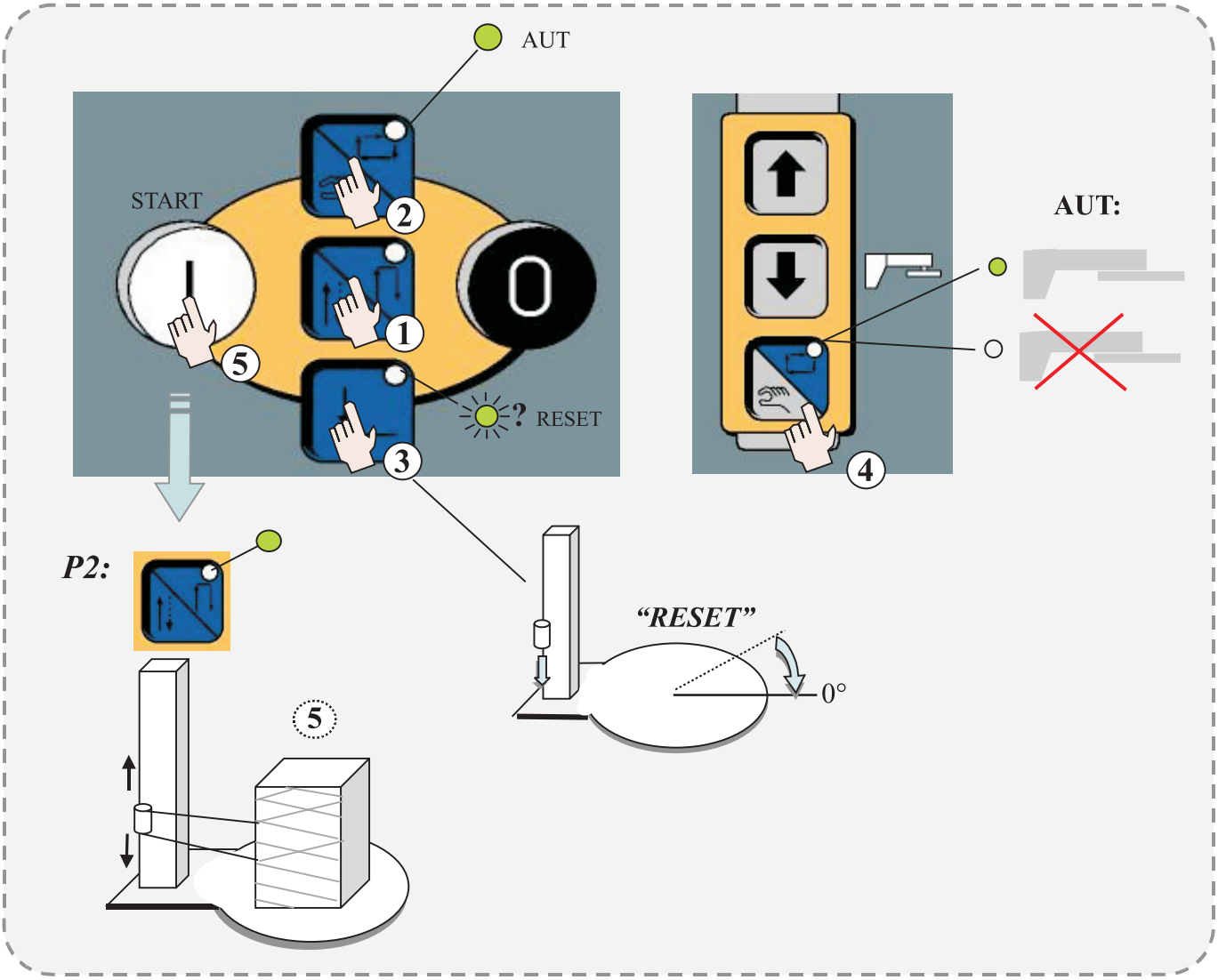
AUT
START
I
O
2
1
5
3
? RESET
4
AUT:
P2:
5
"RESET"
0°

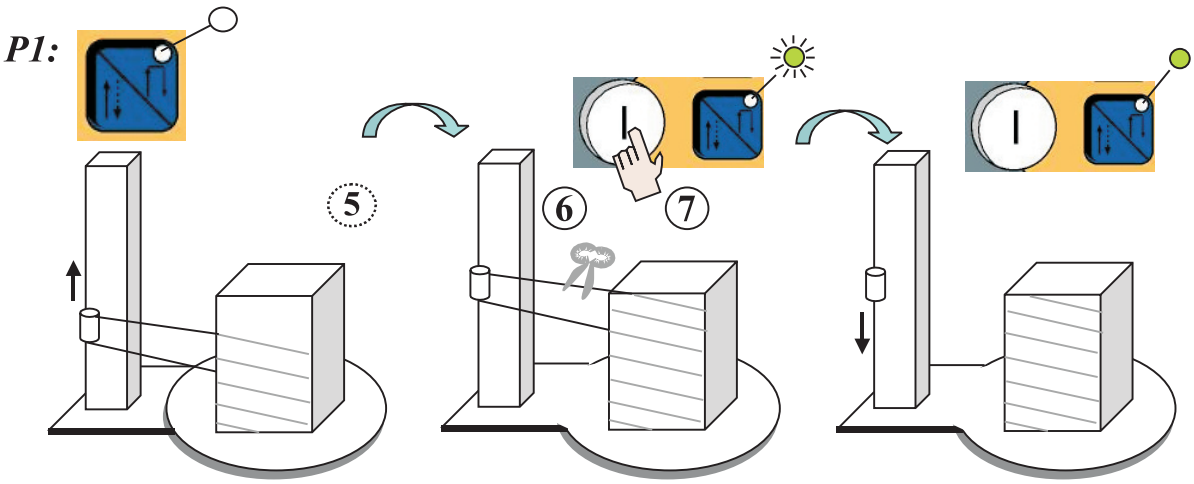
P1:
5
6
7
I

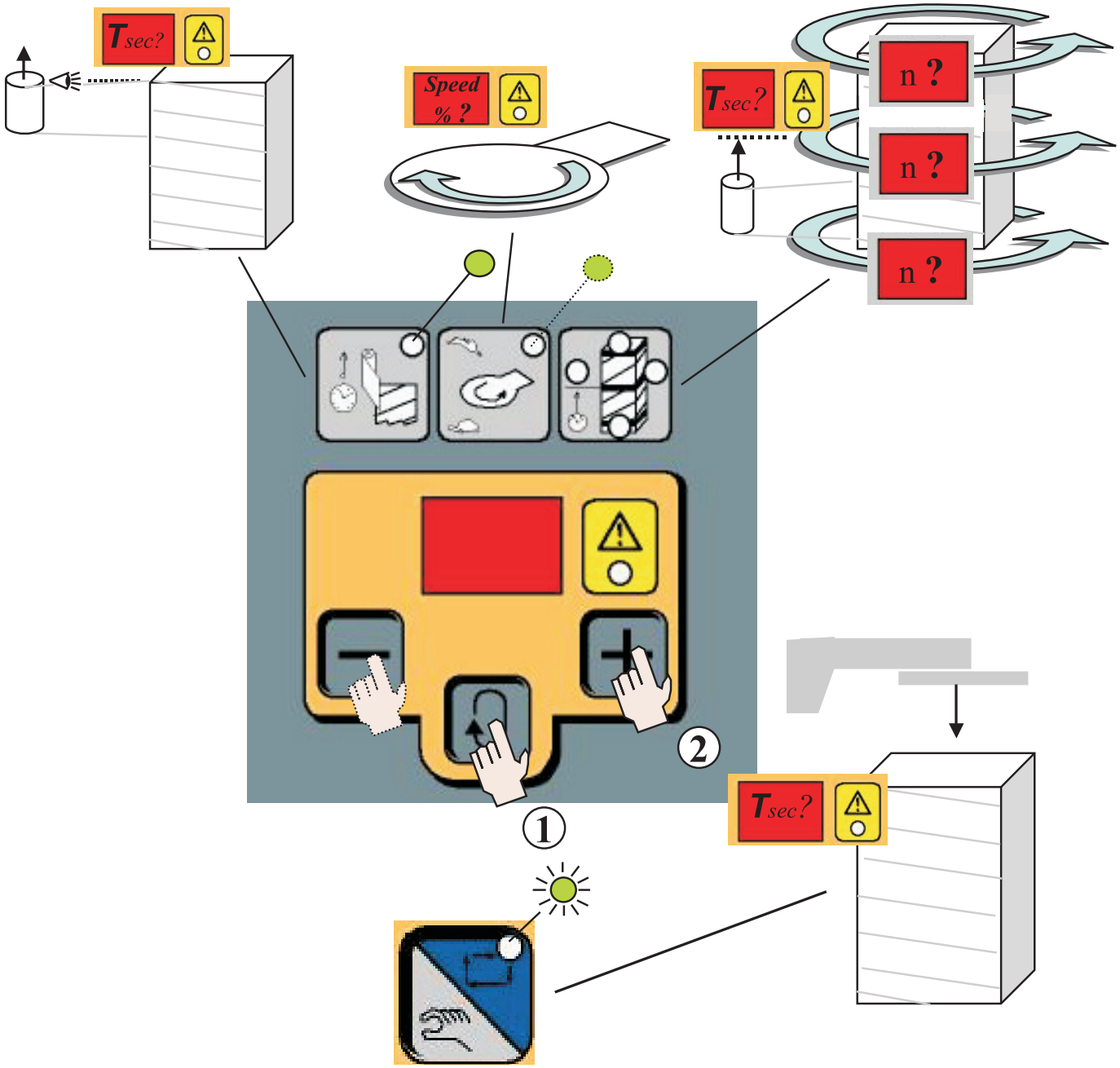
Tsec?
Speed % ?
Tsec?
n ?
n ?
n ?
2
1
Tsec?

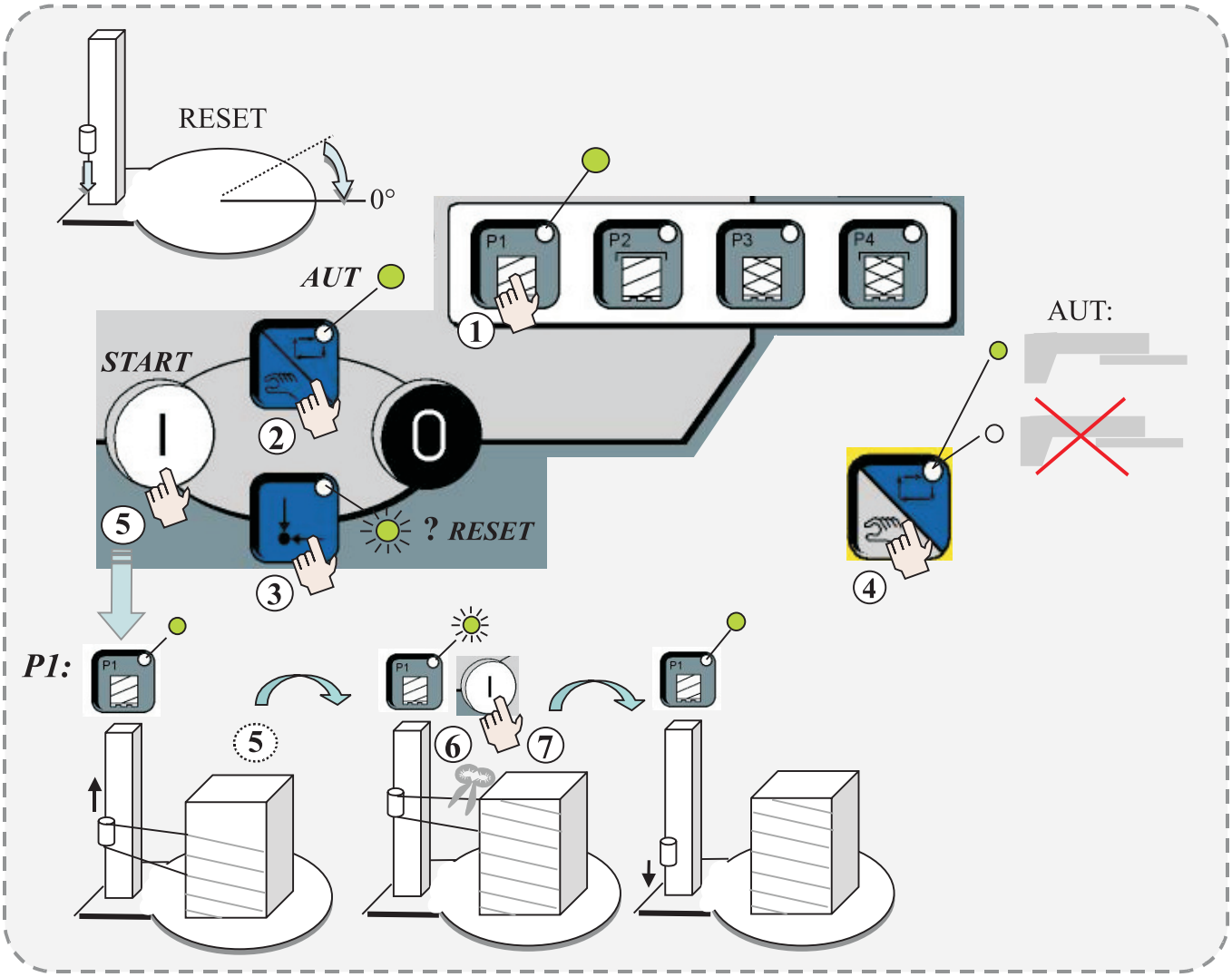
RESET
0°
AUT
START
I
0
? RESET
P1
P2
P3
P4
AUT:
1
2
3
4
5
P1:
6
7

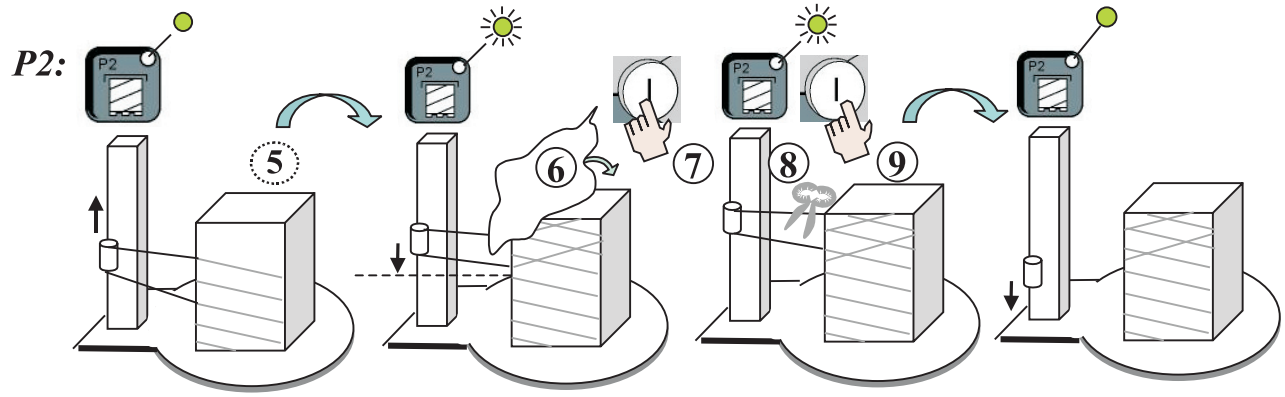
P2:
5
6
7
8
9

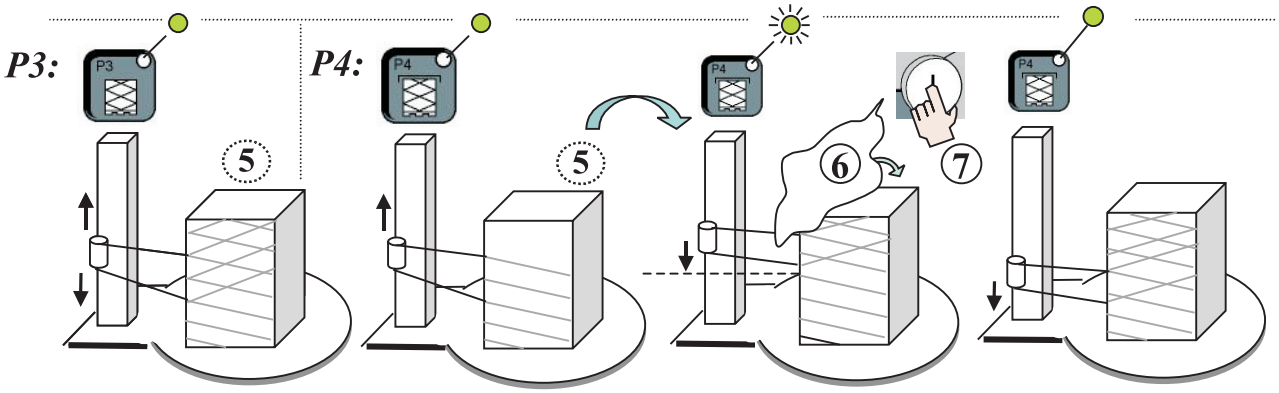
P3:
P4:
5
6
7

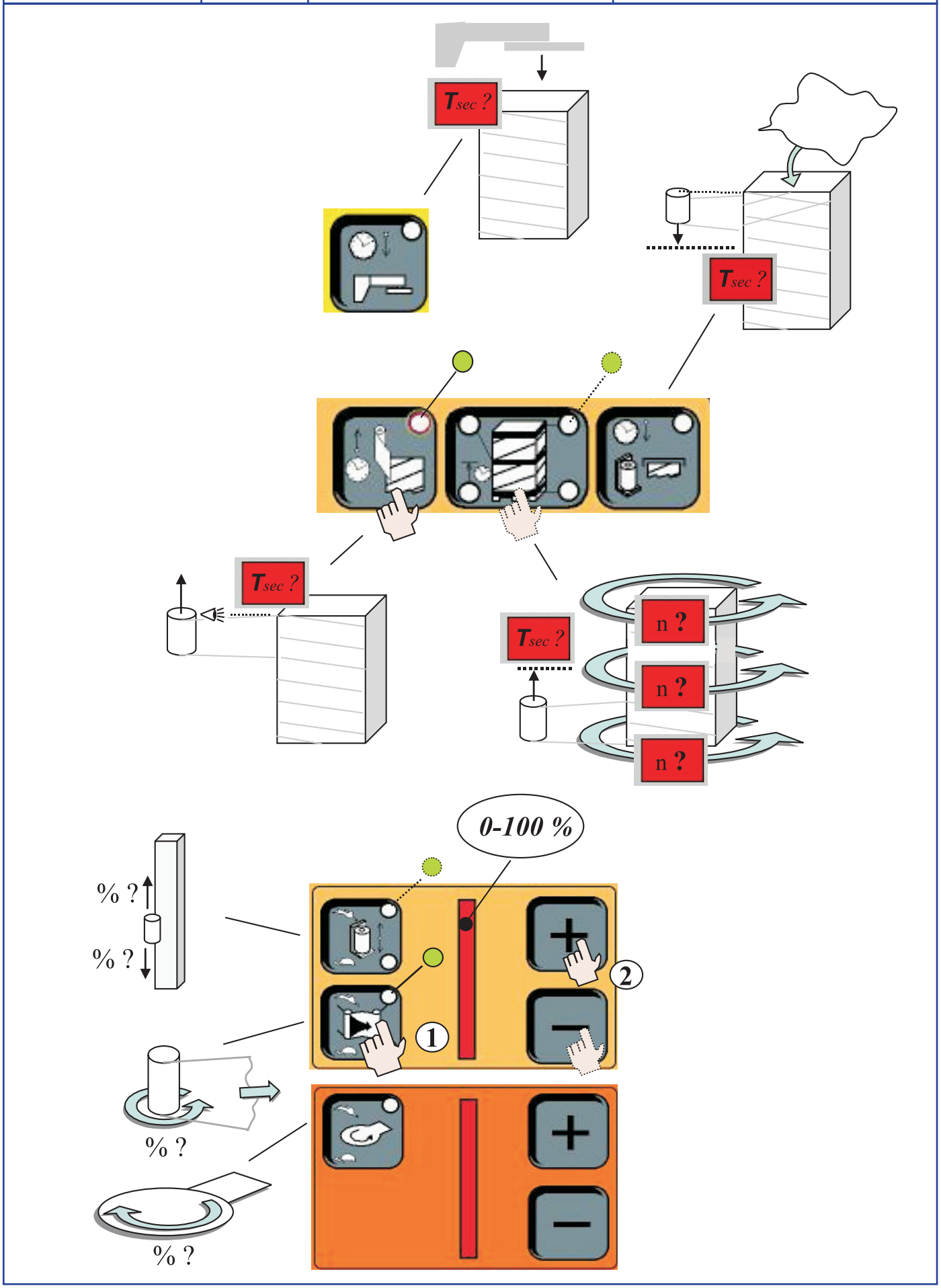
Tsec ?
Tsec ?
Tsec ?
Tsec ?
n ?
n ?
n ?
0-100 %
% ?
% ?
1
2
% ?
% ?

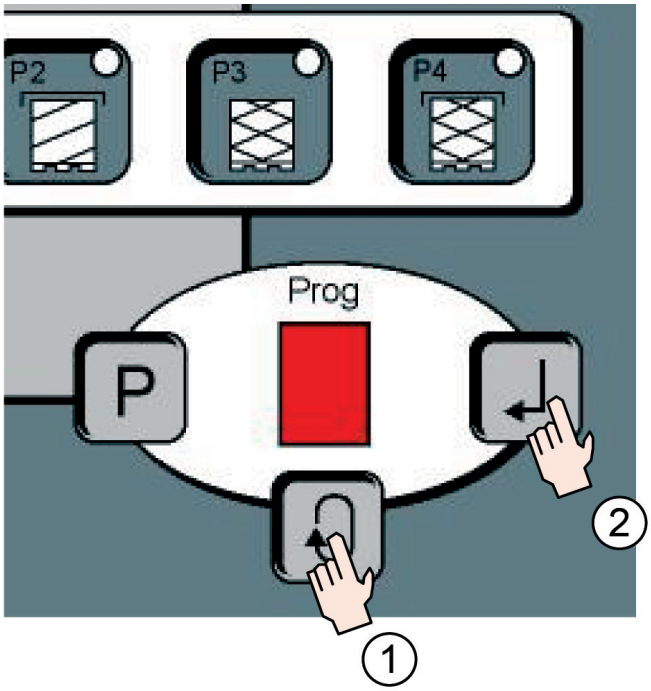

Selezione programma di fasciatura:
1-selezionare il programma mediante il pulsante
2-confermare la selezione mediante il pulsante ; se il nuovo programma non viene confermato entro 5 secondi verrà visualizzato il programma in uso.

Creare un nuovo programma da uno esistente:
3-selezionare il programma esistente come sopra (....).
4-selezionare il primo programma disponibile (NOTA: il primo programma disponibile è identificato dal numero più alto che appare premendo).

Wrapping program selection:
1-select program by means of the button
2-confirm selection by the button ; if the new program selected is not confirmed within 5 seconds, the actual program is displayed again.

Create a new program starting from an existing one:
3-start from the existing program selected as explained above (....)
4-select the first program available (NOTE: the first program available is identified by higher number showed by means of the button).

Verpackungsprogrammwahl:
1-wählen Sie Programm mittels der Taste vor
2-bestätigen Sie Vorwähler durch die Taste ; wenn das neue vorgewählte Programm nicht innerhalb 5 Sekunden bestätigt wird, das tatsächliche Programm wird wieder angezeigt.

Verursachen Sie ein neues Programm, das von bestehenden abfährt:
3-fahren Sie vom vorhandenen Programm ab, das vorgewählt wird, wie oben erklärt (....).
4-wählen Sie das erste vorhandene Programm vor (ANMERKUNG: das erste Programm, das vorhanden ist, wird durch die höhere Zahl gekennzeichnet, die mittels der Taste gezeigt wird).

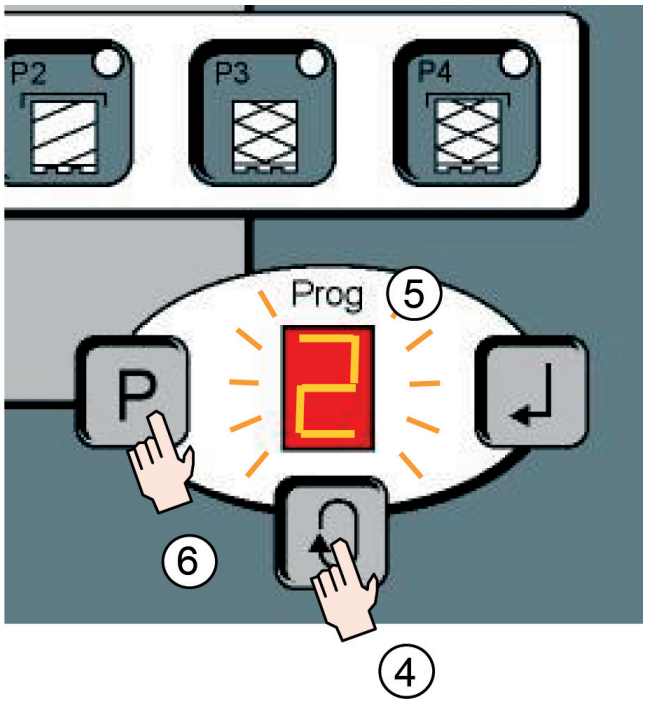

Choix de programme de emballage:
1-choisissez le programme à l'aide du bouton
2-confirmez le choix par le bouton ; si le nouveau programme choisi n'est pas confirmé dans 5 secondes, le programme réel est montré encore.

Créez un nouveau programme à partir de existant:
3-commencez à partir du programme existant choisi comme expliqué ci-dessus (....).
4-choisissez le premier programme disponible (NOTE : le premier programme disponible est identifié par le nombre plus élevé montré à l'aide du bouton).

Selección del programa de envolver:
1-seleccione el programa por medio del botón
2-confirme la selección por el botón ; si el nuevo programa seleccionado no se confirma en el plazo de 5 segundos, el programa real se exhibe otra vez.

Cree un nuevo programa que empieza con existente:
3-salga del programa existente seleccionado según lo explicado arriba (....).
4-seleccione el primer programa disponible (NOTA: el primer programa disponible es identificado por el número más alto demostrado por medio del botón).

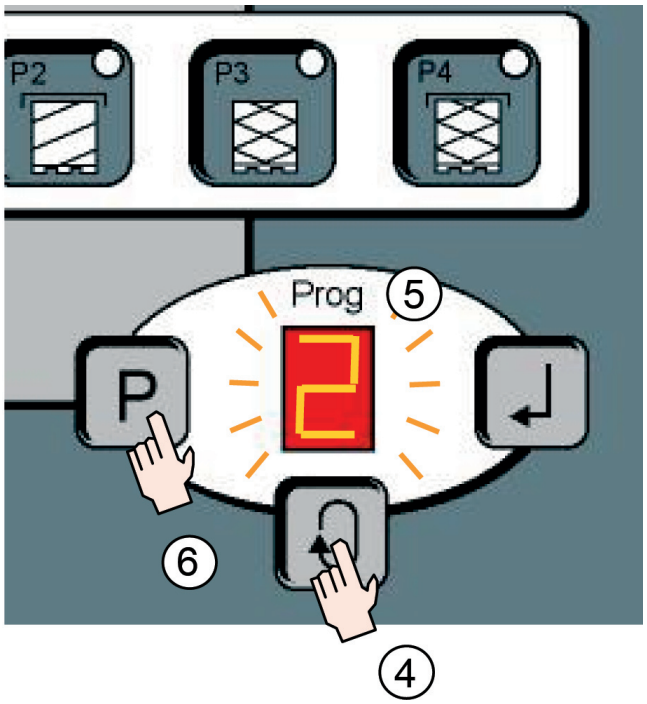

5-modificare i parametri, il numero del programma lampeggerà. (NOTE: almeno un parametro deve essere modificato, non é possibile copiare un programma in un nuovo programma e modificare i parametri dopo).
6-premere il pulsante P per salvare il nuovo programma.

Modificare I parametri di un programma esistente:
7-il programma da modificare é stato selezionato come sopra descritto
8-modificare i parametri, il numero di programma nel display lampeggerà;
9-premere P per conservare la modifica.

5-modify the parameters as requested, the program number on the display will blink (NOTE: at least one parameter must be changed, it is not possible to copy one program on a new program number and modify its parametrs after).
6-press P button to write the new program.

Modify parameters on an existing program:
7-the program to be modified has been selected as explained above.
8-modify the parameters, the program number on the display will blink.
9-press P button to save modifications.

5-ändern Sie die Parameter, wie verlangt, die Programmzahl auf der Anzeige blinkt (ANMERKUNG: mindestens muß ein Parameter geändert werden, es ist nicht möglich, ein Programm über eine neue Programm zahl zu kopieren und seine parametrs nachher zu ändern).
6-betätigen Sie P Taste, um das neue Programm zu schreiben.

Ändern Sie Parameter auf einem vorhandenen Programm:
7-das geändert zu werden Programm ist vorgewählt worden, wie oben erklärt.
8-ändern Sie die Parameter, die Programmzahl auf der Anzeige blinkt.
9-betätigen Sie P Taste, um Änderungen zu speichern.

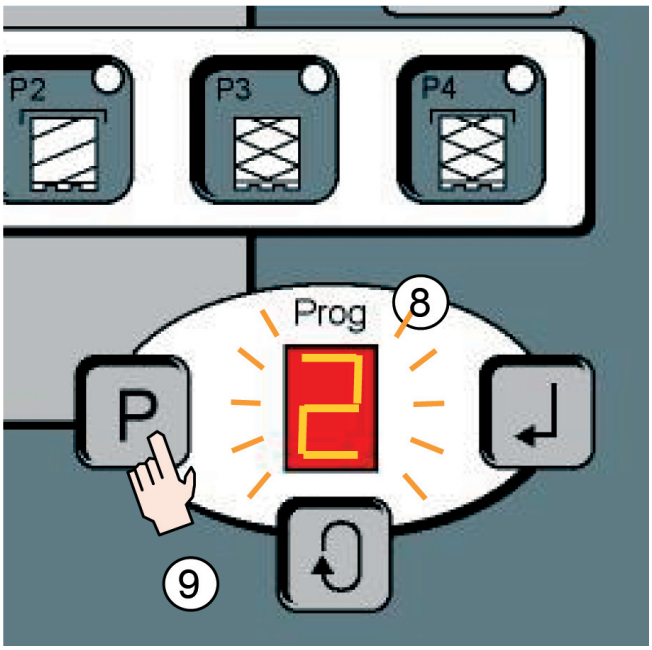

5-modifiez les paramètres comme en a été faite la demande, le nombre de programme sur l'affichage clignotera (NOTE: au moins un paramètre doit être changé, il n'est pas possible de copier un programme sur un nouveau nombre de programme et de modifier ses parametrs ensuite).
6-appuyez sur le bouton P pour écrire le nouveau programme.

Modifiez les paramètres sur un programme existant:
7-le programme à modifier a été choisi comme expliqué ci-dessus.
8-modifiez les paramètres, le nombre de programme sur l'affichage clignotera.
9-appuyez sur le bouton P pour sauver des modifications.

5-modifique los parámetros por requerimiento, el número del programa en la exhibición centelleo (NOTA: por lo menos un parámetro se debe cambiar, no es posible copiar un programa sobre un nuevo número del programa y modificar sus parametrs después).
6-presione el botón P para escribir el nuevo programa.

Modifique los parámetros en un programa existente:
7-el programa que se modificará se ha seleccionado según lo explicado arriba.
8-modifique los parámetros, el número del programa en la exhibición centelleo.
9-presione el botón P para ahorrar modificaciones.

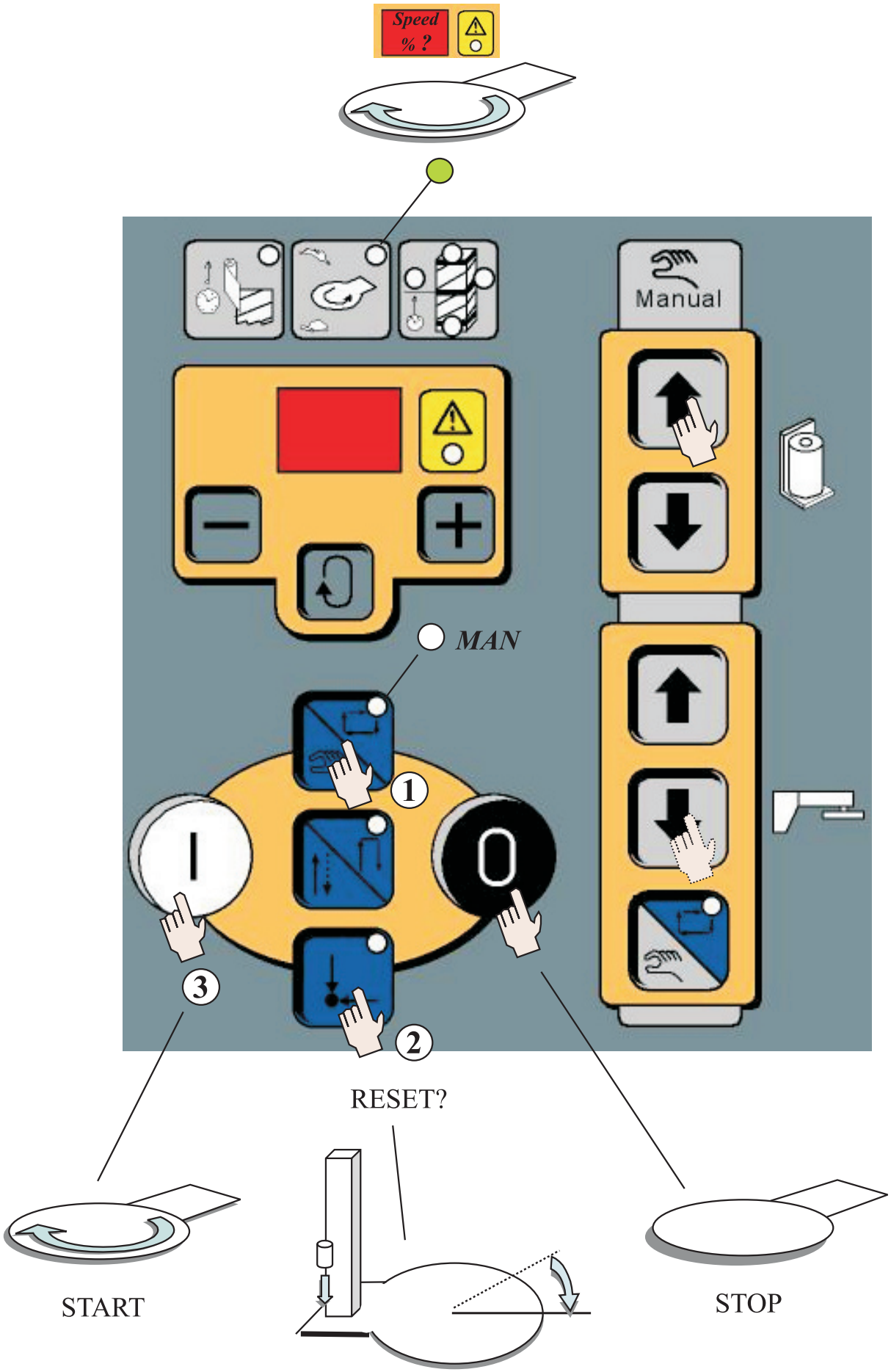
Speed
% ?
Manual
MAN
1
2
3
RESET?
START
STOP

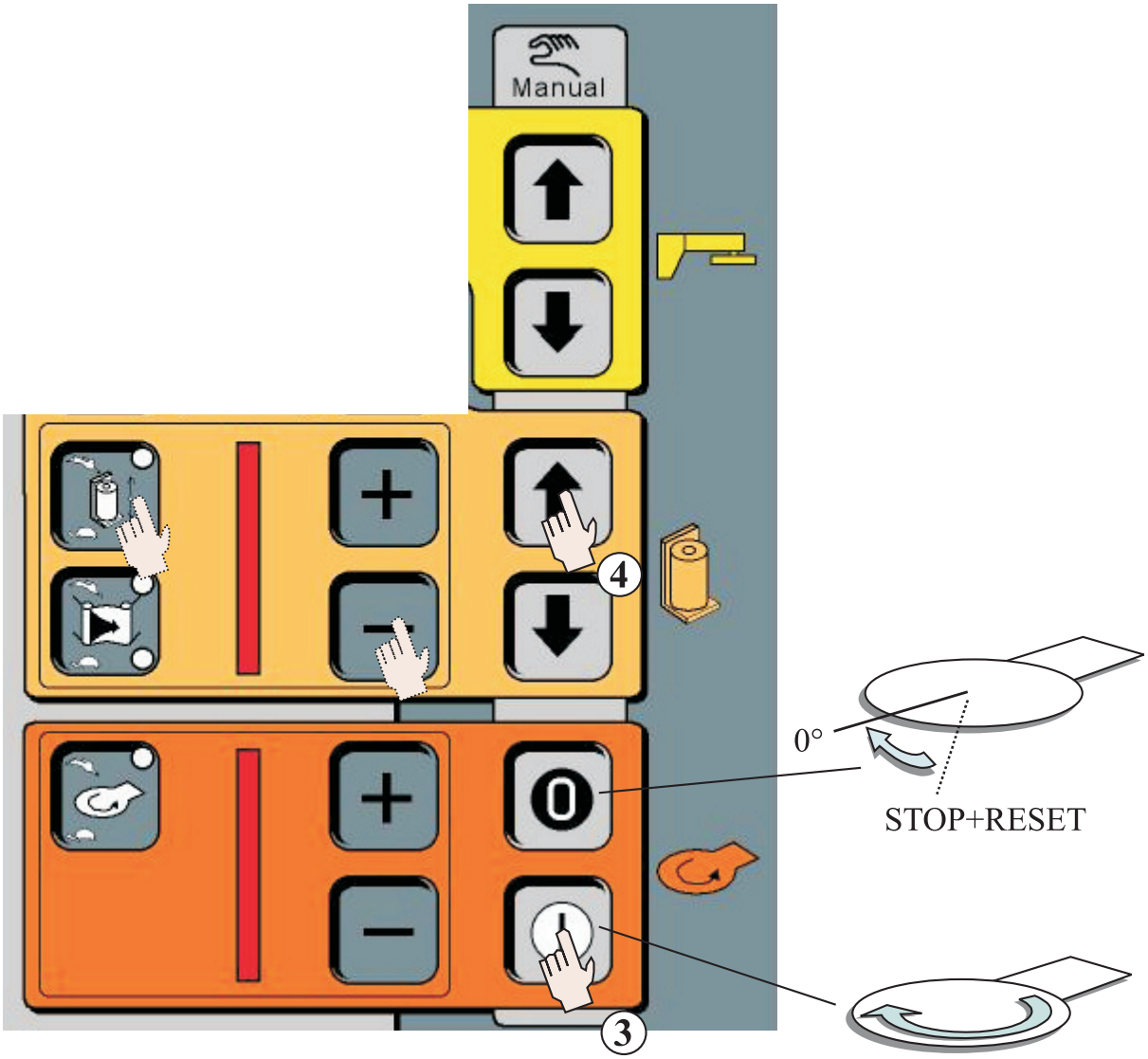
Manual
4
3
0°
STOP+RESET

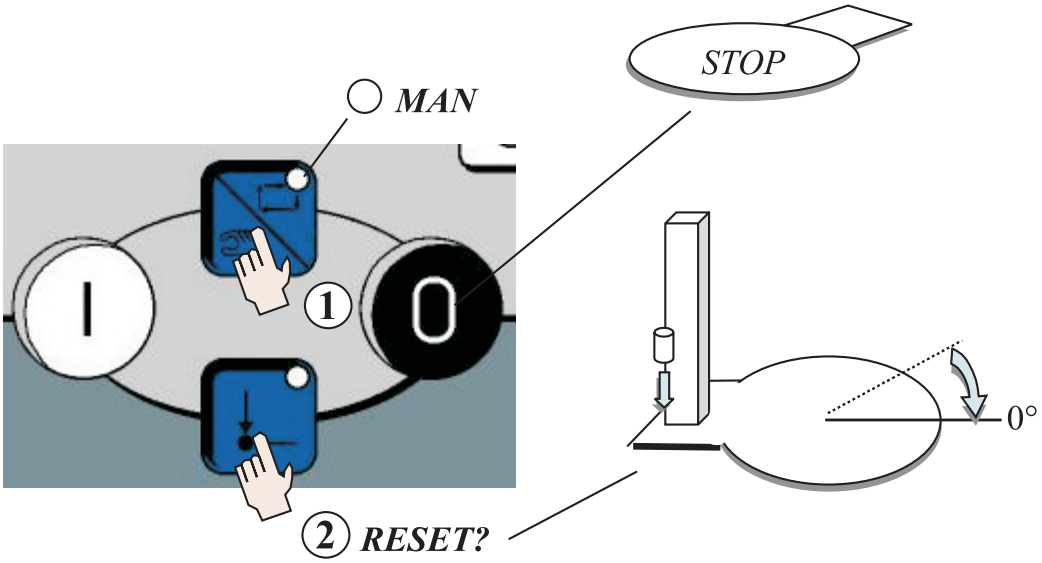
MAN
STOP
1
2 RESET?
0°

In caso di allarme, sul display apparirà un codice che rileva l'allarme:

F2: Allarme Inverter motore prestiro (Inverter U3)
F3: Assenza pallet
F5: Allarme motore piattaforma
F6: Allarme cinghia riavvolta
F7: Allarme motore sollevamento carrello
F8: Presenza ostacolo nella zona di accesso delle cave della piattaforma (solo su HSD, modello con sagomatura per carico da transpallet)
F9: Allarme sensore fine corsa carrello

In case of alarm, an alarm defining code will show up on the display:

F2: Pre-Stretch motor drive fault (Inverter U3)
F3: No pallet
F5: Turntable engine alarm
F6: Rewound belt alarm
F7: Carriage lifting engine alarm
F8: Obstacle present in turntable caves access area (only on HSD, model with shape for transpallet loading)
F9: Carriage limit switch alarmIm Alarmfall wird auf ein Display der Alarmcode angezeigt:

Im Alarmfall einen Alarm bestimmte code erscheint auf dem Display:

F2 Alarm Frequenzumrichter Vorreckungsmotor (U3)
F3: Palette fehlt
F5: Drehteller Motoralarm
F6: Umspulriemenalarm
F7: Schlittenerhebungsmotoralarm
F8: Hindernisanwesenheit Setzstanzzuführzone der Plattform (nur auf HSD, Modell mit ladeformgebende Palette)
F9: SchlittenbegrenzungsschalteralarmEn cas d'alarme, sur l'écran apparaît un code qui relève l'alarme:

En cas d'alarme, sur l'écran s'allumera un code qui relève l erreur.

F2: Alarme Inverter moteur pre-etirage (U3)
F3: Absence palette
F5: Alarme moteur plate-forme
F6: Alarme courroie ré enroulée
F7: Alarme moteur soulèvement chariot
F8: Présence d'un obstacle dans la zone d'accès des rainures de la plate-forme (uniquement sur HSD, modèle avec façonnage pour chargement par transpalette)
F9: Alarme du capteur de limite de chariot

En caso de alarma, en la pantalla aparece un código que detecta la alarma :

F2: Alarm Inverter motor Prestiro motorizado (U3)
F3: Falta paleta
F5: Alarma motor plataforma
F6: Alarma rebobinado correa
F7: Alarma motor levantamiento carro
F8: Presencia obstáculo en la zona de acceso a los alojamientos de la plataforma (sólo para el modelo HSD, modelo con perfi lado para carga desde transpaleta)
F9: Alarma del detector de límite del carro

-1-

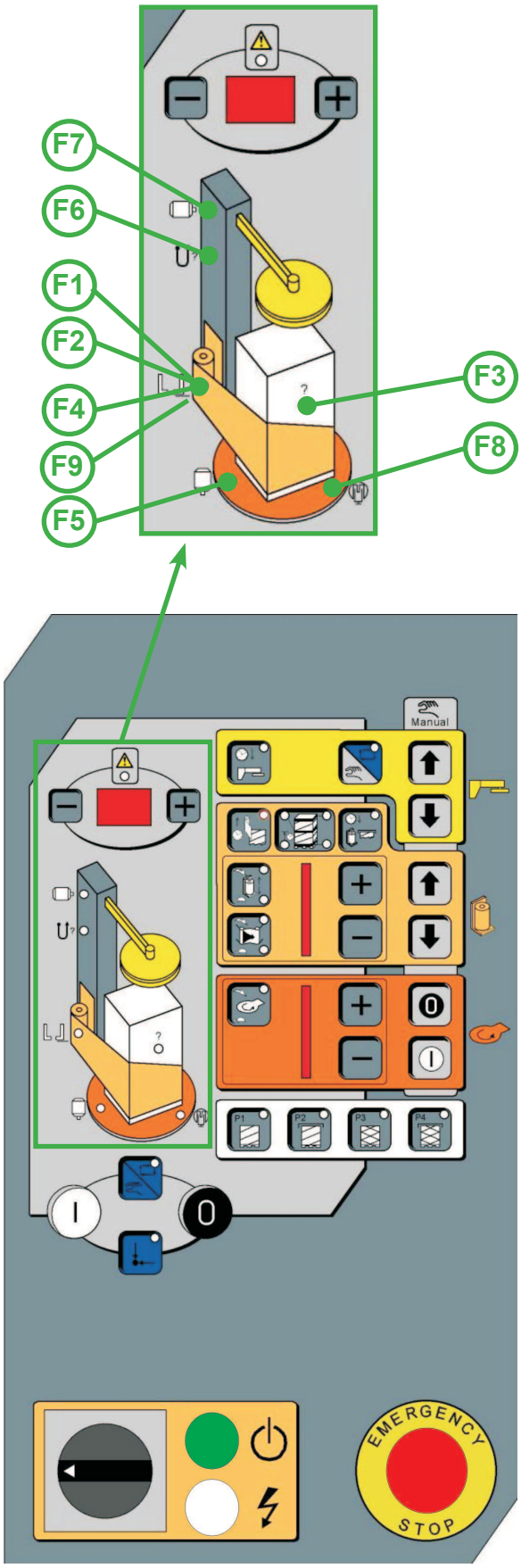

In caso di allarme, sul quadro si accenderà un led in corrispondenza della zona interessata e sul display un codice che rileva l'errore (fig. 1):

F1: Rottura film (solo per carrelli con prestiro)
F2: Allarme motore prestiro
F3: Assenza pallet
F4: Portella portabobina aperta, (solo con prestiro motorizzato)
F5: Allarme motore piattaforma
F6: Allarme cinghia riavvolta
F7: Allarme motore sollevamento carrello
F8: Presenza ostacolo nella zona di accesso delle cave della piattaforma (solo su HSD, modello con sagomatura per carico da transpallet)
F9: Allarme sensore fine corsa carrello

In case of alarm, on the panel a led corresponding to the problem area will come on and an alarm defining code will show up on the display (fig. 1):

F1: Film Breaking (Only for machine with Pre-stretch carriage)
F2: Pre-stretch engine alarm
F3: No pallet
F4: Film reel door open (only with motorized pre-stretch)
F5: Turntable engine alarm
F6: Rewound belt alarm
F7: Carriage lifting engine alarm
F8: Obstacle present in turntable caves access area (only on HSD, model with shape for transpallet loading)
F9: Carriage limit switch alarm

Im Alarmfall, auf der Tafel erleuchtet ein LED an die Beteiligtenzone und auf den Display leuchtet ein Code, der den Fehler anzeigt (Bild 1):

F1: Tränenfilm (Nur fur Angetrieben Vorrekung)
F2: Vorbügelmotoralarm
F3: Palette fehlt
F4: Spulenhalter abdeckplatte offen (nur motorisierte Vorstrecker)
F5: Plattform Motoralarm
F6: Umspulriemenalarm
F7: Schlitten Erhebungsmotor Alarm
F8: Hindernisanwesenheit in der Setzstanzzufuhrzone der Plattform (nur auf HSD, Model mit Ladeform gebende Palette)
F9: Schlittenbegrenzungsschalteralarm

En cas d'alarme, sur le cadre s'allumera un voyant correspondant à la zone intéressée et sur l'écran un code qui relève l'erreur (fig.1):

F1: Rupture film (Seulemet pour machine avec Pré-étirage motorisé)
F2: Alarme moteur tendeur-film
F3: Absence palette
F4: Portillon porte-bobine ouvert (seulement avec tendeur-film motorisé).
F5: Alarme moteur plate forme
F6: Alarme courroie ré enroulée
F7: Alarme moteur soulèvement chariot
F8: Présence d'obstacle dans la zone d'accès des rails de la plate forme (seulement sur HSD, modèle avec façonnage pour chargement de transpalette)
F9: Alarme du capteur de limite de chariot

En caso de alarma, en el cuadro se enciende una luz testigo en correspondencia de la zona interesada y en la pantalla un código que detecta el error (fig. 1):

F1: Rotura film (Sòlo para carro con Prestiro motorizado)
F2: Alarma motor de estirado previo
F3: Falta paleta
F4: Puerta del porta bobina abierta, (sólo con estirado previo motorizado)
F5: Alarma motor plataforma
F6: Alarma rebobinado correa
F7: Alarma motor levantamiento carro
F8: Presencia obstáculo en la zona de acceso a los alojamientos de la plataforma (sólo para HSD)
F9: Alarma del detector de límite del carro

Macchine con protezione perimetrale e barriera fotoelettrica di sicurezza

Machines with safety side protection and safety photoelectric barrier.

Maschinen mit seitlichen Schutz und lichtelektrischer Schranke.

Machines avec protection perimetrale et barrière photoélectrique de sécurité.

Máquinas con protección perimétrica y barrera fotoeléctrica.

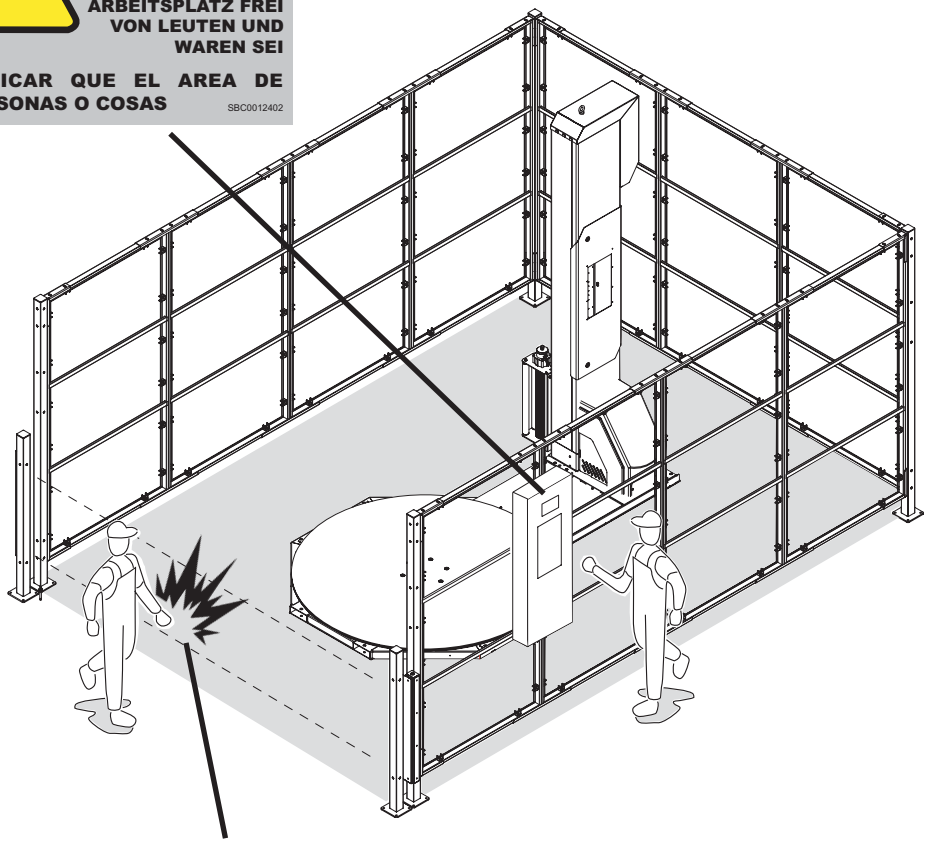

In caso di attivazione della barriera fotoelettrica durante il lavoro operare come segue:
Macchine SW1: premere il pulsante 'sistema inserito' **2**; premere il pulsante 'reset' **6** quindi il pulsante 'start' **8** per riavviare.
Macchine SW2: premere il pulsante 'sistema inserito' **2** quindi il pulsante 'start' **8** per riavviare.

In case of activation of the photoelectric barrier do as follow:
SW1 machines: press button 'system on' **2**; press button 'reset' **6** and then button 'start' **8** to re-start.
SW2 machines: press button 'system On' **2** then press button 'start' **8** to re-start.

Falls die lichtelektrische Schranke aktiviert wird, machen wie folgt:
SW1 Maschinen: den Knopf 'eingestecktes System' **2** drücken; den Knopf 'reset' **6** drucken und dann den Knopf 'start' **8**, um die Maschine ins Betrieb zu lassen.
SW2 Maschinen: den Knopf 'eingestecktes System' **2** drücken und dann den Knopf 'start' **8**, um die Maschine ins Betrieb zu lassen.

En cas d'activation de la barrière photoélectrique agir comme de suite:
Machines SW1: presser le bouton 'système inséré' **2** ; presser le bouton 'reset' **6** et puis presser 'start' **8**, pour une nouvelle mise en marche.
Machines SW2: presser le bouton 'système inséré' **2** et puis presser le bouton 'start' **8** pour une nouvelle mise en marche.

En caso de activación de la barrera fotoeléctrica actuar como sigue:
Maquinas SW1: comprimir el interruptor 'sistema insertado' **2**; comprimir el interruptor 'reset' **6** y luego el interruptor 'start' **8** para recomenzar el ciclo de trabajo.
Maquinas SW2: comprimir el interruptor 'sistema insertado' **2** y luego el interruptor 'start' **8** para recomenzar el ciclo de trabajo.

-1-

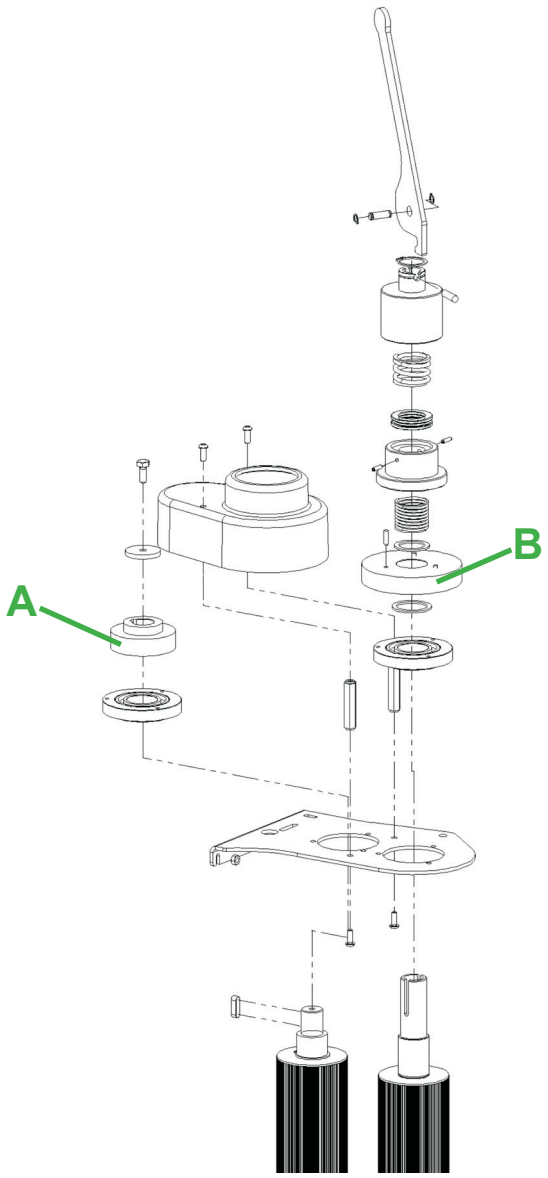

prestiro pre-stretch vorstrecker tendeur-film estirado %	n° denti ingranaggi A n° gears teeth A n° zahne getriebe A n° dents engrenages A n° dientes engranejes A	n° denti ingranaggi B n° gears teeth B n° zahne getriebe B n° dents engrenages B n° dientes engranejes B
30	39	51
60	35	55
90	30	60

TIPO SM1 / SM2

L'operazione deve essere effettuata da un manutentore avente qualifica 2.
Per variare la percentuale di prestiro occorre sostituire la coppia di ingranaggi montati sui rulli di tensionamento.
Per effettuare la sostituzione smontare, secondo la figura 1, tutti i componenti fino ad arrivare agli ingranaggi.
Gli ingranaggi devono essere accoppiati secondo la tabella riportata a fianco.

TYPE SM1 / SM2

This operation must be carried out by a maintenance operator with qualification 2.
In order to change the pre-stretch percentage you must substitute the gear couple mounted on the tensioning rolls.
To substitute, disassemble all components until you reach the gears (see fig. 1).
The gears must be coupled following the chart shown here on the left.

TYP SM1 / SM2

Die Tätigkeit muss seitens eines qualifizierten Wärters erbracht werden.
Um den Prozentsatz des Vorstrecken zu ändern muss man das Paar Getrieberäder, die an den Spannungsrollen montiert sind, austauschen.
Um den Tausch zu führen, muss man alle Komponenten, wie auf Bild 1, bis zum Getriebe abbauen.
Die Getriebe müssen wie in der Tabelle angegeben, verbunden werden.

TYPE SM1 / SM2

L'opération doit être effectuée par un ouvrier de la maintenance ayant la qualification 2.
Pour varier le pourcentage de tension film il faut remplacer le couple d'engrenages montés sur les rouleaux de tension.
Pour effectuer le remplacement démonter, selon la figure 1, tous les composants pour arriver jusqu'aux engrenages.
Les engrenages doivent être accouplés selon le tableau reporté sur le côté.

TIPO SM1 / SM2

La operación tiene que efectuarse por un encargado del mantenimiento con especialización de nivel 2.
Para variar el porcentaje de estirado previo es necesario sustituir el par de engranajes montados en los rodillos de tensión.
Para efectuar la sustitución desmonten, según lo indicado en la figura 1, todos los componentes hasta llegar a los engranajes.
Los engranajes tienen que acoplarse según lo indicado en la tabla al lado.

THIS PAGE IS BLANK

-1-

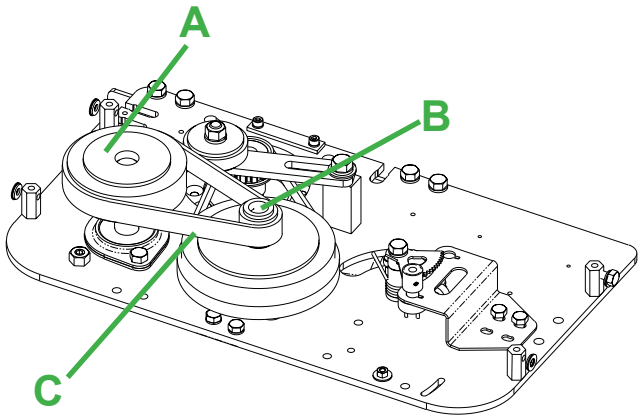

prestiro
pre-stretch
vorstrecker
tendeur-film
estirado

	n° denti puleggia A-B n° pulleys teeth A-B n° zahne antriebsrollen AB n° dents poulies A-B n° dientes poleas A-B		cinghia belt riemen ceinture correas
%	A	B	C
100	21	14	165L050
125	28	17	187L050
150	30	16	187L050
175	44	21	225L050
200	32	14	187L050
225	32	13	187L050
250	32	12	187L050
275	40	14	202L050
300	40	13	202L050

TIPO PW - PWS

L'operazione deve essere effettuata da un manutentore avente qualifica 2.
Per variare la percentuale di prestiro occorre sostituire la coppia di pulegge A e B e la relativa cinghia di trasmissione C.
Per effettuare la sostituzione smontare le puleggie allentando i grani di bloccaggio.
Le pulegge devono essere accoppiate secondo la tabella riportata nella figura a lato.

TYPE PW - PWS

This operation must be carried out by a maintenance operator with qualification 2.
In order to change the pre-stretch percentage you must substitute the A and B pulley couple and the transmission belt C.
To substitute, disassemble the pulleys releasing the dowel.
The pulleys must be coupled following the chart shown here on the left.

TYP PW - PWS

Die Tätigkeit muss seitens eines qualifizierten Wärters erbracht werden.
Um den Prozentsatz des Vorstrecken zu ändern, sie müssen die A und B Antriebsrollen ersetzen Paare und der Transmissionsriemen C.
Die Antriebsrollen müssen wie in der Tabelle angegeben, verbunden werden.

TYPE PW - PWS

L'opération doit être effectuée par un ouvrier de la maintenance ayant la qualification 2.
Pour varier le pourcentage de tension film il faut remplacer le couple de poulies A et B et la courrie de transmission C.
Pour effectuer le remplacement démonter tous les poulies en desserrant la cheville.
Les poulies doivent être accouplés selon le tableau reporté sur le côté.

TIPO PW - PWS

La operación tiene que efectuarse por un encargado del mantenimiento con especialización de nivel 2.
Para variar el porcentaje de estirado previo es necesario sustituir el par de poleas A y B y la correas de transmisión C.
Para efectuar la sustitución desmonten las poleas aflojando el pasador.
Las poleas tienen que acoplarse seg˙n lo indicado en la tabla al lado.

-1-

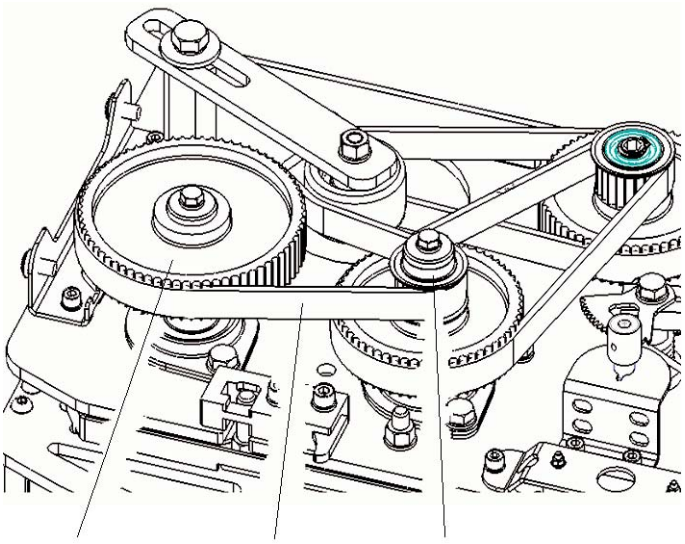

-SP-

prestiro pre-stretch vorstrecker tendeur-film estirado %	n° denti puleggia n° pulleys teeth n° zahne antriebsrollen n° dents poulie n° dientes poleas		cinghia belt riemen ceinture correas
%	A	B	C
150	68	26	HTD 500-5M-15
200	72	22	HTD 500-5M-15
250	80	22	HTD 525-5M-15

-SP 300-

prestiro pre-stretch vorstrecker tendeur-film estirado %	n° denti puleggia n° pulleys teeth n° zahne antriebsrollen n° dents poulie n° dientes poleas		cinghia belt riemen ceinture correas
%	A	B	C
150	68	26	HTD 500-5M-15
175	72	26	HTD 525-5M-15
200	72	22	HTD 500-5M-15
250	80	22	HTD 525-5M-15
300	90	22	HTD 560-5M-15

Puleggia/Pulley/Antrieb-srolle/Poulie/Polea:

Z 22 = SBC0007678
Z 26 = SBC0008912
Z 68 = SBC0008910
Z 72 = SBC0007676
Z 80 = SBC0008909
Z 90 = SBC0015804

Cinghia/Belt/Riemen/ Ceinture/Correa

HTD 500-5M-15 = SCA0000688
HTD 525-5M-15 = SCA0000689
HTD 560-5M-15 = SCA0001349

TIPO SP - SP 300
L'operazione deve essere effettuata da un manutentore avente qualifica 2.
Per variare la percentuale di prestiro occorre sostituire la coppia di pulegge A e B e la relativa cinghia di trasmissione C.
Le pulegge devono essere accoppiate secondo la tabella riportata nella figura a lato.

TYPE SP- SP 300
This operation must be carried out by a maintenance operator with qualification 2.
In order to change the pre-stretch percentage you must substitute the A and B pulley couple and the transmission belt C.
The pulleys must be coupled following the chart shown here on the left.

TYP SP - SP 300
Die Tätigkeit muss seitens eines qualifizierten Wärters erbracht werden.
Um den Prozentsatz des Vorstrecken zu ändern, sie müssen die A und B Antriebsrollen ersetzen Paare und der Transmissionsriemen C.
Die Antriebsrollen müssen wie in der Tabelle angegeben, verbunden werden.

TYPE SP - SP 300
L'opération doit être effectuée par un ouvrier de la maintenance ayant la qualification 2.
Pour varier le pourcentage de tension film il faut remplacer le couple de poulies A et B et la courrie de transmission C.
Les poulies doivent être accouplés selon le tableau reporté sur le côté.

TIPO SP - SP 300
La operación tiene que efectuarse por un encargado del mantenimiento con especialización de nivel 2.
Para variar el porcentaje de estirado previo es necesario sustituir el par de poleas A y B y la correas de transmisión C.
Las poleas tienen que acoplarse seg˙n lo indicado en la tabla al lado.

-1-

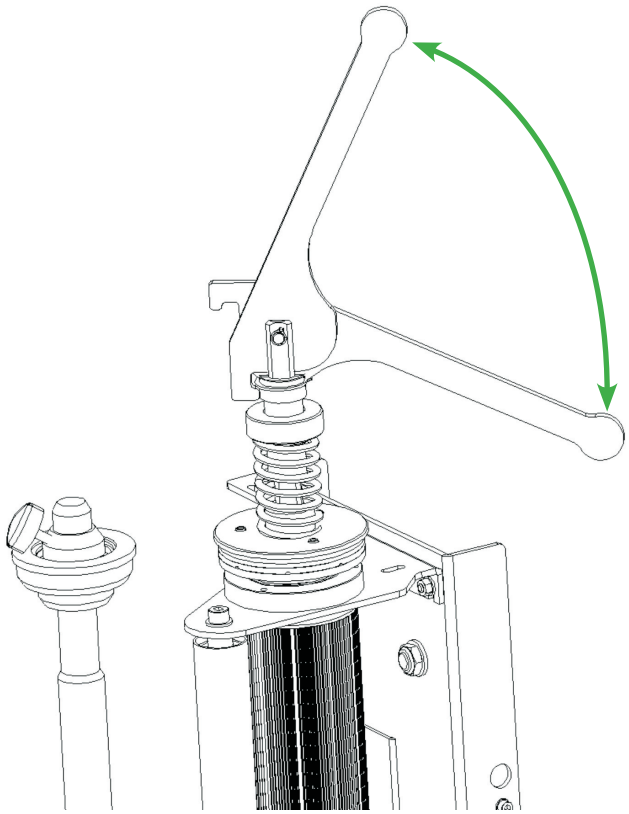

TIPO M1 / M2

Durante il caricamento di una nuova bobina di film e durante l'estrazione del film per l'aggancio al pallet, sollevare sempre la leva di disimpegno del freno per facilitare le operazioni (fig. 1).
Regolare attraverso la ghiera la tensione di applicazione del film al carico da avvolgere (fig. 2).
Abbassare la leva prima di procedere all'avvio del ciclo.

Le operazioni sono da effettuare a macchina ferma

TYPE M1 / M2

During the loading phase of a new film reel and during film feeding to attach to the pallet, always lift the brake disengagement lever in order to make operations easier (fig. 1).
With the ring nut, regulate the film wrapping tension to the load to be wrapped (fig. 2).
Lower the lever before starting the cycle.

These operations must be carried out with the machine stopped.

TYP M1 / M2

Während des Aufladen einer neuen Folienspulenkapsel und während des Folienherausziehen, um es an der Palette anzukuppeln, sollte man immer den Hebel der Bremse Ausklingvorrichtung heben um die Tätigkeit zu erleichtern (Bild 1).
Die Folienanbringungsspannung die auf der Last umgewickelt sollte, durch die Zwinge regeln. (Bild 2) Vor dem Beginn des Arbeitsvorgangs, den Hebel setzen.

Diese Arbeitsgänge sollten, bei ausgeschalteter Maschine geführt werden.

-2-

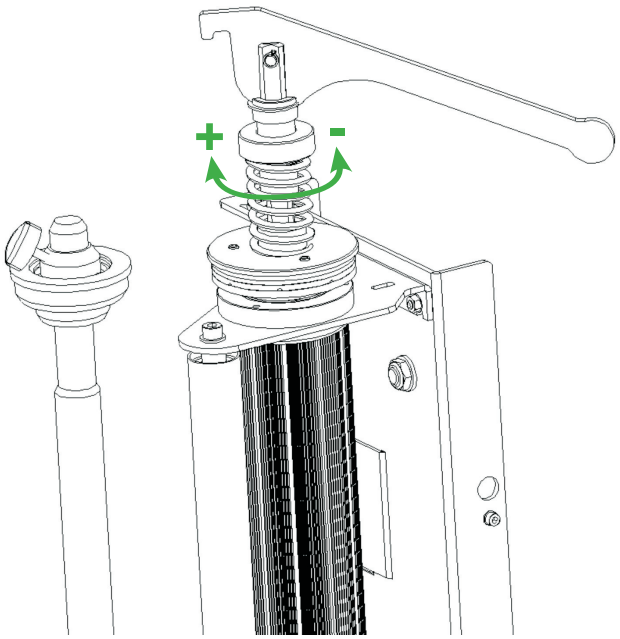

TYPE M1 / M2

Pendant le chargement d'une nouvelle bobine de film et durant l'extraction du film pour l'accrochage à la palette, toujours soulever le levier de dégagement du frein pour faciliter les opérations (fig.1).
Avec le collier de serrage régler la tension d'application du film au chargement à envelopper (fig.2).
Baisser le levier avant de procéder à la mise en marche du cycle.

Les opérations doivent être faites avec la machine arrêtée.

TIPO M1 / M2

Durante la operación de carga de una nueva bobina de película y durante la extracción de la película para su enganche con la paleta, levanten siempre la palanca de desembrague del freno para facilitar las operaciones (fig. 1).
Ajusten, por medio de la abrazadera, la tensión de aplicación de la película al material por envolver (fig. 2).
Bajen la palanca antes de activar el ciclo.

Las operaciones tienen que efectuarse con máquina parada.

THIS PAGE IS BLANK

-1-

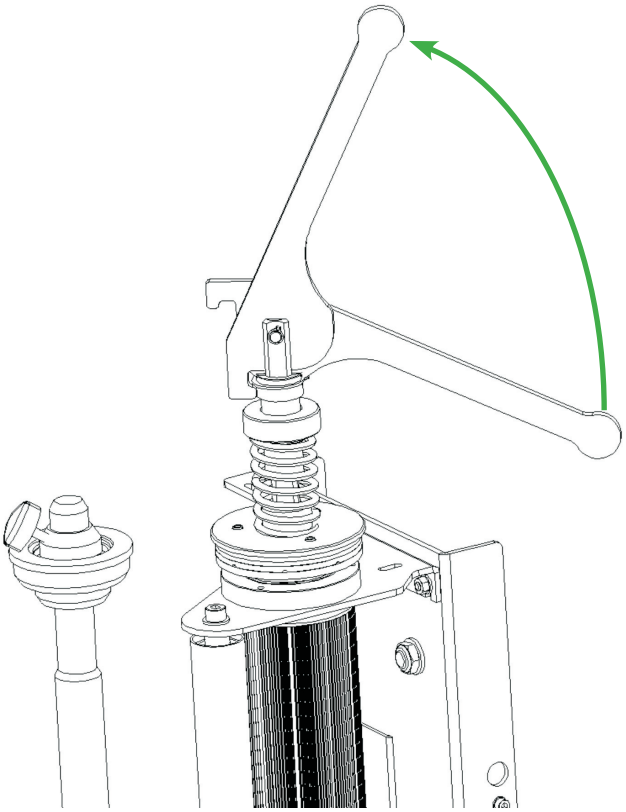

TIPO SM1 / SM2

Durante il caricamento di una nuova bobina di film e durante l'estrazione del film per l'aggancio al pallet, sollevare sempre la leva di disimpegno della trasmissione per facilitare le operazioni (fig. 1).
Abbassare la leva prima di procedere all'avvio del ciclo.
Nota: La forza necessaria al prestiro del film é esercitata dal carico posto sul pallet. Non essendoci una regolazione del freno, nel caso il carico sia inferiore al peso minimo consigliato cíË il rischio della caduta del carico stesso.
Forza indicativa di tiro: circa 7 Kg. (15,4 Lbs)
Peso minimo del carico: circa 150 Kg. (331,7 Lbs)
Le operazioni sono da effettuare a macchina ferma.

TYPE SM1 / SM2

During the loading phase of a new film reel and during film feeding to attach to the pallet, always lift the brake disengagement lever in order to make operations easier (fig. 1).
Lower the lever before starting the cycle.
Note: the strength necessary for the film pre-stretch is exerted by the load placed on the pallet. As there is no brake adjustment, if the load is lighter than the minimum suggested weight, there is a risk that the load may fall over.
Indicative traction power: about 7 Kg. (15,4 Lbs)
Minimum load weight: about 150 Kg. (331,7 Lbs)
These operations must be carried out with the machine stopped.

TYP SM1 / SM2

Während des Aufladens, einer neuen Folienspulenkapsel und während des Folienherausziehen, um sie an der Palette anzukuppeln, sollte man immer den Hebel der Antriebsausklingvorrichtung, um die Tätigkeit zu erleichtern, heben (Bild 1).
Vor der Beginns der Arbeitsvorgang, den Hebel senken.
Note: die benötigte Kraft für das vorstrecken der Folie, ist von der Palettenlast ausgeübt, da keine Bremsenregulation vorhanden ist, falls der Mindestgewicht der Last niedriger ist als empfohlen, gibt es das Risiko dass, die Last selbst fallen könnte.
Angegebene Ziehkraft: z.ca 7 Kg. (15,4 Lbs)
Mindestlastgewicht: z.ca 150 Kg. (331,7 Lbs)
Diese Arbeitsgänge sollen bei stehender Maschine geführt werden.

TYPE SM1 / SM2

Pendant le chargement d'une nouvelle bobine de film et durant l'extraction du film pour l'accrochage à la palette, toujours soulever le levier de dégagement de la transmission pour faciliter les opérations (fig.1).
Baisser le levier avant de procéder à la mise en marche du cycle.
Note: la force nécessaire au tendeur-film est exercée par le chargement placé sur la palette. Le réglage du frein n'existant pas, si le chargement est inférieur au poids minimum conseillé il y a risque de chute.
Force indicative de tension: environ 7 Kg. (15,4 Lbs)
Poids minimum du chargement: environ 150 Kg. (331,7 Lbs)
Les opérations doivent être faites avec la machine arrêtée.

TIPO SM1 / SM2

Durante la operación de carga de una nueva bobina de película y durante la extracción de la película para su enganche con la paleta, levanten siempre la palanca de desembrague de la transmisión para facilitar las operaciones (fig. 1). Bajen la palanca antes de accionar el ciclo.
Nota: La fuerza necesaria para efectuar el estirado previo de la película la ejerce la carga posicionada sobre la paleta. Al no existir ningún tipo de ajuste del freno, en el caso en que la carga resulte inferior al peso mínimo aconsejado existe el riesgo de caída de la carga misma.
Fuerza indicativa de tensión: unos 7 Kg. (15,4 Lbs)
Peso mínimo de la carga: unos 150 Kg. (331,7 Lbs)
Las operaciones tienen que efectuarse con máquina parada.

THIS PAGE IS BLANK

Lubrificazione catena da fare ogni 3 mesi da operatore con qualifica 2
Pulizia macchina da fare ogni settimana da operatore con qualifica 1
Controllo dispositivi di sicurezza da fare ogni settimana da operatore con qualifica 1
Controllo usura cinghia sollevamento da fare ogni settimana da operatore con qualifica 1
Scarico condensa aria compressa da fare ogni settimana da operatore con qualifica 1
Pulizia rulli gommati da fare una volta alla settimana da operatore con qualifica 1
Prima di ogni operazione ruotare su OFF l'interruttore generale e togliere la spina di rete.
Durante la manutenzione sulla macchina deve esserci solamente la persona qualificata ed addetta a svolgere tale mansione.
Per concludere la manutenzione controllare sempre lo stato di funzionamento di tutte le sicurezze e delle protezioni antinfortunistiche: pulsante STOP-EMERGENZA a ritenuta, interruttore a cerniera sullo sportello del carrello portabobina e la protezione meccanica caduta carrello film.

Chain lubrication: to be carried out every 3 months by operator with qualification 2
Cleaning machine: to be carried out each week by operator with qualification 1
Safety devices check: to be carried out each week by operator with qualification 1
Lifting belts wear and tear check: to be carried out each week by operator with qualification 1
Compressed air condensation: to be cleared each week by operator with qualification 1
Cleaning rubber coated rollers: to be carried out once a week by operator with qualification 1
Before any operation rotate main switch onto OFF and remove mains plug
During maintenance on the machine, only the appointed and qualified operator may be present
To end maintenance, always check functioning status of all safety devices and protections: EMERGENCY STOP lockable button, hinged switch on reel carriage door and film carriage drop mechanical protection.

Ketteneinschmierung: muss alle 3 Monate von einen Arbeiter mit Qualifikation 2 geführt werden
Maschinenreinigung: muss jede Woche von einer Arbeiter mit Qualifikation 1 geführt werden
Sicherheitsvorrichtung Kontrolle: muss jede Woche von einer Arbeiter mit Qualifikation 1 geführt werden
Aufhebung Riemenabnutzung Kontrolle: muss jede Woche von einer Arbeiter mit Qualifikation 1 geführt werden
Kondenswasser Druckluft Ablauf: muss jede Woche von einer Arbeiter mit Qualifikation 1 geführt werden
Reinigung der Gummierte Rolle: muss jede Woche geführt werden
Vor jeden Arbeitsgang, den Hauptschalter auf OFF drehen und Netzstecker rausziehen
Während diesen Arbeitsgänge, darf nur die qualifizierte und zuständige Person, bei der Maschine stehen
Um die Instandhaltungsvorgänge, alle Sicherheits- und Schutz Unfallverhütungen, ständig Unterkontrolle halten: Haltetaste STOP NOT scharniereschalter auf der Spulenhalterschlitten und Mechanischenschutz wegen Fall der Schlittenfolienhalter.

Faire la lubrification de la chaîne tous les 3 mois par un opérateur ayant la qualification 2
Faire le nettoyage de la machine toutes les semaines par un opérateur ayant la qualification 1
Faire le contrôle des dispositifs de sécurité chaque semaine par un opérateur ayant la qualification1
Faire le contrôle de l'usure de la courroie de soulèvement chaque semaine par un opérateur ayant la qualification 1
Faire la vidange de la condensation air comprimé chaque semaine par un opérateur ayant la qualification1
Faire le nettoyage des rouleaux en caoutchouc une fois par semaine par un opérateur ayant la qualification1
Avant chaque opération tourner sur OFF l'interrupteur général et enlever la prise de réseau
Pendant la maintenance sur la machine il ne doit y avoir que la personne qualifiée et chargée de cette mansion
Pour terminer la maintenance toujours contrôler l'état de fonctionnement de toutes les sécurités et des protections contre les accidents du travail: touche STOP URGENCE à retenue, interrupteur à charnière sur la porte du porte bobine et la protection mécanique de chute du chariot film.

Lubricación cadena por ejecutar cada 3 meses por parte de operador calificado de nivel 2
Limpieza máquina por ejecutar cada semana por parte de operador calificado de nivel 1
Control dispositivos de seguridad por ejecutar cada semana por parte de operador calificado de nivel 1
Control desgaste correa de levantamiento por ejecutar cada semana por parte de operador calificado de nivel 1
Descarga líquido de condensación aire comprimido por ejecutar cada semana por parte de operador calificado de nivel 1
Limpieza rodillos engomados por ejecutar una vez por semana por parte de operador calificado de nivel 1
Antes de efectuar cada operación giren en posición OFF el interruptor general y suelten el enchufe de red
Durante las operaciones de mantenimiento, en la máquina tiene que estar presente sólo la persona calificada y encargada de la operación
Para concluir el mantenimiento, controlen siempre la condición de funcionamiento de todas las seguridades y de las protecciones contra los accidentes laborales: tecla STOP EMERGENCIA de retención, interruptor de bisagra en el postigo del carro porta bobina y la protección mecánica de caída carro película

-1a-

-1b-

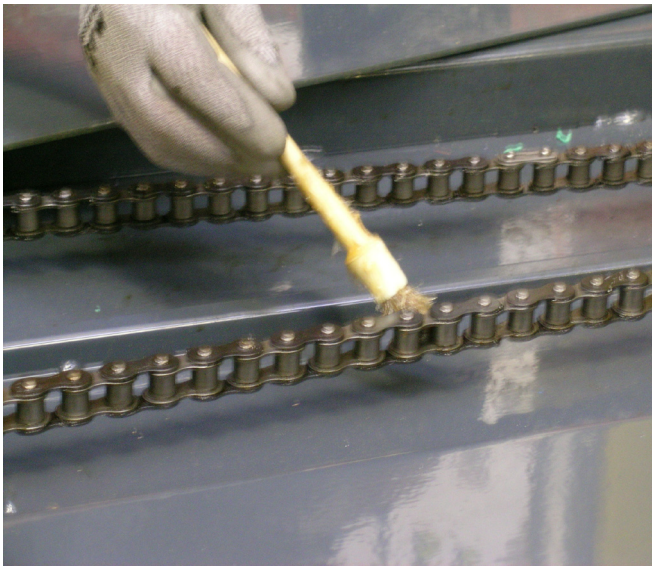

-2-

Lubrificazione catena (fig. 1a-1b)
-rimuovere il coperchio di protezione
-lubrificare con olio a pennello o con oliatore a goccia, utilizzando esclusivamente lubrificante tipo “SAE30”
-riposizionare e fissare il coperchio di protezione

Pulizia guide scorrimento (fig. 2)
-pulire con un panno pulito

Chain lubrication (fig. 1a -1b)
-remove the protection cover
-lubricate with brush oil or oilcan, using exclusively lubricant type “SAE30”
-replace and fix protection cover

Running guides cleaning (fig. 2)
-clean with a clean cloth

Kettenschmierung (Bild 1a-1b)
-schutzdeckel entfernen
-mit Pinzelöl oder mit Tropfenöl schmieren, ausschließlich Schmierstoff Typ “SAE30” verwenden
-schutzdeckel wieder hinstellen und befestigen.

Säuberung der Gleitführungen (Bild 2)
-mit sauberen Lappen reinigen.

Lubrification de la chaîne (fig. 1a-1b)
-enlever le couvercle de protection
-lubrifier avec de l’huile et un pinceau ou avec une burette en utilisant exclusivement un lubrifiant type ‘’SAE30’’
-replacer et fixer le couvercle de protection

Nettoyage de la glissière (fig.2)
-nettoyer avec un chiffon propre

Lubricación cadena (fig. 1a-1b)
-quiten la tapa de protección
-lubriquen con aceite por medio de pincel o con lubricador de gotas, utilizando sólo y exclusivamente lubricante de tipo “SAE30”
-vuelvan a posicionar y a fijar la tapa de protección

Limpieza guías de desplazamiento (fig. 2)
-limpien con trapo limpio

-3-

Pulizia rulli gommati (fig. 3)
Pulire periodicamente (almeno una volta alla settimana) i rulli gommati del portabobina con panno o spugna e detergente neutro non lubrificante.
Questo garantirà la capacità di adesione dei rulli.

Pulizia fotocellula (fig. 4)
Pulire periodicamente la fotocellula con un panno asciutto come mostrato in figura.

Rubber coated rolls cleaning (fig. 3)
Clean regularly (at least once a week) film reel rubber coated rolls with a cloth or sponge and neutral non-lubricating detergent.
This will guarantee adherence of the rolls.

Photocell cleaning (fig. 4)
Clean the photocell regularly with a dry cloth as shown in the picture.

Reinigung der Gummiertenrollen (Bild 3)
Im Zeitabschnitt (mindestens einmal pro Woche) die Gummiertenrollen der Spulenkapsel mit einen Lappen oder Schwamm und nicht schmieriger Reinigungsmittel, säubern.
Das garantiert die Fähigkeit der Rolle, zu haften.

Reinigung der Photozelle (Bild 4)
Im Zeitabschnitt die Photozelle mit trockenen Lappen säubern, wie auf dem Bild gezeigt ist.

-4-

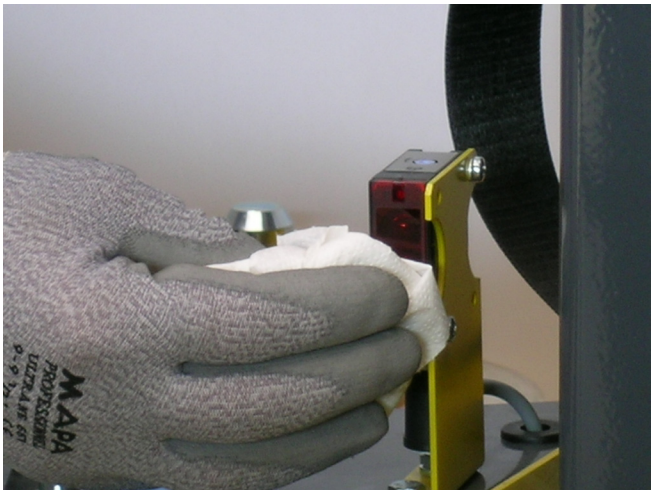

Nettoyage des rouleaux en caoutchouc (fig. 3)
Nettoyer périodiquement (au moins une fois par semaine) les rouleaux en caoutchouc du porte bobine avec un chiffon ou une éponge et un détergent neutre non lubrifiant.
Ceci garantira la capacité d'adhérence des rouleaux.

Nettoyage de la photo cellule (fig. 4)
Nettoyer périodiquement la photo cellule avec un chiffon sec comme le montre la figure.

Limpieza rodillos engomados (fig. 3)
Limpien periódicamente (por lo menos una vez por semana) los rodillos engomados del porta bobina con trapo o esponja y detergente neutro no lubricante.
Esta operación va a garantizar la capacidad de adhesión de los rodillos.

Limpieza fotocélula (fig. 4)
Limpien periódicamente la fotocélula con trapo seco, según lo indicado en la figura.

-5-

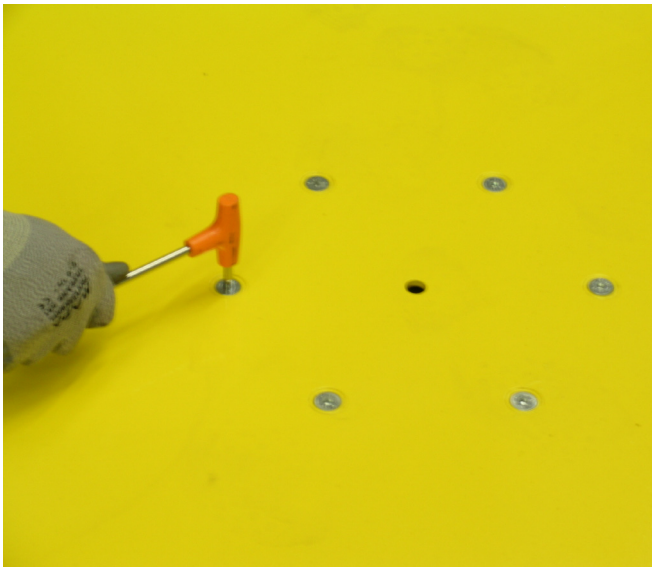

-6-

-7-

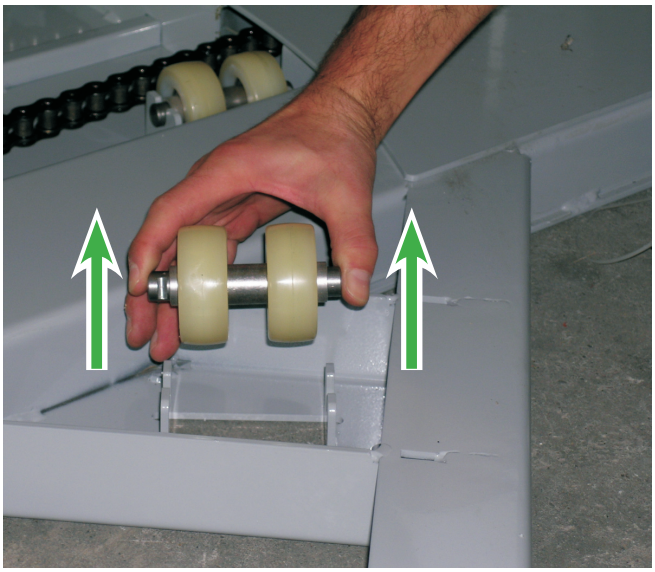

Sostituzione ruote scorrimento piattaforma
-svitare le sei viti dalla piattaforma (fig. 5)
-spingere la piattaforma sulle forche di un sollevatore (fig. 6)
-sfilare il gruppo ruote verso l'alto dal proprio alloggiamento ad "U" (fig. 7)

Replacement of turntable running wheels
-remove the 6 screws from turntable (fig. 5)
-push turntable onto transpallet forks (fig. 6)
-remove wheel group upwards from its "U" shaped housing (fig. 7)

Austausch der Transportrad der Plattform
-die 6 Schrauben der Plattform aufdrehen (Bild 5)
-die Plattform auf die Zwinkergabel schieben (Bild 6)
-die Rädergruppe Richtung Oben aus der eigenen "U" Form Gehäuse ausziehen (Bild 7)

Remplacement des roues de déplacement plate forme
-dévisser les six vis de la plate forme (fig. 5)
-pousser la plate forme sur les fourches d'un élévateur (fig. 6)
-extraire le groupe des roues de son logement à "U" vers le haut (fig.7)

Sustitución ruedas de desplazamiento plataforma
-suelten los seis tornillos de la plataforma (fig. 5)
-empujen la plataforma hacia las horquillas de una elevadora (fig. 6)
-quiten el grupo ruedas de su alojamiento "U", tirándolo hacia arriba (fig. 7)

-7a-

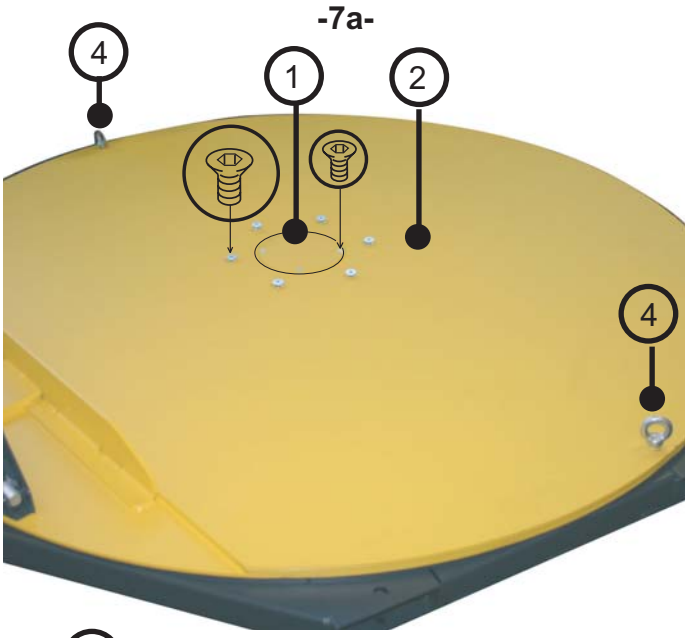

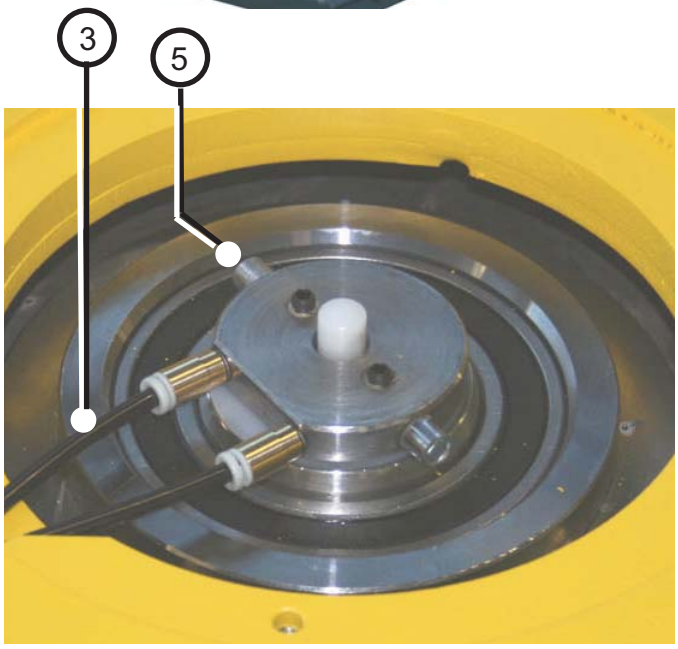

-7b-

Fasciapallet mod. SW2 - smontaggio disco piattaforma
Rimuovere il coperchio distributore rotante 1 (fig. 7a).
Rimuovere le viti che fissano il disco 2.
Staccare i tubi aria 3.
Sollevare e rimuovere il disco utilizzando due golfari 4 ed opportuna imbracatura (**peso disco: 180 kg**).

Avvertenza: (fig. 7b) Rimontando il coperchio 1 del distributore rotante prestare attenzione affinchè la parte inferiore impegni correttamente i perni di rotazione 5 del distributore

Stretchwrapper mod. SW2/A - disassembly disc platform
Remove the cover rotary diverter 1 (fig. 7a)
Remove screws that fixed the disc 2.
Disconnect air tubes 3.
Lift and remove the disc utilising two lifting eyes 4 and appropriate sling (**disc weight: 180 kg**).

Warning: (fig. 7b) re-assembly the cover 1 of rotary diverter be carefull that lower section bring properly rolling pins 5 of diverter.

Palettenwickelmaschine SW2 – Demontage der Drehtellerscheibe
Den rotierenden Deckel 1 entfernen (Bild 7a).
Die Schrauben, die die Drehtellerscheibe 2 befestigen, entfernen.
Die Rohre der Luft 3 abnehmen.
Die Drehtellerscheibe heben und entfernen, beim zwei Ringschrauben 4 und eine geeignete Vorrichtung benutzend (**Scheibegewicht: 180 Kg**).

WARNUNG: (Bild 7b) Beim den rotierenden Deckel 1 wieder montierend, aufpassen, dass der untere Teil korrekt die Umdrehungszapfen 5 benutzt.

Banderoleur mod. SW2 – démontage du disque du plateau.
Remuer le couvercle du distributeur tournant 1 (fig. 7a).
Remuer les vis qui fixent le disque 2.
Déconnecter les tuyaux de l'air 3.
Soulever et remuer le disque en utilisant deux vis avec anneau 4 et élingage opportun (**poids du disc: 180 Kgs**.).

Avertissement: (fig. 7b) En remontant le couvercle 1 du distributeur tournant prêter attention afin que la partie inferieure occupe les pivots de rotation 5 correctement.

-8-

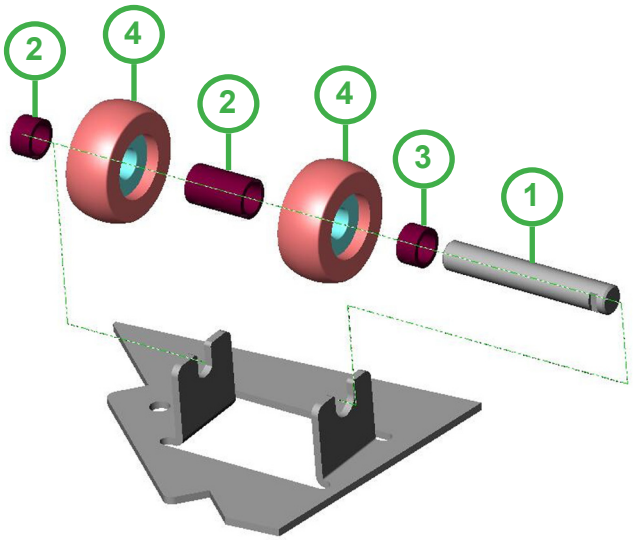

-togliere l'albero 1 e recuperare i distanziali 2 e 3 (fig. 8)
-sostituire le ruote danneggiate
-riassemblare il tutto inserendo l'albero 1 nelle due ruote 4 con il distanziale più lungo 2 al centro e i due più corti 3 ai lati delle ruote
-inserire l'albero con le rotelle inserendo le tacche dell'albero nella guida con particolare attenzione (fig. 9)
Utilizzare solo parti di ricambio originali

-remove shaft 1 and recover spacers 2 and 3 (fig. 8)
-replace damaged wheels
-reassemble everything inserting shaft 1 in the two wheels 4 with the longest spacer 2 in the centre and the two shortest spacers 3 at the sides of the wheels
-pay particular attention when inserting the shaft with the rollers into the guide (fig. 9)
Only use original spare parts

-die Welle 1 entfernen und die Entfernungsstücke 2 und 3 rückgewinnen (Bild 8)
-die geschädigte Räder austauschen, in dem man die Welle 1 in die zwei Räder 4 mit den längeren Entfernungsstück 2 in der Mitte und die zwei kürzere auf der Seite der Räder stellt
-die Welle mit den Räder einsetzen, die Raste der Welle in der Führung mit besondere Sorgfalt einsetzen (Bild 9)
Nur Originalersatzteile verwenden

-9-

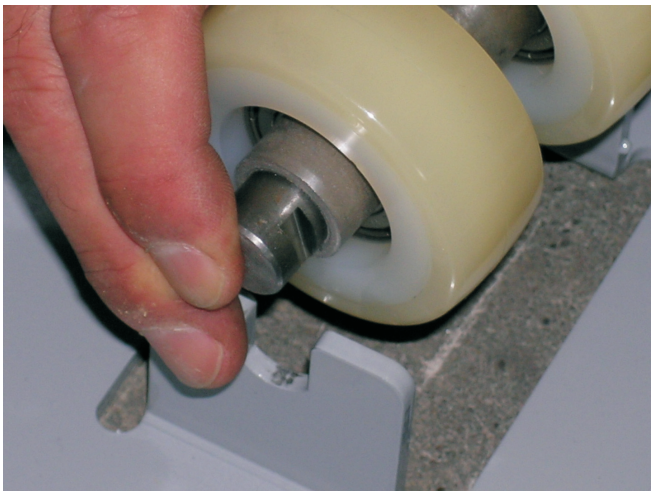

-enlever l'arbre 1 et récupérer les entretoises 2 et 3 (fig.8)
-remplacer les roues endommagées
-assembler de nouveau le tout en enfilant l'arbre 1 dans les roues 4 avec l'entretoise la plus longue 2 au centre et les deux plus courtes 3 de côté des roues
-enfiler l'arbre avec les roulettes en enfilant les crans de l'arbre dans la glissière et en faisant très attention (fig. 9)
Utiliser uniquement des pièces de rechange originales

-quiten el arbol 1 y recuperen los distanciadores 2 y 3 (fig. 8)
-sustituyan las ruedas dañadas
-vuelvan a ensamblar el conjunto, introduciendo el árbol 1 en las dos ruedas 4 por medio del distanciador más largo 2 en la parte central y de los distaciadores más cortos 3 en las partes laterales de las ruedas.
-introduzcan el árbol con las ruedecillas, insertando las muescas del árbol en la guía con particular cuidado (fig. 9)
Utilicen sólo piezas de repuesto originales

-10-

-11-

-12-

Tensionamento catena
-controllare il tensionamento della catena (fig. 10)
-se è necessario modificare il tensionamento, allentare e non togliere le 4 viti adiacenti al motoridutore (fig. 11)
-regolare la vite posta nella parte posteriore della base sotto la colonna, allentandola o tirandola a seconda delle esigenze (fig. 12)
-controllare se il tensionamento è corretto. Se l'esito è positivo chiudere le viti della figura 11 e controllare nuovamente
-un corretto tensionamento permette una oscillazione unilaterale di 10/20 mm.

Chain tensioning
-check chain tensioning (fig. 10)
-if necessary to adjust the tensioning, only loosen but do not remove the 4 screws next to the motor-reducer (fig. 11)
-adjust the screw placed at the back of the base under the column, loosening or pulling it according to the need (fig. 12)
-check the tensioning is correct and if so, tighten the screws in fig. 11 and double check
-a correct tensioning enables a 10/20 mm. unilateral oscillation

Kettespannung
-die Kettespannung überprüfen (Bild 10)
-falls Nötig die Spannung ändern, und die 4 Schrauben die bei Getriebemotor liegen lockern und nicht entfernen (bild 11)
-die Schrauben, die in den hintersteil der Grundplatte unter der Säule liegt, einstellen, in dem man sie nach bedarf auflockert oder zieht (Bild 12)
-die Spannung kontrollieren, wenn es stimmt, die Schrauben des Bild 11 anziehen, und noch mal kontrollieren
-eine Korrekte Spannung, erlaubt eine einseitige Schwingung von 10/20 mm.

Tension de la chaîne
-contrôler la tension de la chaîne (fig. 10)
-s'il le faut modifier la tension, desserrer mais ne pas enlever les 4 vis à côté du moto-réducteur (fig. 11)
-régler la vis placée à l'arrière de la base sous la colonne, et la desserrant ou en la tirant selon les exigences (fig.12)
-contrôler que la tension est correcte. Si le résultat est positif fermer les vis de la figure 11 et contrôler à nouveau
-une tension correcte permet une oscillation unilatérale de 10/12 mm.

Tensión cadena
-controlen la tensión de la cadena (fig. 10)
-al resultar necesario modificar la tensión, suelten y no quiten los 4 tornillos cerca del motorreductor (fig. 11)
-ajusten el tornillo posicionado en la parte trasera de la base, debajo de la columna, soltándolo o tensionándolo según las exigencias (fig. 12)
-controlen si la tensión resulta correcta. Si el resultado es positivo, cierren los tornillos de la figura 11 y vuelvan a controlar.
-una correcta tensión permite una oscilación unilateral de 10/20 mm.

-13-

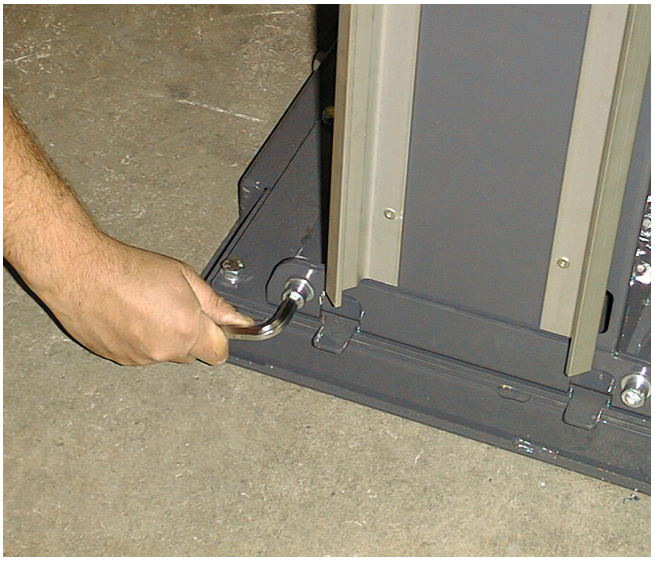

-14-

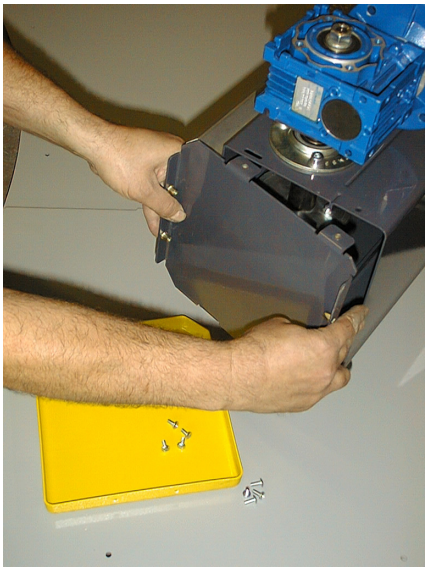

-15-

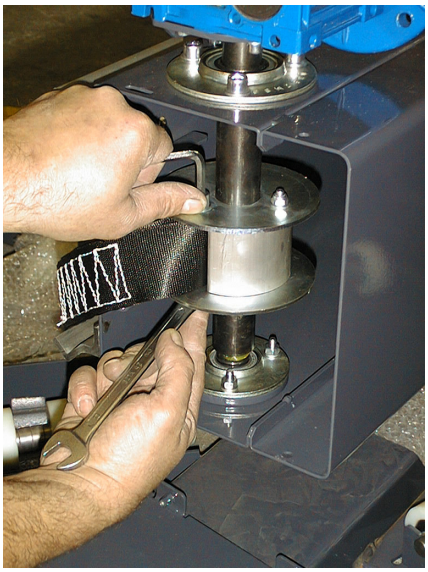

Sostituzione cinghia per colonna TIPO 1
-abbassare la colonna seguendo a ritroso l'installazione descritta nel cap.4
-sollevare la colonna con un mezzo adeguato
-portare il portabobina nella parte inferiore della colonna
-rimuovere le viti poste nella parte posteriore della colonna (fig. 13) e portare la colonna in posizione orizzontale seguendo a ritroso le indicazioni riportate nella scheda 4.4-3
-rimuovere i coperchi posti nella parte alta della colonna togliendo le viti di fissaggio (fig. 14)
-tramite una chiave fissa ed una esagonale svitare completamente il dado e far fuoriuscire il perno dall'asola della cinghia (fig. 15)

Substituting belt for column TYPE 1
-lower the column following installation described in chapter 4 backwards
-Lifting the column with an adequate device
-bring the film reel to the lower part of the column
-remove the screws placed in the upper part of the column (fig. 13) and bring the column to a horizontal position following indications shown in section 4.4-3 backwards
-remove covers placed in the higher part of the column, removing the fixing screws (fig.14)
-using a fixed spanner and a ring spanner completely unscrew the nut and remove the lock from the belt slot (fig. 15)

Ersetzung der Riemen für Säule TYP 1
-die Säule herabsetzen in dem man die Installationsanweisungen rückläufig folgt wie in Kapitel 4 steht Einen zweckentsprechenden Laufkran benutzen in dem man alle Vorsichtsmaßnahmen die in Kapitel 4 stehen folgt
-die Spulenkapsel in der untere Teil der Säule tun
-die Schrauben der Hinterteil der Säule aufschrauben. (Bild 13) und die Säule Waagerecht stellen, in dem man die Anweisungen von Blatt 4.4-3 Rückläufig folgt. -die Deckel, die in den Oberanteil der Säule sind, entfernen, in dem man die Befestigungsschrauben entfernt (Bild 14)
-durch eine Festeschlüssel und eine Sechseckige, die Mütter ganz abschrauben und den Zapfenhaus der Öse des Riemen rausziehen (Bild 15)

Remplacement de la courroie pour colonne type 1
-abaisser la colonne en suivant en sens contraire l'installation décrite au chapitre 4.Utiliser un moyen appropié capable de soulever le poids prévu en respectant tous les avertissements décrits au chapitre 4
-porter le porte bobine en bas de la colonne
-enlever les vis placées à l'arrière de la colonne, fig13, et porter la colonne en position horizontale suivant à rebours les indications de la fiche 4.4-3
-enlever les couvercles placés sur le haut de la colonne en enlevant les vis de fixation (fig.14)
-avec une clef fixe et une hexagonale dévisser complètement l'écrou et faire sortir la tige par la perforation de la courroie (fig.15)

Sustitución correa para columna de TIPO 1
-bajen la columna, ejecutando al revés la instalación descrita en el cap. 4 Utilicen un medio idóneo al peso por levantar, cumpliendo con todas las adevertencias descritas en el capítulo 4
-posicionen el porta bobina en la parte inferior de la columna
-quiten los tornillos posicionados en la parte trasera de la columna (fig. 13) y posicionen la columna horizontalmente, cumpliendo al revés las operaciones indicadas en la ficha 4.4-3
-quiten las tapas posicionadas en la parte alta de la columna, quitando los tornillos de sujeción (fig. 14)
-por medio de una llave fija y de otra de cabeza exagonal, destornillen totalmente la tuerca y hagan salir el perno del ojal de la correa (fig. 15)

-16-

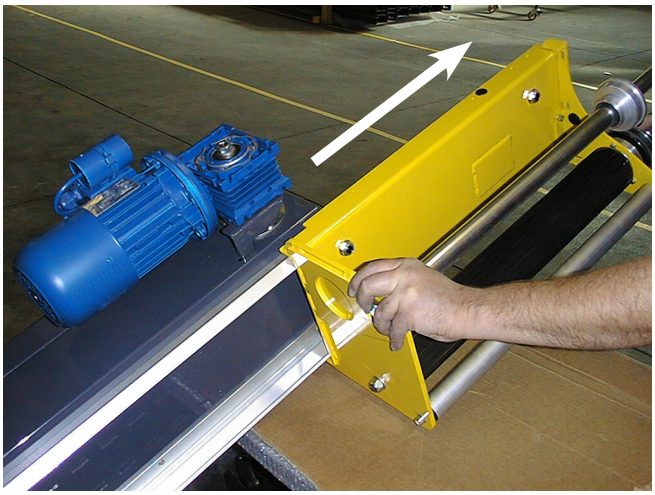

-sfilare dalla parte alta della colonna il portabobina, appoggiandolo su un sostegno adatto a sostenerne il peso (fig. 16)
-rimuovere la vite e sfilare il perno attacco cinghia dalla parte posteriore del portabobina (fig. 17)
-inserire la cinghia nuova e ripercorrere a ritroso tutte le operazioni per effettuare il rimontaggio

-remove the film reel from the top of the column, leaning on a support suitable to hold the weight (fig. 16)
-remove the screw and the belt holding lock from the back of the film reel (fig. 17)
-insert the new belt and follow all operations backwards, to carry out re-assembly

-der Spulenhalter aus den oberen Teil der Säule rausziehen, in dem man den Spulenhalter auf eine geeignete Stütze die das Gewicht halten kann, drauf legt (Bild 16)
-die Schraube entfernen und den Riemenhalterstift aus der Rückseite des Spulenkapselhalter heraus ziehen (Bild 17)
-den neuen Riemen einsetzen und alle Arbeitsgänge rückläufig folgen um den Wiedereinbau auszuführen

-17-

-extraire par le haut de la colonne le porte bobine en l'appuyant sur un soutien pouvant en supporter le poids (fig. 16)
-enlever les vis et extraire la tige d'accrochage de la courroie par l'arrière du porte bobine (fig.17)
-remettre la nouvelle courroie et refaire en sens contraire toutes les opérations pour remonter le tout

-quiten desde la parte alta de la columna el porta bobina, apoyándolo sobre un soporte idóneo a soportar su peso (fig. 16)
-quiten el tornillo y eliminen el perno de fijación correa actuando desde la parte trasera del porta bobina (fig. 17)
-introduzcan la nueva correa y repitan al revés todas las operaciones para ejecutar el reensamblaje

Sostituzione cinghia per colonna TIPO 2

Verificare mensilmente lo stato di usura della cinghia di sollevamento carrello. Se si notassero dei segni di cedimento e danneggiamenti sostituire immediatamente il pezzo secondo le istruzioni di seguito:

-ruotare l'interruttore principale sulla posizione 0.

-portare il carrello portabobina in basso appoggiandolo su un supporto mobile (per esempio un pallet su un transpallet) e smontare il portabobina.

-disimpegnare, qualora lo fosse, il finecorsa inferiore di pochi centimetri, sollevando manualmente il carrello facendo intervenire il freno paracadute; a questo punto sarà possibile, premendo il tasto "17" di discesa manuale del carrello, far fuoriuscire la cinghia per tutta la lunghezza.

Substituting belt for column TYPE 2

Check wear and tear status of carriage lifting belt once a month. If you notice signs of failure and damage, immediately substitute the part following these instructions:

-rotate main switch onto position 0

-bring film reel carriage down leaning it on mobile support (e.g. a pallet on a transpallet) and dismantle reel

-disengage the lower limit switch (if necessary) by a few centimetres, manually lifting the carriage and engaging the drop-protection brake; at this point it is possible to remove the belt entirely, pressing button "17" for carriage manual descent.

Riemenaustausch der Säule Typ 2

Monatlich, die Hebungsriemenverbrauchsstand des Schlitten überprüfen. Falls man Abbruchzeichen und Beschädigungen bemerkt, sofort das Teil austauschen wie nach den folgende Anweisungen:

-den Hauptschalter auf Position 0 drehen

-den Spulenhalterschlitten nach Unten fahren und auf eine Mobile Auflage stellen (zum Beispiel eine Palette auf eine Transpalette) und die Spulenkapsel ausbauen

-die fahrt weniger Zentimeter vor Ihre Ende deaktivieren, in dem man den Schlitten durch manuelle Betätigung der Fallbremse anhebt. Jetzt, über die Taste "17" der manuelle Schlitten abfahrt, kommt den Riemen in voller länger heraus.

Remplacement de la courroie pour colonne type 2

Vérifier chaque mois l'usure de la courroie de soulèvement du chariot. Si on note des signes d'usure et des endommagements remplacer immédiatement la pièce selon les instructions suivantes:

-tourner l'interrupteur principal sur 0

-porter le chariot porte bobine en bas en l'appuyant sur un support mobile (palette ou transpalette) et démonter le porte bobine

-débloquer, s'il le faut, le buteur de fin de course inférieur de quelques centimètres, en soulevant manuellement le chariot et en mettant le frein parachute; A ce point on pourra, en pressant le bouton ''17'' de descente manuelle du chariot, faire sortir la courroie sur toute sa longueur.

Sustitución correa para columna de TIPO 2

Verifiquen cada mes la condición de desgaste de la correa de levantamiento carro. Al notarse indicios de aflojamientos y daños, sustituyan inmediatamente la pieza, según las instrucciones indicadas a continuación:

-giren el interruptor general en la posición "0"

-posicionen el carro porta bobina por debajo, apoyándolo sobre un soporte móvil (por ejemplo una paleta o una transpaleta) y desmonten el porta bobina

-desembraguen, si necesario, el final de carrera inferior de pocos centímetros, levantando manualmente el carro y haciendo actuar el paracaídas de freno; ahora es posible, pulsando la tecla "17" de bajada manual del carro, hacer salir la correa por toda su largura

-18-

-sfilare il carrello e la cinghia come illustrato nella figura 18 e 19, tenendo premuto il gancio di sicurezza sbloccandolo facendo uscire il carrello dalla parte bassa della colonna
-svitare la vite del motoriduttore superiore, come mostrato in figura 20, posto sotto al coperchio precedentemente tolto.

-remove the carriage and the belt as shown in fig. 18 and 19, keeping the safety hook pressed, unblocking it and removing the carriage from the lower part of the column
-remove the screw of the upper motor-reducer, as shown in fig. 20, placed under the previously removed cover

-19-

-der Wagen und die Riemen wie auf Bild 18 und 19 gezeigt sind ausziehen, in dem man den Sicherheitshaken beim draufdrücken entsichert, und den Schlitten aus dem Unterteil der Säule rausholt
-die Schraube des oberen Getriebemotor aufschrauben, wie in Bild 20 gezeigt ist, der unter der Haube die vorzeitig abgenommen wurde, abnehmen

-enlever le chariot et la courroie comme illustré à la figure 18 et 19 en pressant le crochet de sécurité et en le bloquer faisant sortir le chariot par le bas de la colonne
-dévisser la vis du moto réducteur supérieur, comme le montre la figure 20, placé sous le couvercle enlevé précédemment

-20-

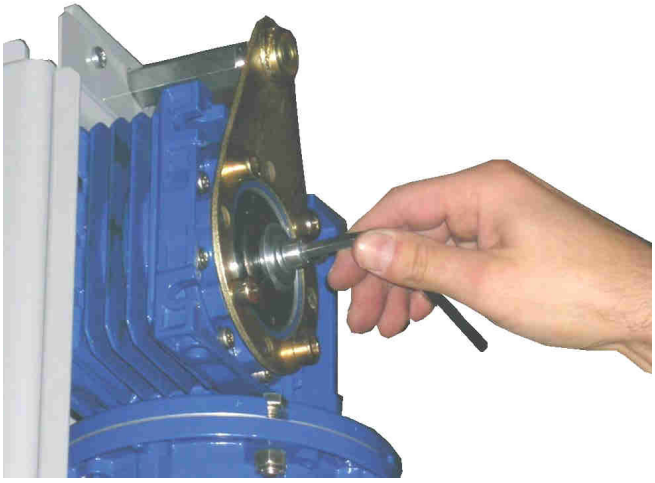

-quiten el carro y la correa según lo indicado en las figuras 18 y 19, manteniendo apretado el gancho de seguridad, desbloqueándolo, y haciendo salir el carro de la parte baja de la columna
-suelten el tornillo del motorreductor superior, según lo indicado en la figura 20, posicionado debajo de la tapa anteriormente quitada

-21-

-togliere il motoriduttore dalla colonna (fig. 21)
-con la mano sinistra tenere fermo l'albero di rotazione e svitare la vite che blocca la cinghia come mostrato in figura 22
-togliere il perno che passa nell'asola della cinghia sfilandolo attraverso il foro più grosso

-remove the motor-reducer from the column (fig. 21)
-with your left hand hold the rotation shaft still and unscrew the screw that blocks the belt as shown in fig. 22
-remove the lock that passes through the belt slot pulling towards the larger hole

-den Getriebemotor aus der Säule herausnehmen (Bild 21)
-mit der linken Hand die Drehwelle festhalten und die Schraube die den Riemen festhält abschrauben wie in Bild 22 gezeigt
-den Zapfen der durch die Öse in den Riemen geht entfernen, in dem man ihn durch die größere Bohrung herauszieht

-22-

-enlever le moto-réducteur de la colonne (fig. 21)
-avec la main gauche tenir l'arbre de rotation et dévisser la vis qui bloque la courroie comme le montre la figure 22
-enlever la tige qui passe dans le trou de la courroie en la faisant passer à travers le trou le plus gros

-quiten el motorreductor de la columna (fig. 21)
-con la mano izquierda mantengan en posición el árbol de rotación y suelten el tornillo que bloquea la correa, según lo indicado en la figura 22
-quiten el perno que pasa en el ojal de la correa, soltándolo a través del agujero más grande

-23-

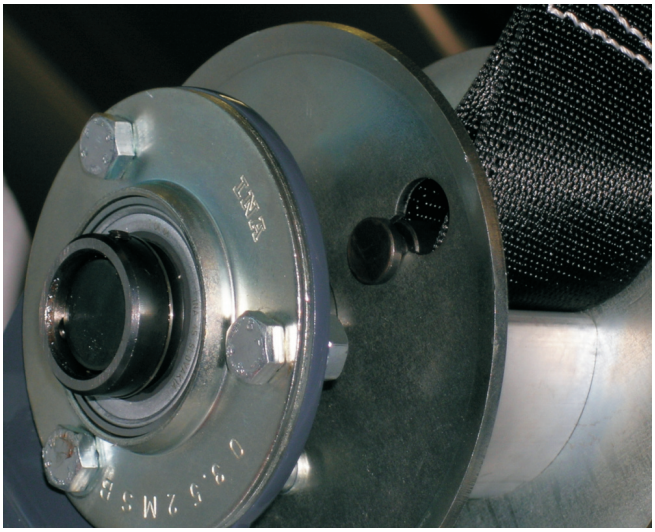

-togliere il perno che passa nell'asola della cinghia sfilandolo attraverso il foro più grosso (fig. 23 e 24)
-estrarre la cinghia da sostituire dal foro della parte superiore della colonna(fig. 25)

-remove the lock which passes through the belt slot pulling towards the larger hole (fig. 23 and 24)
-remove the belt to be replaced through the hole in the upper part of the column (fig. 25)

-24-

-der Zapfen der durch die Öse in den Riemen geht entfernen, in dem man ihn durch die größere Bohrung herauszieht (Bild 23 und 24)
-den zu ersetzenden Riemen durch die Öffnung an der Oberseite der Säule herausziehen (Bild 25)

-enlever la tige qui passe dans le trou de la courroie en la faisant passer par le trou le plus gros (fig. 23 et 24)
-extraire la courroie à remplacer par le trou du haut de la colonne (fig.25)

-25-

-quiten el perno que pasa en el ojal de la correa, soltándolo a través del agujero más grande (fig. 23 y 24)
-extraigan la correa por sustituir del agujero desde la parte superior de la columna (fig. 25)

-26-

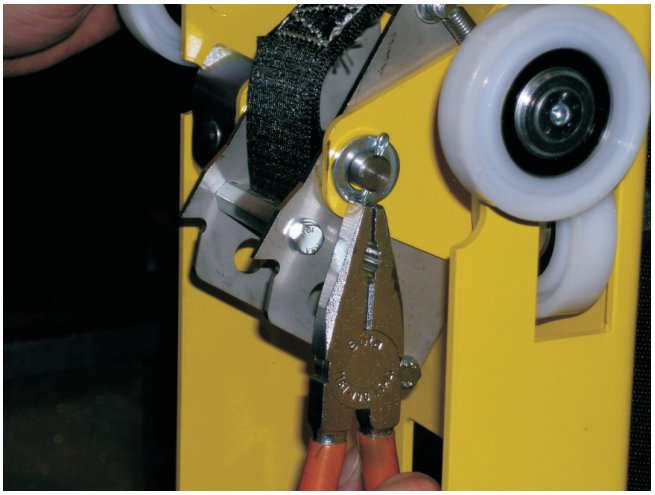

-fissare il carrello e con una pinza piegare le due linguette della copiglia togliendola dal foro del perno (fig. 26 e 27)
-estrarre il perno dalla sede facendolo uscire dall'asola della cinghia (fig. 28)
-inserire la cinghia nuova e ripercorrere a ritroso tutte le operazioni per effettuare il rimontaggio

-fix the carriage and with pliers fold the two tabs of the pin removing it from the holes in the hinge on both sides (fig. 26 and 27)
-remove the hinge from its housing through the belt slot (fig. 28)
-insert new belt and repeat all installation operations backwards

-27-

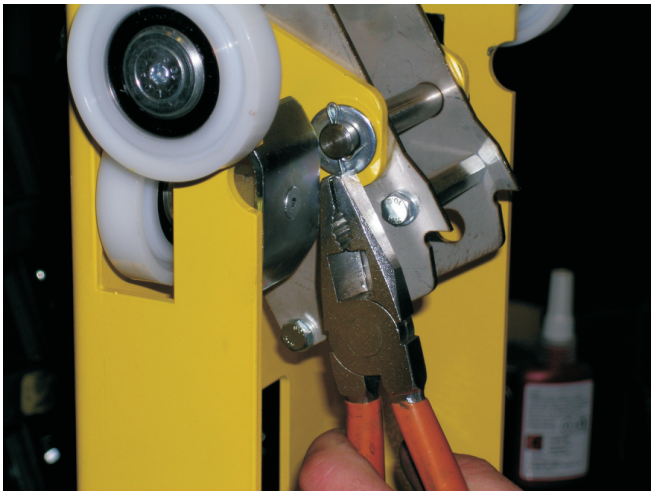

-den Schlitten fixieren und die zwei Zungen der Splintzapfen mit eine Zange biegen während man sie aus dem Loch des Stift zieht (Bild 26/27)
-den Stift von seinen Sitz durch die Riemenöse herausziehen (Bild 28)
-der neue Riemen einfügen und alle Arbeitsgänge rückläufig folgen um den Widereinbau auszuführen

-fixer le chariot et avec une pince plier les deux languettes de la goupille en l'enlevant par le trou de la tige (fig.26 et 27)
-extraire la tige de son siège en la faisant sortir par le trou de la courroie (fig.28)
-enfiler la nouvelle courroie et refaire à l'envers toutes les opérations pour remonter le tout

-28-

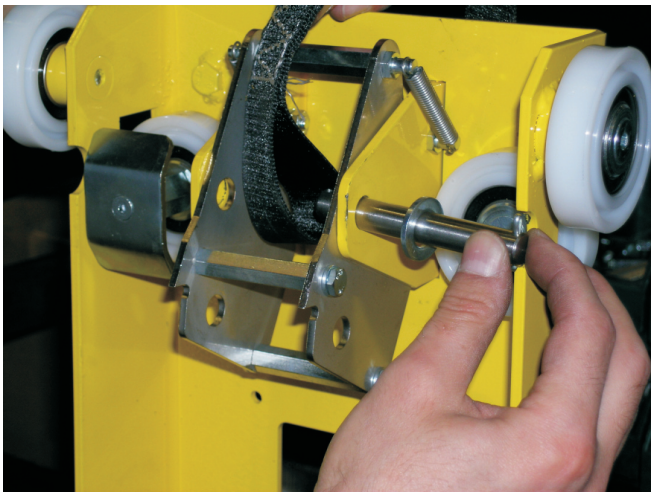

-fijen el carro y, por medio de una pinza, doblen las dos lengüetas de la clavija, quitándola desde el agujero del perno (fig. 26 y 27)
-extraigan el perno del alojamiento haciéndolo salir del ojal de la correa (fig. 28)
-introduzcan la nueva correa y ejecuten al revés todas las operaciones para efectuar el reensamblaje

-29-

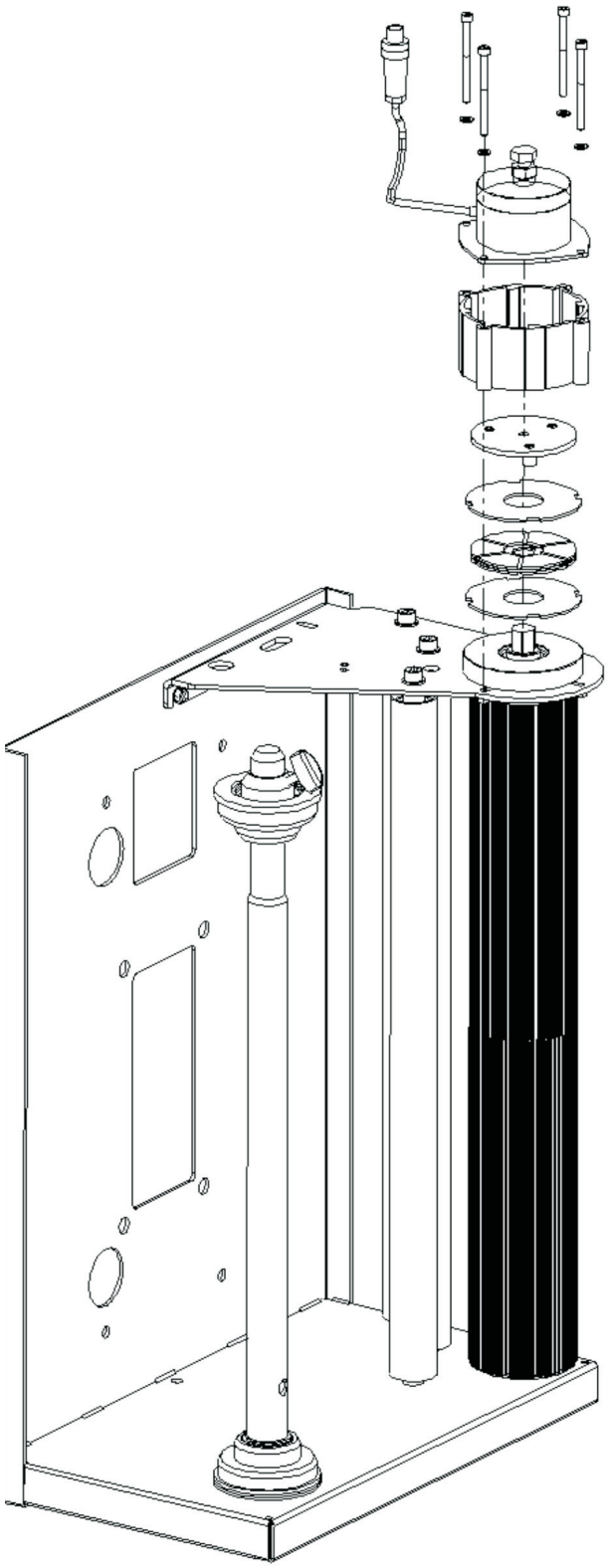

Pulizia o sostituzione disco frizione portabobina tipo FM (fig. 29)
-svitare le quattro viti e sollevare il blocco porta magnete
-sollevare il canotto freno 2
-pulire con aria compresa il ferodo o eventualmente sostituirlo

Cleaning or replacing the clutch disk film reel carriage TYPE FM (fig. 29)
-remove the four screws and lift the magnet holding block
-lift the brake lining 2
-clean the brake lining with compressed air and replace if necessary

Säuberung und Ersetzung der Kupplungsscheibe Spulenkapselhalter TYP FM (Bild 29)
-die zwei Schrauben abschrauben und den Magnethaltungsblock heben
-bremsrohr 2 heben
-mit Druckluft den Bremsbelag säubern oder evtl. auswechseln

Nettoyage ou remplacement du disque embrayage porte-bobine TYPE FM (fig.29)
-dévisser les quatre vis et soulever le bloc porte-magnéto
-soulever le cylindre frein 2
-nettoyer à l'air comprimé la garniture et si nécessaire la remplacer

Limpieza o sustitución del disco de embrague portabobina TIPO FM (fig. 29)
-suelten los cuatro tornillos y levanten el bloque porta magneto
-levanten el manguito freno 2
-limpien con aire comprimido el ferodo o, eventualmente, lo sustituyan

Per effettuare la pulizia bisogna avere la Qualifica Operatore 1.

Prima di ogni operazione di pulizia o di manutenzione girare l'interruttore principale sulla posizione 0 e staccare la spina di alimentazione.
Utilizzare panni asciutti o blande soluzioni detergenti. Non utilizzare acqua o solventi.

In order to carry out cleaning operations you need Operator Qualification 1.

Before carrying out any cleaning or maintenance operation turn the main switch onto position 0 and remove the plug from the mains. Use dry cloths or neutral detergents.
Do not use water or solvents.

Um die Maschine zu reinigen muss man ein Bedienungsmann Qualifikation 1 besitzen.

Vor jeden Reinigungsarbeitsgang den Hauptschalter auf 0 stellen und den Stecker rausziehen.
Trockene Lappen benutzen oder leichte Reinigungsmitteln. Kein Wasser oder Lösungsmittel benutzen.

Pour effectuer le nettoyage il faut avoir la Qualification d'Opérateur 1.

Avant chaque opération de nettoyage ou de maintenance tourner l'interrupteur principal sur la position 0 et débrancher la prise d'alimentation.
Utiliser des chiffons secs et des détergents doux. Ne pas utiliser d'eau ou de solvants.

Para efectuar la limpieza es necesario poseer Especialización Operador de nivel 1.

Antes de cada operación de limpieza o de mantenimiento, giren el interruptor principal en la posición 0 y desconecten el enchufe de alimentación.
Utilicen trapos secos o soluciones detergentes suaves. No utilicen agua o solventes.

M.J. MAILLIS GROUP	6.4 Rev. 3 12-2004 1	Manutenzione Maintenance Wartung Maintenance Mantenimiento	Registro interventi di manutenzione List of maintenance operations Instandhaltungseingriffregister Registre des interventions de maintenance Registro intervenciones de mantenimiento

Data Date Datum Date Fecha	Descrizione intervento Description of operation Eingriffbeschreibung Description de l'intervention Descripción intervención

M.J. MAILLIS GROUP	7.1 Rev. 3 12-2004 1	Accessori Accessories Zubehör Accessoires Accesorios	Pressatore per colonna SW2 Presser for column SW2 Drucker für Säule SW2 Presseur pour colonne SW2 Prensor para columna SW2

Caratteristiche
-accessorio elettropneumatico studiato per la stabilizzazione dei carichi instabili
-altezza minima del carico raggiungibile:
1400 mm (55 1/8”) per colonna “L”
1600 mm (62 63/64”) per colonna “M”
1800 mm (70 55/64”) per colonna “H”
-pressione minima di alimentazione: 6 bar
-consumo aria L/ciclo: 20/40 ~

Characteristics
-electro-pneumatic accessory designed especially to stabilize unstable loads
-minimum height of load:
1400 mm (55 1/8”) for column “L”
1600 mm (62 63/64”) for column “M”
1800 mm (70 55/64”) for column “H”
-minimum supply pressure: 6 bar
-air consumption L/cycle: 20/40 ~

Eigenschaften
-elektropneumatische Zubehör für die Stabilisierung der Laste gedacht
-erreichbare minimal Höhe der Last:
1400 mm (55 1/8”) für Säule “L”
1600 mm (62 63/64”) für Säule “M”
1800 mm (70 55/64”) für Säule “H”
-minimal Druckzuführung: 6 bar
-luftverbrauch L/Zyklus: 20/40 ~

Caractéristiques
-accessoire électro-pneumatique étudié pour la stabilisation des chargements instables
-hauteur minimum du chargement rejoignable :
1400 mm (55 1/8”) par colonne ‘’L’’
1600 mm (62 63/64”) par colonne “M’’
1800 mm (70 55/64”) par colonne “H”
-pression minimum d’alimentation: 6 bar
-consommation d’air L/cycle: 20/40 ~

Características
-accesorio electroneumático proyectado para estabilizar las cargas inestables
-altura mínima de la carga alcanzable:
1400 mm (55 1/8”) para columna “L”
1600 mm (62 63/64”) para columna “M”
1800 mm (70 55/64”) para columna “H”
-presión mínima de alimentación: 6 bar
-consumo aire L/ciclo: 20/40 aproximadamente

-2-

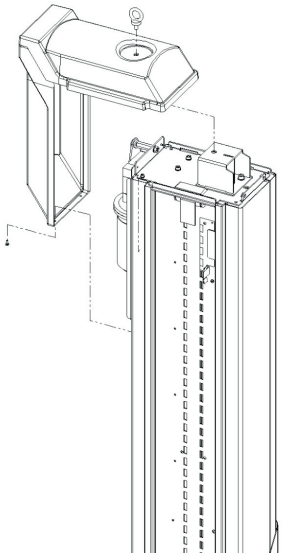

-3-

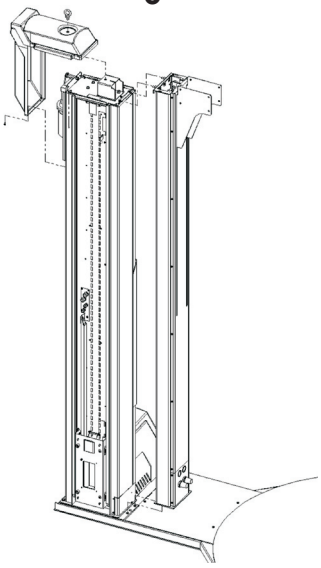

-4-

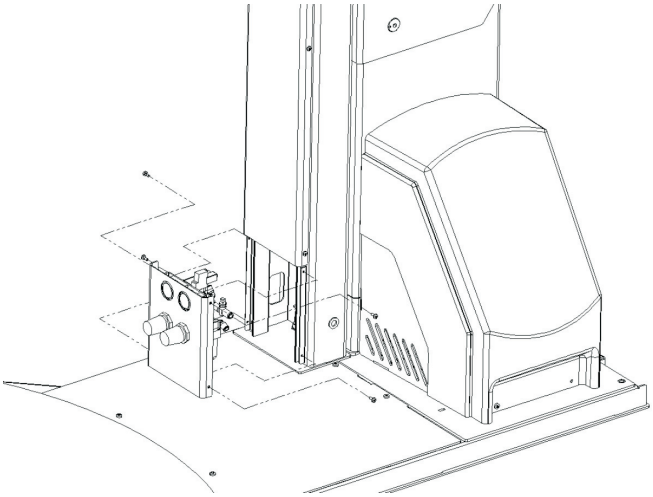

Installazione
-spegnere la macchina
-togliere il carter colonna svitando le viti e il golfare (fig. 2)
-montare le colonnine sulla colonna
-sollevare e posizionare la colonna pressatore fissandola con le viti alla base e alle colonnine prima montate (fig. 3)
-sfilare dalla colonna, attraverso il foro sulla piastra di testa, il cavo di azionamento dell'elettrovalvola ed inserirlo nella colonna della macchina. Connettere il quadro elettrico (fig. 4)
-collegare, nello spazio tra motoriduttore e colonna, un rubinetto pneumatico ad un tubo pneumatico (fig. 4)

Installation
-turn off the machine
-remove the column carter unscrewing the screws and the eyebolt (fig. 2)
-mount the pumps onto the column
-lift and place the presser column fixing it with the screws to the base and to the pumps assembled before (fig. 3)
-remove the electric valve operating cable from the column, through the hole on the head plate, and insert it into the machine column Connect the electric panel (fig. 4)
-connect a pneumatic tap to a pneumatic tube in the space between motor-reducer and column (fig. 4)

Installation
-die Maschine ausschalten
-das Gehäuse der Säule entfernen, in dem man die Schrauben und die Transportöse ausdreht (Bild 2)
-die kleinen Säulen an der Säule montieren
-die Presssäule anheben, auf den Grund und an den vorher angebrachten kleinen Säulen mit den Schrauben befestigen (Bild 3)
-aus der Säule, durch das Loch Kopfplatte, der Betätigungskabel der Elektroröhre der Maschine reinstecken. Elektrohaupttafel anschließen (Bild 4)
-zwischen Getriebemotor und Säule einen pneumatischen Hahn an einen pneumatischen Rohr verbinden (Bild 4)

Installation
-eteindre la machine
-enlever le carter colonne en dévissant les vis et la poignée (fig.2)
-monter les petites colonnes sur la colonne
-soulever et placer la colonne presseur en la fixant avec les vis à la base et aux petites colonnes montées auparavant (fig.3)
-extraire de la colonne, à travers le trou sur la plaque de tête, le câble d'actionnement de l'électrovalve et l'enfiler dans la colonne de la machine. Connecter le cadre électrique (fig.4)
-relier, dans l'espace entre moto réducteur et colonne, un robinet pneumatique à un tube pneumatique (fig. 4)

Instalación
-apaguen la máquina
-quiten el cárter de la columna soltando los tornillos y el cáncamo (fig. 2)
-monten las columnitas sobre la columna
-levanten y posicionen la columna prensor, fijándola con los tornillos a la base y a las columnitas anteriormente montadas (fig. 3)
-quiten de la columna, a través del agujero en la placa inicial, el cable de accionamiento de la electroválvula y lo introduzcan en la columna de la máquina. Conecten el cuadro eléctrico (fig. 4)
-conecten, en el espacio entre el motorreductor y la columna, un grifo neumático con un tubo neumático (fig. 4)

-5-

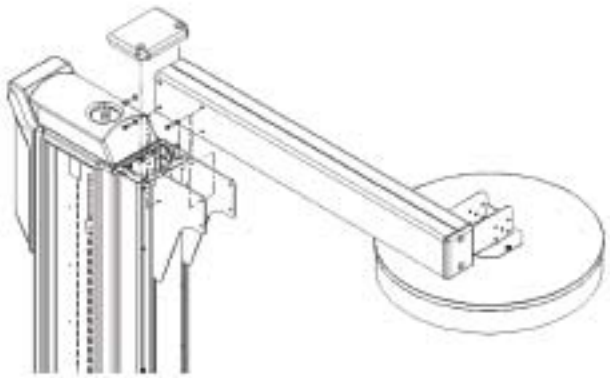

-6-

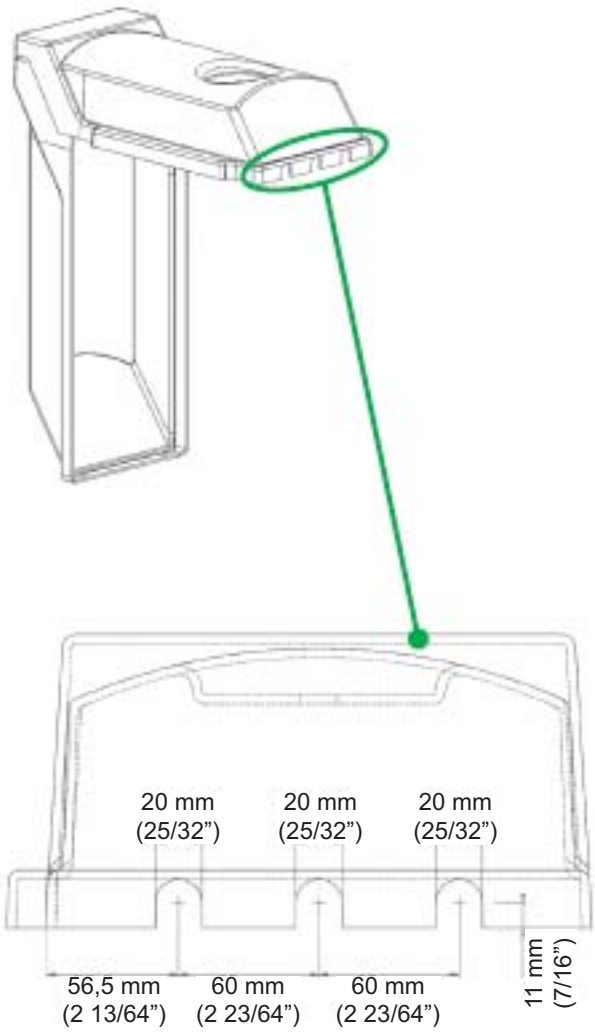

-accendere la macchina ruotando l’interruttore generale e premere il tasto “8” dal pannello operatore.
Posizionarsi in modo manuale , tasto “13” e azionare la discesa del pressatore tramite il tasto ”14”
-montare sul carrello del pressatore il braccio e il cappello sulla colonna (fig. 5)
-prima di montare il cappello sulla colonna della macchina, praticare 3 fori di scarico (fig. 6) o, nei carter in lamiera, rimuovere le parti microgiuntate in corrispondenza dei fori.

-turn the machine on by rotating the main switch and pressing button “8” from the operator panel.
Position in manual mode, button “13” and action the presser descent with button “14”
-assemble arm onto the presser carriage and cap onto the column (fig. 5)
-before assembling the cap onto the machine column, bore 3 discharge holes (fig. 6) or, in the plate carters, remove the micro-joined parts where the holes are located.

-maschine einschalten, in dem man den Generalschalter dreht und die Taste “8” auf der Bedienertafel drückt. Auf manuelle Stellung gehen, Taste “13” und den abstieg des Druckers, durch Taste “14” in gang setzen
-den Lenkhebel auf das Fahrgestell der Presse und der Deckel an der Säule anbringen (Bild 5)
-bevor man den Deckel auf der Säule der Maschine montiert, 3 Ablassbohrungen ausführen (Bild 6) oder, in den Kettenschutzen aus Blech, die Mikro - verbundenen Teile entfernen, wo die Löcher sind.

-allumer la machine en tournant l’interrupteur général et presser le bouton “8” du panneau opérateur. Mettre en mode manuel, touche “13” et actionner la descente du presseur par le bouton “14”
-monter le bras sur le chariot du presseur et le chapeau sur la colonne (fig. 5)
-avant de monter le chapeau sur la colonne de la machine, faire trois trous d’échappement (fig. 6) ou, dans les carters en tôle, enlever les parties micro jointées ou il y a les trous.

-enciendan la máquina girando el interruptor general y pulsen la tecla “8” desde el panel operador. Posiciónense en modalidad manual, tecla “13” y accionen la bajada del prensor por medio de la tecla “14”
-monten en el carro del prensor el brazo y el sombrerete sobre la columna (fig. 5)
-antes de montar el sombrerete sobre la columna de la máquina, taladren 3 agujeros de descarga (fig. 6) o, en los cártes de chapa, eliminar las partes micro empalmadas en correspondencia con los orificios.

Funzionamento

Il pressatore può funzionare in modo manuale ed in modo automatico. Selezionare il modo manuale tramite il tasto “13”. Il pressatore potrà essere abbassato con il tasto “14 discesa” prima di un ciclo di fasciatura manuale o automatico, mentre con il tasto “14 salita” si attiva la salita dello stesso.
Selezionando il modo automatico, sempre tramite in tasto “13”, il pressatore scenderà all’inizio all’inizio ciclo di fasciatura automatico prima dell’avvio rotazione piattaforma.
L’avvio della rotazione piattaforma ha un tempo di ritardo dalla discesa pressatore impostabile come indicato nella scheda 5.4-4
Il pressatore risalirà automaticamente a fine ciclo.

Functioning

The presser can function in both manual and automatic mode. Select manual mode with button “13”. The presser can be lowered with button “14 down” before a manual or automatic wrapping cycle, while with button “14 up” the presser will be lifted.
By selecting automatic mode, always with button “13”, the presser will come down to the start of the automatic wrapping cycle before he turntable rotation start.
Starting the turntable rotation has a delay timing from the presser descent which may be adjusted as shown in section 5.4-4
The presser will automatically go up at the end of the cycle.

Arbeitsweise

Der Drucker kann in manuelle oder automatische weise arbeiten. Manuelle Bedingung durch Taste “13” wählen. Der Drucker kann vor einen manuellen oder automatischen Umwicklungszyklus durch die Taste “14 abstieg” gesenkt werden, während mit der Taste “14 abstieg” gehoben werden.
In automatische Wahl, immer durch Taste “13” betätigt, der Drucker am Anfang des automatischen Umwicklungszyklus sinkt, bevor die Plattform sich zu drehen anfängt.
Der Drehvorgang der Plattform, hat einen einstellbaren Zeitverzug für die Senkung des Druckers, so wie auf der Tafel 5.4-4 angegeben.
Der Drucker hebt sich automatisch am ende des Zyklus.

Fonctionnement

Le presseur peut fonctionner en mode manuel et automatique. Sélectionner le mode manuel avec le bouton “13”. Le presseur pourra être abaissé avec le bouton “14 descente” avant un cycle d’enveloppement manuel ou automatique, alors qu’avec le bouton “14” montée’’ on active la montée.
En sélectionnant le mode automatique, toujours avec le bouton “13”, le presseur descendra au début du cycle d’enveloppement automatique, avant la mise en marche de la rotation de la plate forme.
La mise en marche de la rotation de la plate forme a un temps de retard sur la descente du presseur pouvant être déterminée comme sur la fiche 5.4-4.
Le presseur remontera automatiquement à la fin du cycle.

Funcionamiento

El prensor puede funcionar en modalidad manual y en modalidad automática. Seleccionen la modalidad manual por medio de la tecla “13”.
El prensor se puede bajar por medio de la tecla “14 bajada” antes de un ciclo de envoltura manual o automático, mientras que con la tecla “14 subida” se activa la subida del mismo.
Seleccionando la modalidad automática, siempre por medio de la tecla “13”, el prensor baja a comienzo del ciclo de envoltura automático antes de la activación de la rotación de la plataforma.
La puesta en marcha de la rotación de la plataforma tiene un tiempo de retraso desde la bajada del prensor, programable según lo indicado en la ficha 5.4-4.
El prensor vuelve a subir de manera automática a final de ciclo.

-1-

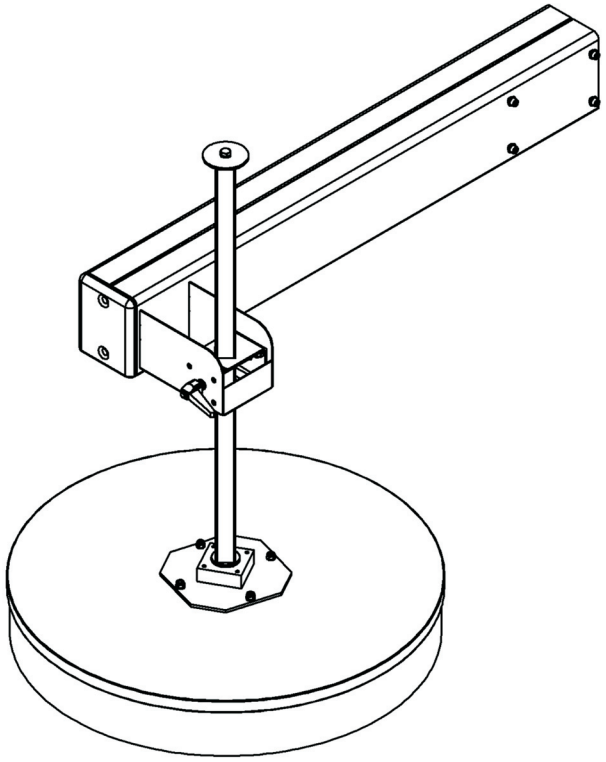

Caratteristiche

La prolunga del pressatore è un accessorio ad intervento manuale che permette di spostare la corsa del pressore fino a 700 mm (27 9/16”) verso il basso, riducendo l’altezza minima del carico raggiungibile a:

700 mm (27 9/16”) per la colonna “L”
900 mm (35 7/16”) per la colonna “M”
1100 mm (43 5/16”) per la colonna “H”

Di conseguenza sarà ridotta di pari misura l’altezza massima raggiungibile

Characteristics

The presser extension is an accessory for manual intervention which enables to move the presser distance up to 700 mm (27 9/16”) downwards, reducing the minimum load height to:

700 mm (27 9/16”) for column type “L”
900 mm (35 7/16”) for column type “M”
1100 mm (43 5/16”) for column type “H”

Consequently also the maximum reachable height will be reduced in the same measure

Eigenschaften

Die Druckerverlängerung, ist einen Handeingriff Zubehör, der, den Pressehub bis zu 700 mm (27 9/16”) nach unten zu schieben erlaubt, in dem er die minimale Höhe der erreichbare Last bis zu:

700 mm (27 9/16”) für Säule “L”
900 mm (35 7/16”) für Säule “M”
1100 mm (43 5/16”) für Säule “H” reduziert

Schlussfolgerung: die maximalerreichbare Höhe wird in gleiche maß reduziert

Caractéristiques

La rallonge du presseur est un accessoire à intervention manuel qui permet de déplacer la course du presseur jusqu’à 700 mm (27 9/16”) vers le bas, en réduisant la hauteur minimum du chargement rejoignable à:

700 mm (27 9/16”) pour la colonne “L”
900 mm (35 7/16”) pour la colonne “M”
1100 mm (43 5/16”) pour la colonne “H”

En conséquence la hauteur maximum rejoignable sera réduite en proportion

Características

La prolongación del prensor es un accesorio de intervención manual que permite desplazar la carrera del prensor hasta 700 mm (27 9/16”) hacia abajo, disminuyendo la altura mínima de la carga alcanzable hasta:

700 mm (27 9/16”) para la columna “L”
900 mm (35 7/16”) para la columna “M”
1100 mm (43 5/16”) para la columna “H”

Por consiguiente se reduce de igual medida la altura máxima alcanzable

M.J. MAILLIS GROUP	7.2 Rev. 3 12-2004 2	Accessori Accessories Zubehör Accessoires Accesorios	Prolunga pressatore Presser extension Druckerverlängerung Rallonge presseur Prolongación prensor

-2-

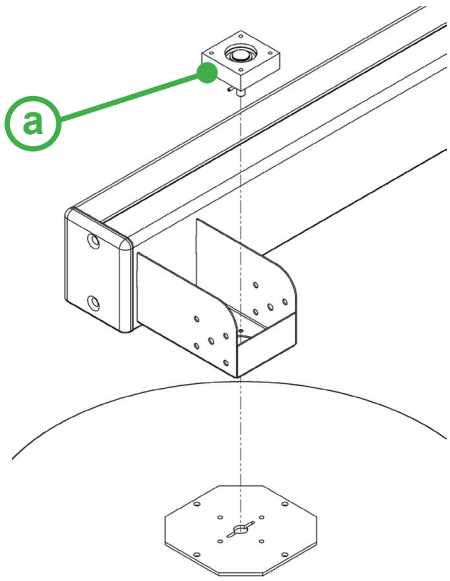

-3-

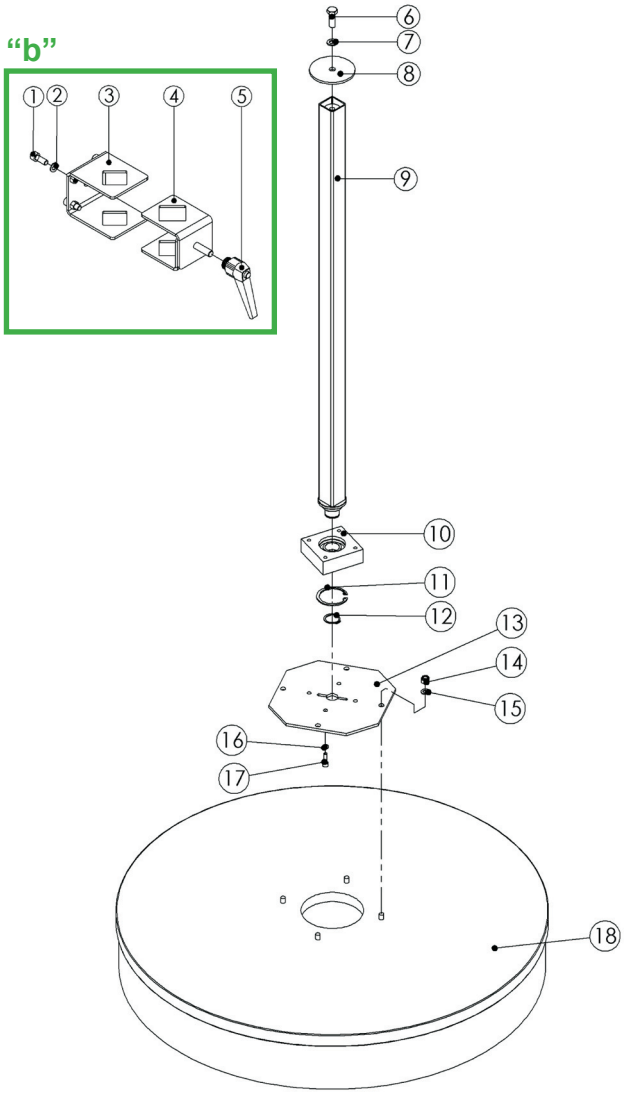

Installazione

-smontare il disco pressatore come indicato in figura 2, togliendo il perno "a" dalla flangia e, seguendo l'immagine 3, montarla sull'asta di prolunga 9 insieme alla piastra 13 e agli elementi di bloccaggio.
-montare il gruppo di bloccaggio "b" dell'asta nell'alloggiamento del braccio avvitando la maniglia per ultima.
-infilare l'asta dalla parte inferiore, attraverso il foro quadro nel gruppo di bloccaggio, bloccandola con la maniglia.
-montare la rondella 8 di arresto e rimontare il disco 18.

Installation

-disassemble the presser disk as shown in fig. 2, removing lock "a" from the flange and as shown in fig. 3, mount it onto extension bar 9 together with plate 13 and the blocking elements.
-assemble bar blocking group "b" in the arm space and screw the handle for last.
-insert the bar from the lower end, through the square hole in the blocking group, blocking it with the handle.
-assemble the blocking washer 8 and re-assemble disk 18.

Installation

-die Druckerscheibe demontieren so wie nach Bild 2, in dem man den Zapfen "a" aus der Flausch entfernt, und Bild 3 folgend, auf die Verlängerungstange 9, zusammen mit der Platte 13 und die Blockierelemente aufbaut.
-stange der Sperrgruppe "b" in Armgehäuse aufbauen, zu letzt die Klinke anschrauben.
-der untere Teil der Stange durch das Loch in der Sperrgruppe einstecken und mit der Klinke blockieren.
-sperrscheibe 8 einmontieren und Scheibe 18 wieder einbauen.

Installation

-démonter le disque presseur comme indiqué sur la figure 2, en enlevant la tige "a" de la bride et suivant l'image 3, la monter sur la tige de rallonge 9 avec la plaque 13 et les éléments de blocage.
-monter le groupe de blocage "b" de la tige à l'emplacement du bras en vissant la poignée en dernier.
-enfiler la tige par le bas, à travers le trou carré dans le groupe de blocage, en la bloquant avec la poignée.
-monter la rondelle 8 d'arrêt et remonter le disque 18.

Instalación

-desmonten el disco prensor según lo indicado en la figura 2, quitando el perno "a" de la abrazadera y, según lo indicado en la imágen 3, la monten en la varilla de prolongación 9 junto con la placa 13 y con los elementos de sujeción
-monten el grupo de bloqueo "b" de la varilla en el alojamiento del brazo atornillando por último el mango
-introduzcan la varilla desde la parte inferior, a través el agujero cuadrado en el grupo de bloqueo, sujetándola con el mango
-monten la arandela 8 de detención y vuelvan a montar el disco 18.

-4-

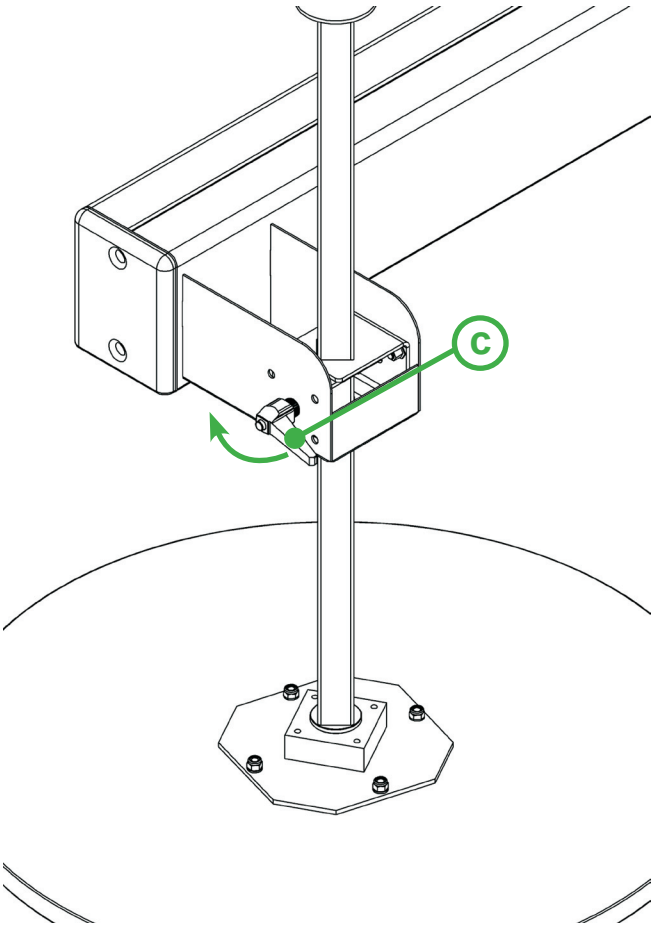

Funzionamento (fig. 4)
-con una mano sostenere il disco pressatore dal centro della sua superficie inferiore. Allentare la leva “c” e regolare l’altezza del disco in funzione all’altezza del carico da raggiungere
-bloccare la leva

NON LASCIARE CADERE LIBERAMENTE IL DISCO QUANDO LA LEVA E’ ALLENTATA. LA PROLUNGA E’ COMUNQUE DOTATA DI UN FINE CORSA.

Functioning (fig. 4)
-with one hand support the presser disk from the centre of its lower surface. Loosen lever “c” and adjust the disk height on the basis of the load height to be reached
-block the lever

NEVER LET THE DISK DROP FREELY WHEN THE LEVER IS LOOSENED. THE EXTENSION IS IN ANY CASE EQUIPPED WITH A LIMIT SWITCH.

Arbeitsweise (Bild 4)
-mit einer Hand die Druckscheibe in der Mitte der Unterfläche tragen. Den Hebel “c” lockern und die Höhe der Druckscheibe einstellen auf der Höhe der Last die man erreichen will
-den Hebel sperren

DIE SCHEIBE NICHT FREI FALLEN LASSEN, WENN DER HEBEL LOCKER IST. DIE VERLÄNGERUNG IST AUF JEDEN FALL MIT EINEN ENDAUSSCHALTER AUSGESTATTET.

Fonctionnement (fig.4)
-avec une main soutenir le disque presseur au centre de sa superficie inférieure. Desserrer le levier “c” et régler la hauteur du disque en fonction de la hauteur du chargement à rejoindre
-bloquer le levier

NE PAS LAISSER TOMBER LIBREMENT LE DISQUE QUAND LE LEVIER EST DESSERRÉ. LA RALLONGE ÉTANT DOTÉE D‘UNE FIN DE COURSE.

Funcionamiento (fig. 4)
-con una mano sostengan el disco prensor desde el centro de su superficie inferior. Suelten la palanca “c” y ajusten la altura del disco en función de la altura de la carga por alcanzar
-bloqueen la palanca

NO DEJEN CAER LIBREMENTE EL DISCO CUANDO LA PALANCA ESTÁ SOLTADA. DE TODA MANERA LA PROLONGACIÓN SE HA EQUIPADO CON UN FINAL DE CARRERA.

THIS PAGE IS BLANK

-1-

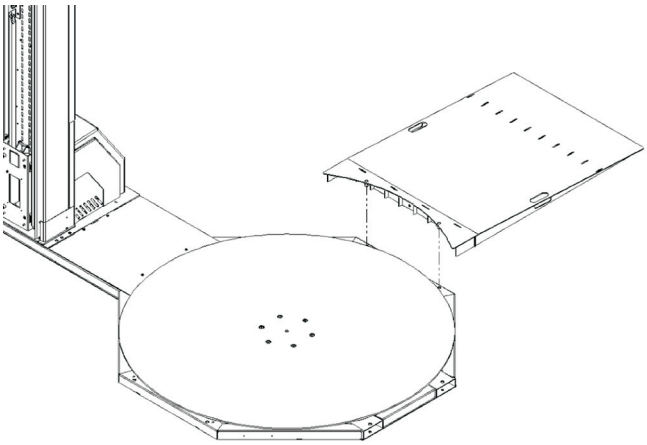

-2-

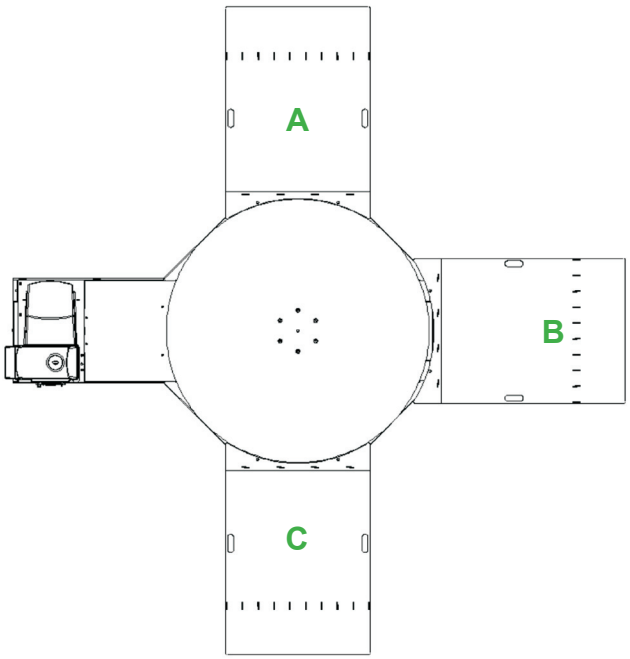

Caratteristiche
-accessorio studiato per il carico del pallet sulla macchina attraverso il transpallet
-portata massima: 1000 Kg. (2204 Lbs)
-peso: 14,5 Kg. (32 Lbs)

Intallazione (fig. 1 e 2)
avvicinare la rampa con un sistema di sollevamento adeguato e far calzare le 2 spine negli alloggiamenti previsti sulla base nella posizione desiderata (posizione a, b o c).
Non lasciare sollevatori (transpallet) sulla rampa e non sostare sulla stessa durante il funzionamento

Characteristics
-accessory especially designed for loading the pallet onto the machine with the transpallet
-maximum load: 1000 Kg. (2204 Lbs)
-weight: 14,5 Kg. (32 Lbs)

Installation (fig. 1 and 2)
bring the ramp closer with a suitable lifting device and place the 2 plugs in the foreseen placements on the base and in the desired position (position a, b or c).
Do not leave lifting devices (transpallet) on the ramp and do not stay on the ramp during operations.

Merkmale
-dieser Zubehör, ist für das aufladen der Palette auf der Maschine durch den Transpalette gedacht
-maximale Tragfähigkeit: 1000 Kg. (2204 Lbs)
-gewicht: 14,5 Kg. (32 Lbs)

Installation (Bilder 1 und 2)
Die Rampe mit einer zweckmäßigen Aushebvorrichtung annähern, und die 2 Stecker in die vorgedachte Gehäuse auf dem Grund in der gewünschten Position stellen (Position a, b oder c)
Keine Transportpalette auf der Rampe lassen, und nicht in der nähe während dem betrieb bleiben.

Caractéristiques
-accessoire étudié pour le chargement de la palette sur la machine à travers le transpalette
-portée maximum: 1000 Kg.(2204 Lbs)
-poids: 14,5 Kg. (32 Lbs)

Installation (fig 1 et 2)
Rapprocher la rampe avec un système de soulèvement approprié et faire coïncider les 2 prises dans les logements prévus sur la base dans la position désirée (position a, b ou c).
Ne pas laisser les élévateurs (transpalette) sur la rampe et ne pas rester sur celle-ci pendant le fonctionnement.

Características
-accesorio proyectado para la carga de las paletas sobre la máquina por medio de la transpaleta
-capacidad máxima: 1000 Kg. (2204 Lbs)
-peso: 14,5 Kg. (32 Lbs)

Instalación (fig. 1 y 2)
acerquen la rampa por medio de un sistema de levantamiento idóneo e introduzcan los 2 enchufes en los alojamientos previstos sobre la base en la posición deseada (posición a, b o c).
No dejen elevadores (transpaletas) sobre la rampa y no se detengan sobre la misma durante su funcionamiento.

M.J. MAILLIS GROUP	7.4 Rev. 0 07-2011 1	Accessori Accessories Zubehör Accessoires Accesorios	Portabobina per rete Film reel for net Netzspulenhalter Porte bobine pour résille Porta bobina para red

-1-

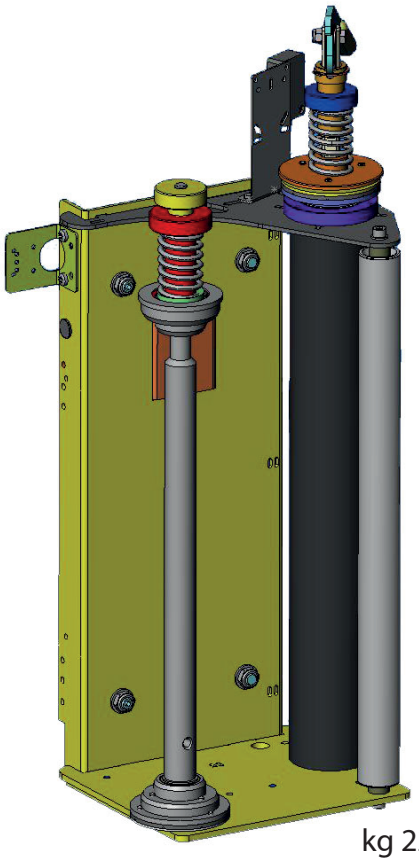

kg 22

-2-

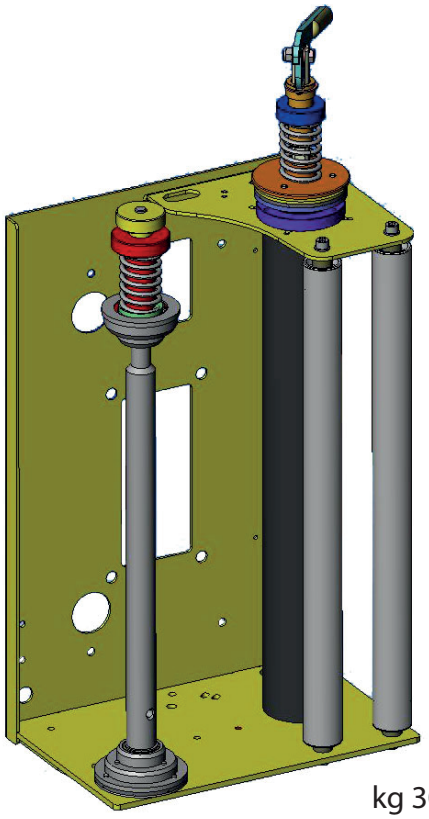

kg 30

Caratteristiche
-portabobina con freno meccanico di tensionamento regolabile, leva di disimpegno e freno bobina, adatto all'avvolgimento dei pallet con bobine di rete non estensibile
-dimensione manicotto bobina: ø 50/76 mm
-dim. massima bobina: ø250 mm x altezza 500 mm (fig. 1)
-dim. massima bobina: ø300 mm x altezza 500 mm (fig. 2)
Installazione
Sostituire il portabobina per rete con il portabobina originariamente montato sulla macchina seguendo a ritroso le istruzioni di montaggio indicate nel capitolo installazione.

Characteristics
-reel with adjustable tensioning mechanical brake, disengagement lever and reel brake, suitable for wrapping pallets with non-extensible net reels
-reel sleeve dimensions: ø 50/76 mm
-max. reel dimensions: ø250 mm x height 500 mm (fig. 1)
-max. reel dimensions: ø300 mm x height 500 mm (fig. 2)
Installation
Replace the net reel with the reel originally fitted to the machine by following backwards the assembly instructions indicated in the installation chapter.

Merkmale
-spulenhalter mit regulierbarer Spannung der mechanischen Bremse, Ausklinkvorrichtungshebel und Spulenbremse geeignet für die Umwicklung der Palette mit nicht dehnbare Netzspulen.
-spulenmuffe Maß: ø 50/76 mm
-maximal Spule Maß: ø250 mm x Höhe 500 mm (fig. 1)
-maximal Spule Maß: ø300 mm x Höhe 500 mm (fig. 2)
Installation
Den Netzspulenhalter mit den ursprüngliche auf der Maschine montierten Spulenhalter austauschen, in dem man die Montageanweisungen rückläufig folgt, wie in den Installation Kapitel angegeben.

Caractéristiques
-porte bobine avec frein mécanique de tension réglable, levier de déblocage et frein bobine, approprié à l'enroulement des palettes avec bobines de résille non extensible.
-dimension du manchon bobine: ø 50/76 mm
-dim. maximum bobine: ø 250 mm x hauteur 500 mm (fig. 1)
-dim. maximum bobine: ø 300 mm x hauteur 500 mm (fig. 2)
Installation
Remplacer le porte bobine pour résille avec le porte bobine originairement monté sur la machine en suivant à l'envers les instructions de montage indiquées au chapitre installation.

Características
-porta bobina con freno mecánico de tensión regulable, palanca de desembrague y freno bobina, idóneo para el bobinado de las paletas con bobinas de red no extensible.
-dimensión manguito bobina: ø 50/76 mm
-dim. máx. de la bobina: ø250 mm x altura 500 mm (fig. 1)
-dim. máx. de la bobina: ø300 mm x altura 500 mm (fig. 2)
Instalación
Sustituyan el porta bobina para red con el porta bobina inicialmente montado en la máquina, cumpliendo al revés con las instrucciones de motaje indicadas en el capítulo de la instalación.

-2-

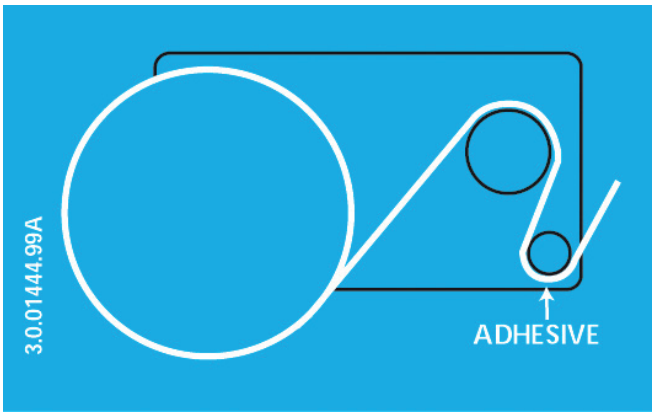

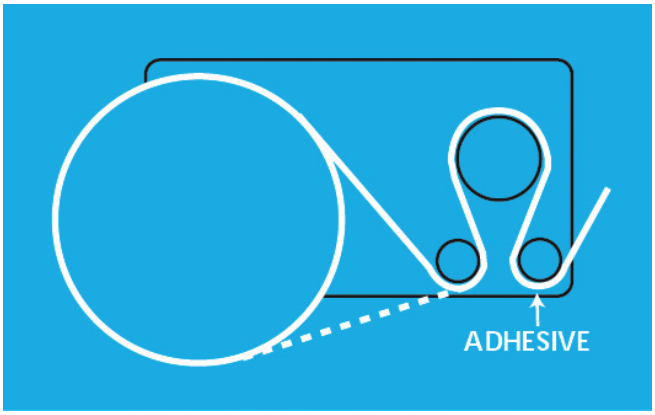

-3-

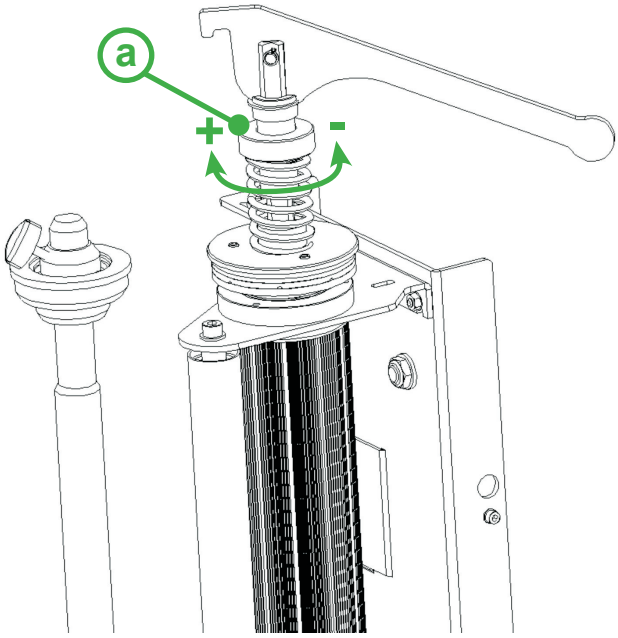

Utilizzo
-posizionare una bobina di rete e fissarla con la flangia portabobina
-sollevare la leva di disimpegno del freno per facilitare le operazioni
-far passare la rete attraverso i rulli seguendo il percorso indicato (fig. 2)
-estrarre dal portabobina una quantità di rete sufficiente per agganciarla al pallet
-abbassare la leva del freno
-regolare attraverso la ghiera la tensione di applicazione della rete al carico da avvolgere (fig. 3)

Use
-place a net reel and fix it with the reel holder flange
-lift the brake disengagement lever to facilitate operations
-feed the net through the rolls following the indicated path (fig. 2)
-extract from the reel a quantity of net sufficient to attach it to the pallet
-lower the brake lever
-using the ring nut adjust the wrapping tension of the net to the load to be wrapped (fig. 3)

Gebrauch
-eine Netzspule aufstellen, und mit der ein Gewindespulenhalter befestigen
-um die Arbeitsgänge zu erleichtern, den Ausklingvorrichtungshebel der Bremse heben
-das Netz durch die Rolle führen die gezeigte Strecke folgend (Bild 2)
-eine genügende Menge Netz aus den Spulenhalter rausziehen, um es an der Palette an zu haken
-den Bremshebel herunterlassen
-die Netzansatzspannung durch die Zwinge der Umwicklungslast regulieren (Bild 3)

Utilisation
-positionner une bobine de résille et la fixer avec la bride porte bobine
-soulever le levier de déblocage du frein pour faciliter les opérations
-faire passer la résille à travers les rouleaux en suivant le parcours indiqué (fig.2)
-extraire une quantité suffisante de résille du porte bobine pour l'accrocher à la palette
-baisser le levier du frein
-régler avec le collier de serrage la tension d'application de la résille au chargement à envelopper (fig.3)

Utilización
-posicionen una bobin de red y la fijen con la abrazadera porta bobina
-levanten la palanca de desembrague del freno para facilitar las operaciones
-hagan pasar la red a través de los rodillos, siguiendo el recorrido indicado (fig. 2)
-extraigan del porta bobina una cantidad de red suficiente para que se pueda enganchar a la paleta
-bajen la palanca del freno
-ajusten por medio de la abrazadera la tensión de aplicación de la red a la carga por envolver (fig. 3)

-1-

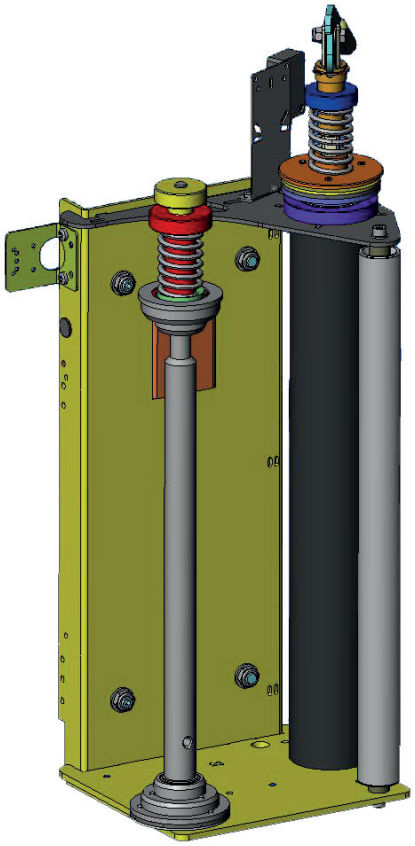

-2-

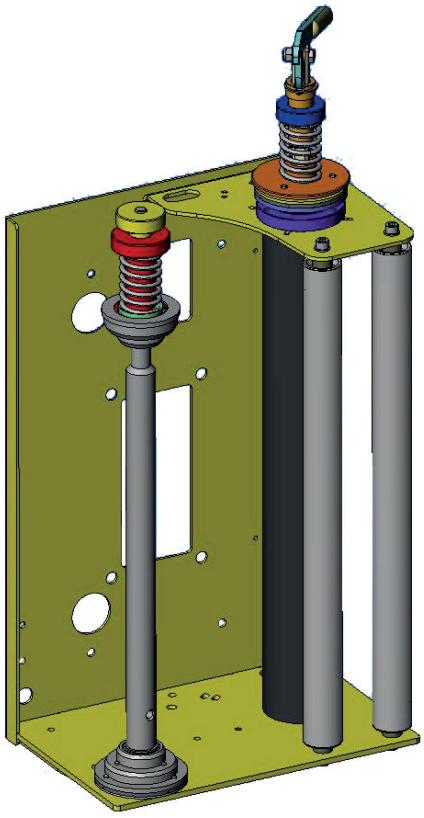

Funzionamento/regolazioni

La regolazione di tensionamento della rete si effettua attreverso la ghiera zigrinata sopra al rullo frenato.
La leva di sgancio, qualora disimpegnata, facilita le operazioni di sbobinamento manuale durante il carico/aggancio al pallet.
Il freno sull'asse dell'albero portabobina occorre a garantire l'adesione della rete al rullo frenato ed evitare lo sbobinamento del materiale non estensibile.
Si regola opportunamente, senza eccedere nella tensione, attaraverso la manopola zigrinata più piccola, e può essere bloccato attraverso la rotella laterale.
La rimozione del freno per il cambio bobina avviene invece attraverso la rotella zigrinata più grande, che al rimontaggio deve essere riavvitata fino in fondo.

Operations/adjustments

Net tensioning adjustment by knurled ring nut on the braked roll.
The disengagement lever, if disengaged, makes the manual unwinding operations easier during the loading/attach to the pallet.
The brake on the reel shaft axis guarantees the net adhesion to the braked roll and it avoids the non-extensible net material unwinding.
It can be adjusted opportunely by the smallest knurled handle (without exceeding with tension) and it can be blocked by the side little wheel.
The brake removal for reel replacement will be possible by the biggest knurled handle, that will be completed screwed during the reassembling.

Betriebe/Verstellungen

Man hat die Verstellung der Netzspannung mittels des gerändelten Ring auf der gebremsten Rolle.
Der Auslösungshebel, wenn er frei ist, erleichtert die Betriebe von manuel ler Abwicklung während der Ladung / Folienankupplung an der Palette.
Die Bremse auf der Folienschlittenachse garantiert die Haftung des Netzes an der gebremsten Rolle und vermeidet die Abwicklung des nicht dehnbaren Netzes.
Die Bremse wird zweckmäßigerweise verstellt, ohne mit der Spannung überschreiten, mittels der kleinsten gerändelten Kurbel und es kann mittels des seitlichen Rad blockiert werden.
Die Entfernung der Bremse für den Wechsel der Spule ist möglich mittels des größten gerändelten Rad; es wird während der Montage ganz geschraubt.

Fonctionnement/régulations

On a le réglage de tensionnement du filet parmi le collier moleté sur le rouleau freiné.
Le levier de déblocage, si débloquée, facilite les opérations de déroulement manuel pendant le chargement/liaison à la palette.
Le frein sur l'axe de l'arbre porte bobine garantit l'adhésion du filet au rouleau freiné et il évite le déroulement du filet non-extensible.
Il peut être réglé opportunément, sans excéder avec la tension, parmi la poignée moletée la plus petite, et il peut être bloqué parmi la poignée laterale.

Funcionamiento/regulaciones

La regulación del tensado de la red se realiza attreverso el anillo graneado sobre el rollo frenado.
La palanca de desengancho, en caso de que desbloqueada, facilita las operaciones de sbobinamiento manual durante el carga o enganche al palet.
El freno sobre el eje del árbol porta bobina asegura la adhesión de la red al rollo frenado y evita el sbobinamento del material no extensible.
Se regula oportunamente, sin exceder con la tensión, attaraverso la manopla graneada más pequeña, y puede ser parado por la rueda lateral.
La eliminación del freno por el cambio bobina es posible por la rueda graneada más grande,que tiene que ser atornillada completamente durante el reensamblaje.

-1-

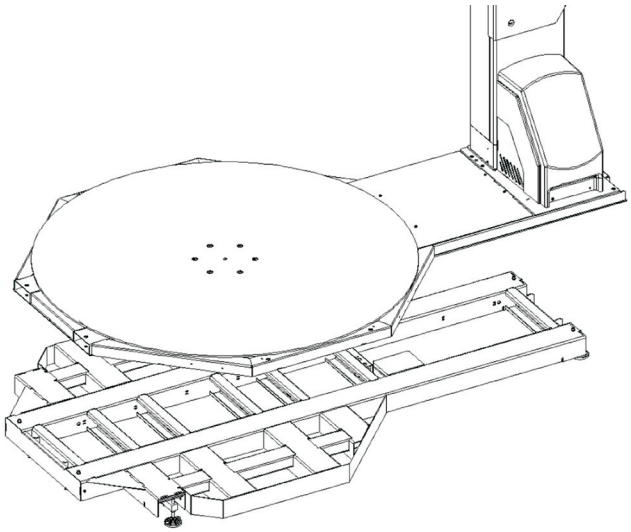

Caratteristiche (fig. 1)
-accessorio elettronico per la pesatura statica dei carichi da avvolgere, posizionati sulla piattaforma.
-portata massima: 2000 Kg. (4410 Lbs)
-portata minima: vedere minimo carico fasciabile
-peso gruppo pesatura: 161 Kg. (355 Lbs)
-la pesatura può avvenire solo a macchina ferma
-la pesatura non ha una valenza fiscale

Characteristics (fig. 1)
-electronic accessory for the static weighing of loads to be wrapped, positioned on the turntable
-maximum load: 2000 Kg. (4410 Lbs)
-minimum load: see minimum wrappable load
-weight of weighing unit: 161 Kg. (355 Lbs)
-weighing may be carried out only when the machine is stopped
-weighing does not have fiscal value

Merkmale (Bild 1)
-elektronischer Zubehör, gedacht für die Statistische Gewichtmessung der zu umwickelte Laste die auf der Platte aufgebracht sind
-maximale Tragfähigkeit: 2000 Kg. (4410 Lbs)
-ragfähigkeit : siehe minimale Umwicklungslast
-gewicht Gewichtsgruppe: 161 Kg. (355 Lbs)
-die Wiegung darf nur mit abgestellte Maschine geführt werden
-die Wiegung hat keine Fiskalische Wertigkeit

Caractéristiques (fig. 1)
-accessoire électronique pour le pesage statique des chargements à envelopper, placés sur la plate forme
-portée maximum: 2000 Kg. (4410 Lbs)
-portée minimum: voir chargement minimum pouvant être enveloppé.
-poids groupe pesage: 161 Kg. (355 Lbs)
-on peut faire le pesage seulement avec la machine arrêtée
-le pesage n'a pas de valeur fiscale

Características (fig. 1)

-accesorio electrónico para la pesada estática de las cargas por envolver, posicionadas sobre la plataforma
-capacidad máxima: 2000 Kg. (4410 Lbs)
-capacidad mínima: vean carga mínima de envoltura
-peso grupo de pesada: 161 Kg. (355 Lbs)
-la pesada puede efectuarse sólo con máquina parada
-la pesada no tiene valor fiscal

-2-

-3-

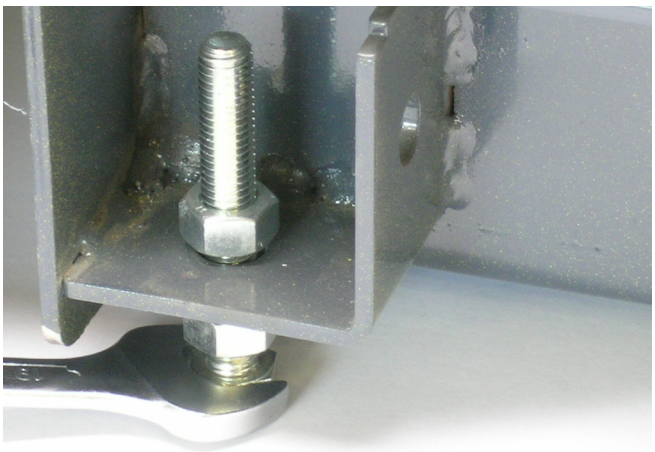

Installazione
-collocare la macchina dotata di gruppo di pesatura nella posizione di lavoro. Verificare il corretto fissaggio della base della macchina al telaio del gruppo di pesatura attraverso i 4 bulloni posti all'estremità del basamento
-abbassare, svitandoli, i piedi delle celle di carico livellando la base con uno strumento di controllo (fig. 2)
-sollevare, avvitandole, le viti di trasporto (fig. 3)

Installation
-place the machine equipped with a weighing unit in working position. Make sure that the base of machine is correctly fixed to the weighing unit frame with the 4 bolts placed at the ends of the basement
-unscrew and lower the feet of the loading cells, levelling the base with a control instrument (fig. 2)
-screw and lift the transport screws (fig. 3)

Installation
-die Wiegungsgruppe ausgestattete Maschine auf Arbeitsposition bringen. die Grundbefestigung der Maschine auf dem Wiegungsgruppegestell überprüfen in dem man die 4 Muttern die auf den Grundenden aufgebracht sind, kontrolliert
-die Füße der Lastzelle durch abschrauben senken, und auf den Grund mit einen Kontrollinstrument ausgleichen (Bild 2)
-beförderungsschrauben während man sie anschraubt, aufheben (Bild 3)

Installation
-placer la machine dotée du groupe de pesage dans la position de travail. Vérifier la fixation correcte de la base de la machine au châssis du groupe de pesage à travers les 4 boulons placés à l'extrémité de la base
-baisser en les dévissant les pieds des cellules de chargement en nivelant la base avec un instrument de contrôle (fig.2)
-soulever en les vissant les vis de transport (fig.3)

Instalación
-coloquen la máquina equipada con grupo de pesada en la posición de trabajo. Verifiquen la correcta sujeción de la base de la máquina con el bastidor del grupo de pesada a través de los 4 pernos posicionados en la extremidad de la base
-bajen, destornillándolos, los pies de las celdas de carga, nivelando la base por medio de una herramienta de control (fig. 2)
-levanten, atornillándolos, los tornillos de transporte (fig. 3)

-4-

-5-

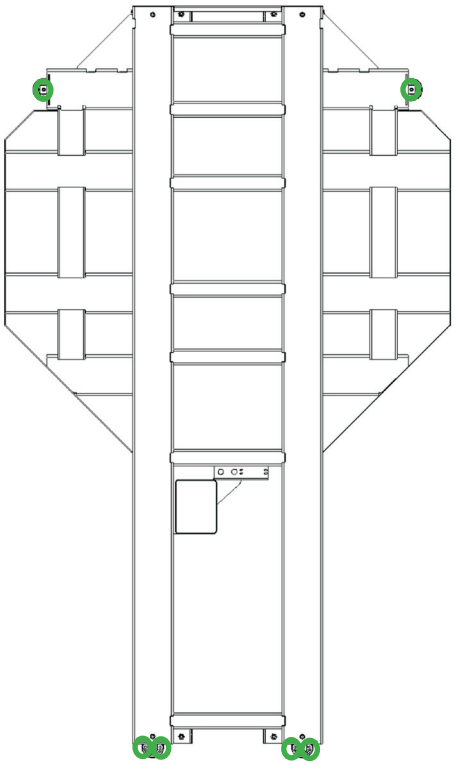

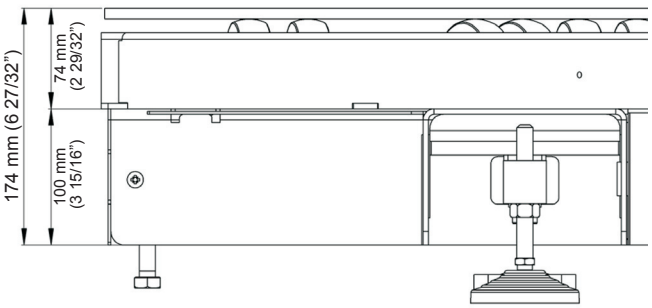

-fissare la macchina al pavimento con n° 6 tasselli tipo Fischer, seguendo le specifiche indicate nella scheda 4.4-8, forando il pavimento attraverso i fori nei piedini, prestando attenzione a non esercitare nessuna tensione sulle celle di carico. Inserire 1 solo tassello per ogni piedino sulla parte della piattaforma e 2 su ogni piedino della parte della colonna, eliminando il rischio di spostamenti della macchina durante i cicli di lavoro (fig. 4 e 5).
-verificare il livellamento e successivamente bloccare i piedini e le viti di trasporto con i relativi controdadi
-per un corretto funzionamento tutti gli elementi della macchina e del gruppo pesatura devono essere saldamente fissati al pavimento nei punti previsti e livellati

-fix the machine to the floor with 6 Fischer type plugs, following specifications indicated in section 4.4-8, boring the floor through the holes in the feet and making sure there is no pressure made on the loading cells. Insert only 1 plug per foot on the turntable side and 2 for each foot on the column side, avoiding movement of the machine during working cycles (fig. 4 and 5)
-check the levelling and then block the feet and the transport screws with relevant lock nuts
-for perfect functioning, all elements of the machine and of the weighing unit must be firmly levelled and fixed to the floor in the foreseen points

-die Maschine auf den Boden mit 6 Dübel Typ Fischer, die Anweisungen auf Blatt 4.4-8 folgend, befestigen, in dem man den Boden durch die Löcher der Füße bohrt, aufpassend dass keine Spannung auf die Lastzelle ausgeübt wird.Nur ein Dübel auf jeden Fuß,auf die Plattformseite einsetzen, und 2 auf jeden Fuß der Säuleseite, das Risiko von Verschiebungen der Maschine während die Arbeitsgänge vermeiden (Bild 4/5)
-die Ebenheit überprüfen und danach die Füße und die Beförderungsschrauben mit den bezüglichen Gegenmuttern festmachen
-um einen korrekten Betrieb, alle Elemente der Maschine und der Wiegungsgruppe sollten fest auf den Boden auf die vorgesehene und geebnete Punkte befestigt werden

-fixer la machine au sol avec 6 chevilles type Fischer en suivant les indications de la fiche 4.4-8, percer le sol à travers les trous des pieds, faire attention à n'exercer aucune tension sur les cellules de chargement. Enfiler une seule cheville pour chaque pied sur la partie de la plate forme et 2 sur chaque pied du côté de la colonne pour éliminer le risque de déplacement de la machine durant les cycles de travail (fig. 4 et 5)
-vérifier le nivellement et ensuite bloquer les pieds et les vis de transport avec leurs contre-écrous
-pour un fonctionnement correct de tous les éléments de la machine et du groupe de pesage bien les fixés au sol aux points prévus et nivelés

-fijen la máquina al suelo por medio de 6 tornillos de tipo Fischer, cumpliendo con las especificaciones indicadas en la ficha 4.4-8, taladrando el suelo a través de los agujeros en los pies, poniendo cuidado en no ejercer ningún género de tensión sobre las celdas de carga.
Introduzcan un único tornillo para cada pie en la parte de la plataforma y 2 en cada pie en la parte de la columna, eliminando el riesgo de desplazamientos de la máquina durante los ciclos de trabajo (fig. 4 y 5)
-verifiquen la nivelación y luego bloqueen los pies y los tornillos de transporte con sus contratuercas
-para un correcto funcionamiento de todos los elementos de la máquina y del grupo de pesada tienen que sujetarse firmemente al suelo en los puntos previstos y nivelados

-6-

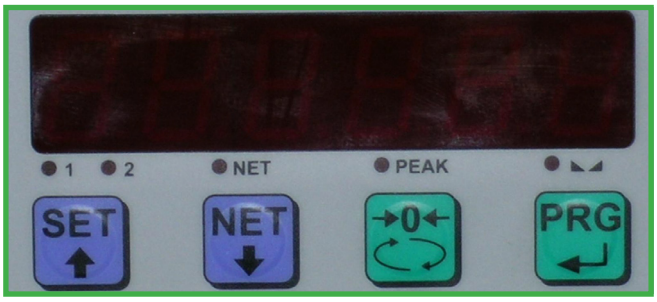

-sulla colonna è installato un display posto al di sotto del pannello operatore (fig. 6)
-utilizzare tale dispositivo come indicato nelle schede successive

-a display is positioned on the column, below the operator panel (fig. 6)
-use this device as indicated in the following sections

-auf der Säule unter der Operatortafel ist ein Display angebracht (Bild 6)
-diese Vorrichtung muss verwendet werden wie auf den nächsten Karten angegeben ist

-sur la colonne est installé un écran placé sous le panneau opérateur (fig. 6)
-utiliser ce dispositif comme indiqué sur les fiches suivantes

-en la columna se ha instalado una pantalla posicionada debajo del panel operador (fig. 6)
-utilicen dicho dispositivo según lo indicado en las fichas a continuación

-accendere la macchina tramite il pulsante generale portandolo nella posizione 1
-attendere 5 minuti affinché tutti i componenti abbiano la temperatura stabile e verificare che l'indicazione dello strumento visualizzatore sia "0", diversamente effettuare l'azzeramento delle piccole variazioni premendo il tasto [→0←], lo strumento visualizzerà "StorE" per 3 secondi, per azzerare il peso confermare con [PRG] mentre la scritta è ancora visualizzata
-verificare che l'indicazione di peso incrementi quando si applica un peso sulla base
-verificare la corretta installazione attraverso la ripetitività delle pesature
-pesatura: caricare ciascun piedino (uno alla volta) con un peso noto, posto nelle vicinanze. Ogni volta dovrà essere visualizzato sul display la stessa misura di pesatura

-turn the machine on moving the main switch onto position 1
-wait for 5 minutes in order for all components to have a stable temperature and check that the display instrument shows "0"; if not, bring the small variations to zero by pressing button [→0←] the instrument will show "StorE" for 3 seconds; in order to bring the weight to zero confirm with [PRG] while the writing is still displayed
-make sure the weight indication increases when a load is placed on the base
-verify that the installation is correct by repeating weighing operations
-Weighing: load each foot (one at a time) with a known weight, placed nearby. Each time the display must show the same weighing measure

-die Maschine durch die Haupttaste einschalten, in dem man sie auf Position 1 bringt
-5 Minuten warten, bis alle Komponenten die stabile Temperatur erreicht haben, und nachprüfen ob das Pegelbildgerät "0" anzeigt. Wenn nicht, die Null-Lage der kleinen Veränderung tun, in dem man die Taste [→0←] drückt, das Gerät wird 3 Sekunden lang "StorE" zeigen, um das Gewicht zu annullieren [PRG] drücken während die Schrift noch sichtbar ist
-Nachprüfen ob das Gewicht steigt, wenn man auf der Platte ein Gewicht legt
-Die Korrekte Installation durch die Wiederholbarkeit der Wiegungen überprüfen
-Wiegung: jeden kleine Fuß (einen nach dem anderen) mit einen bekannten Gewicht laden, der sich in der nähe befinden sollte. Jedes mal muss auf den Display das gleiche Gewicht angezeigt sein

-allumer la machine avec le bouton général en le mettant en position 1
-attendre 5 minutes que les composants aient une température stable et vérifier que l'indication de l'instrument d'affichage est "0", sinon effectuer la mise à zéro des petites variations en pressant la touche [→0←], l'instrument affichera "StorE" pendant 3 secondes, pour mettre à zéro le poids, confirmer avec [PRG] pendant que l'inscription est encore affichée
-vérifier que l'indication du poids augmente lorsqu'on met un poids sur la base
-vérifier que l'installation est correcte en répétant le pesage
-pesage: charger chaque pied (un à la fois) avec un poids connu, placé non loin. Chaque fois l'écran devra afficher la même mesure de pesage

-enciendan la máquina por medio del pulsador general, posicionándolo en la posición 1
-esperen 5 minutos para que todos los componentes presenten una temperatura estable y verifiquen que la indicación de la herramienta visualizada corresponda a "0", en caso contrario efectúen la puesta a cero de las pequeñas variaciones pulsando la tecla [→0←] la herramienta visualiza "StorE" durante 3 segundos, para poner a cero el peso, confirmen por medio de [PRG] mientras el mensaje todavía queda visualizado
-verifiquen que la indicación de peso aumente al ponerse un peso sobre la base
-verifiquen la correcta instalación repitiendo las pesadas
-pesada: carguen cada pie (uno por vez) con un peso cierto, ubicado en los alrededores. Cada vez tendrá que visualizarse en la pantalla la misma medida de pesada

Utilizzo

-caricare la macchina e verificare sul display la misurazione del peso prima o dopo la fasciatura
-non è possibile effettuare misurazioni durante la fasciatura, per effetto del consumo del film, oppure ogni volta che si carica una bobina di film, si avrà una variazione della tara
-effettuare nuovamente l'azzeramento delle piccole variazioni ogni qualvolta si renda necessario, premendo [→0←] e mentre lo strumento visualizza "StorE" confermare con [PRG] .
E' possibile effettuare delle pesature parziali operando, per esempio, nel seguente modo:
-caricare un pallet, premere [NET] per avere un azzeramento temporaneo della tara del pallet, caricare una scatola del prodotto, verificarne il peso e premere nuovamente [NET] per azzerare temporaneamente
-procedere in questo modo fino al completamento del carico, dopodiché sarà possibile verificare il peso totale pallet compreso, mantenendo premuto il tasto [NET] per 3 secondi

Use

-load the machine and check on the display the weight measurement before or after wrapping
-it is not possible to carry out measurements during the wrapping phase, because of the film consumption; otherwise there will be a change in the tare each time a film reel is loaded
-bring all small variations to zero each time it is necessary, pressing [→0←] and while the instrument is showing "StorE" confirm with [PRG] .
It is possible to carry out partial weighing operations in the following way:
-load a pallet, press [NET] to temporarily zero the pallet tare, load a product box, check its weight and press [NET] again to zero temporarily.
-proceed in this way until you have loaded completely. After this it will be possible to check the total weight including the pallet by pressing button [NET] for 3 seconds.

Gebrauch

-maschine einladen und auf Display die Gewichtmessung nachprüfen vor und nach der Umwicklung
-während der Umwicklung ist es nicht möglich Messungen durchzuführen, wegen den verbrauch des Films, oder jedes mal, wenn die Spule geladen wird, wird man eine Endehrung der Tara haben
-falls nötig, bei kleinen Änderungen die Nulleinstellung wiederholen, in dem man auf [→0←] drückt, und während das Instrument "StorE" zeigt, mit [PRG] bestätigen.
Es ist möglich Teilmessungen des Gewicht zu führen, zum Beispiel, in folgender art:
-palette aufladen, auf [NET] drücken, damit man ein vorübergehend Nulleinstellung erreicht, lädt man eine Produktschachtel, prüft man das Gewicht und wieder auf [NET] drückt, um vorübergehend die Nulleinstellung lesen
-man führt das gleiche fort, bis man mit dem Aufladung fertig ist, danach wird es möglich das Totalgewicht zu überprüfen, Palette inbegriffen, in dem man 3 Sekunden lang auf [NET] drückt

Utilisation

-charger la machine et vérifier sur l'écran la mesure du poids avant et après l'enveloppement
-on ne peut pas effectuer les mesures pendant la phase d'enveloppement, à cause de l'usure du film, ou bien chaque fois qu'on charge une bobine de film il y aura une variation de la tare
-effectuer de nouveau la mise à zéro des petites variations chaque fois que c'est nécessaire, en pressant [→0←] pendant que l'instrument affiche ''StorE'' confirmer avec [PRG]
On peut effectuer des pesages partiaux en faisant de cette façon:
-charger une palette, presser [NET] pour avoir une mise à zéro temporaire de la tare de la palette, charger un carton du produit, vérifier le poids et presser de nouveau [NET] pour mettre à zéro temporairement
-procéder de cette façon pour tout le chargement, après quoi on pourra vérifier le poids total palette comprise en pressant le bouton [NET] pendant 3 secondes

Utilización

-carguen la máquina y verifiquen en la pantalla la medición del peso, antes y después de la envoltura
-no es posible efectuar mediciones durante la fase de envoltura, debido al consumo de la película, ó bien cada vez que se carga una bobina de película, se produciría una variación en la tara
-vuelvan a efectuar la puesta acero de las pequeña variaciones cada vez que sea necesario, pulsando [→0←] y mientras la herramienta visualiza "StorE", confirmen por medio de [PRG]
Es posible efectuar unas pesadas parciales actuando, por ejemplo, en la manera siguiente:
-carguen una paleta, pulsen [NET] para poner a cero temporáneamente la tara de la paleta, carguen una caja del producto, verifiquen su peso y vuelvan a pulsar [NET] para poner a cero temporáneamente
-sigan de esa manera hasta completar la carga, luego es posible verificar el peso total, incluída la paleta, manteniento pulsada la tecla [NET] durante 3 segundos

M.J. MAILLIS GROUP	7.6 Rev. 5 07-2011 1	Accessori Accessories Zubehör Accessoires Accesorios	Telaio da interramento Buried Frame Versenkrahren Châssis à enterrer Armazón de cegamiento

-1-

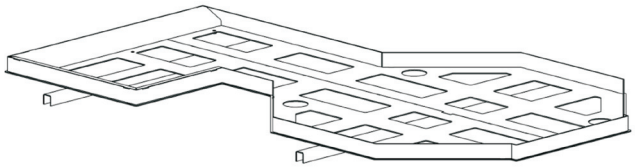

-2-

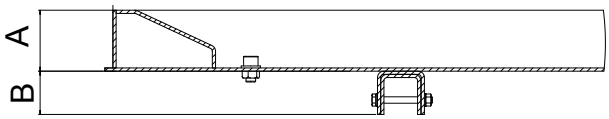

DETTAGLIO Z

SEZIONE F

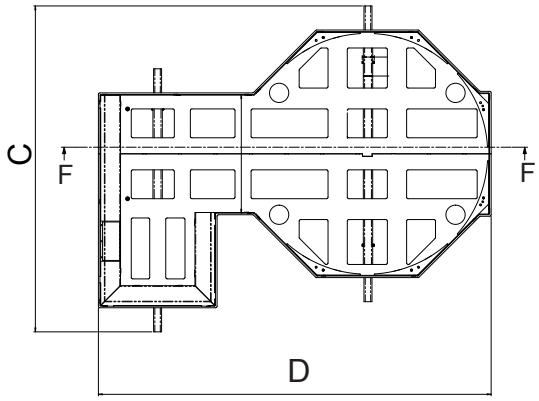

	A	B	C	D	E
“F0”	76mm 3”	54mm 2 1/8”	2032mm 80”	2449mm 96 27/64”	72mm 2 27/32”
“15”	76mm 3”	54mm 2 1/8”	2032mm 80”	2732mm 107 9/16”	72mm 2 27/32”
“16”	76mm 3”	54mm 2 1/8”	2108mm 82 63/64”	2883mm 113 1/2”	72mm 2 27/32”
“18”	76mm 3”	54mm 2 1/8”	2184mm 85 63/64”	3052mm 120 5/32”	72mm 2 27/32”
“16CW”	87mm 3 27/64”	54mm 2 1/8”	2108mm 82 63/64”	2883mm 113 1/2”	83mm 3 17/64”

-3-

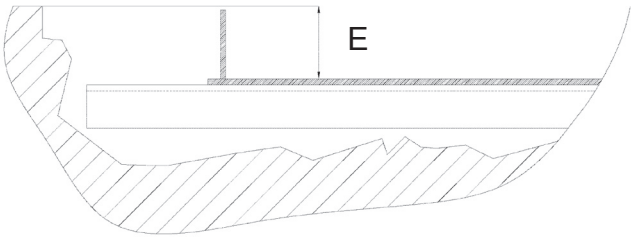

Per installare il telaio da interramento (fig. 1) procedere come segue:
-creare una sede nel pavimento considerando le misure di ingombro descritte nella figura 2 e 3
-posare il telaio nella sede, rispettando la quota interna **E**, posizionandolo in piano utilizzando spessori tra superficie e parte inferiore del telaio
-inserire, attraverso il perimetro e attraverso le finestre sul fondo del telaio, cemento, affinché lo stesso sia completamente supportato e adeguamente fissato in tutti i punti. La base del fasciapallet deve appoggiare su tutta la superficie. Il cemento deve raggiungere il filo superiore del fondo del telaio

In order to install the buried frame (fig. 1) proceed as follows:
-create a seating in the floor considering the overall dimensions described in fig. 2 and 3
-place the frame flat in the seating, respecting the inside quota **E,** using wedges between the surface and the lower part of the frame;
-in order for the frame to be completely supported and adequately fixed in all its points, insert cement through the perimeter and openings on the bottom of the frame. The stretch wrapper base must lean on all the surface. The cement must reach the upper edge of the bottom of the frame

Um einen Bodenrahmen zu installieren (Bild 1) wie folgt verfahren:
-eine Basis auf dem Boden bereiten, die Einbaumasse die im Bild 2 und 3 beschrieben sind einrechnen
-Den Bodenrahmen in den Sitz stellen, den Innen Anteil **E** beachtend, in dem man Unterlage zwischen Fläche und unterteil der Bodenrahmen stellt
-Durch den Umfang und die Fenstern auf dem Boden, Zement einführen, damit der Bodenrahmen voll gelagert und an alle Punkte fixiert wird. Das Untergestell der Palletumwickler soll auf der gesamten Oberfläche aufliegen. Der Zement soll den Oberen Rand der Bodenrahmen Boden erreichen

Pour installer le châssis à enterrer (fig.1) procéder comme suit:
-créer un emplacement dans le sol en tenant compte des mesures d’encombrement décrites fig. 2 et 3
-poser le châssis dans son emplacement en le plaçant à plat en respectant la part intérieure **E** et en utilisant des cales entre la superficie et la partie inférieure du châssis
-introduire du ciment à travers le périmètre et les fenêtres sur le fond du châssis, afin que celui-ci soit complètement soutenu et bien fixé en tous ses points. La base de l’enveloppeur de palette doit bien appuyer sur toute la superficie. Le ciment doit atteindre le fil supérieur du fond du châssis

Para instalar el armazón de cegamiento (fig.1) proceder como sigue:
-crear una sede en el suelo considerando las dimensiones descritas en la figura 2 y 3
-poner el armazón en la sede posicionandolo en plano, respetando la cuota interior **E,** utilizando espesores entre la superficie y la parte inferior del armazón
-insertar, a través del perimetro y a través de las ventanas en el fondo del armazón, cemento, para que el mismo estè completamente soportado y adecuadamente fijado en todos los puntos. La base de la envoltura de la plataforma elevadora se debe apoyar sobre toda la superficie. El cemento debe alcanzar el borde superior del fondo del armazón

-successivamente, con il cemento asciutto e il telaio fissato, inserire la base del Fasciapallet e i 6 inserti di tamponamento negli angoli lungo il perimetro della piattaforma (fig. 4) e, in ultimo, fissare la base al telaio attraverso i fori nella base, solo nella zona posteriore della colonna con 2 viti TE M12X20

-at this point, once the cement is dry and the frame fixed, insert the base of the stretch wrapper and the 6 padding wedges in the corners along the perimeter of the platform (fig. 4). Finally, fix the base to the frame through the holes in the base, only at the back of the column, with two TE M12X20 screws

-4-

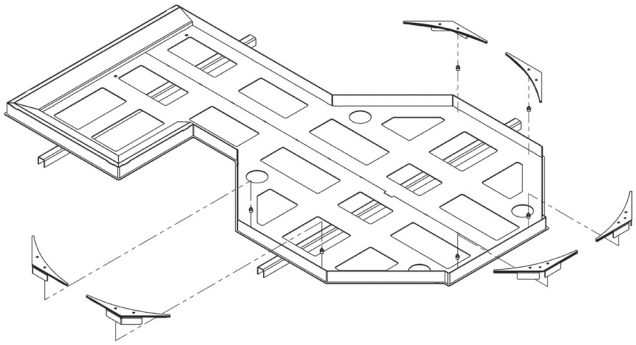

-Danach, wenn der Zement ausgetrocknet ist und der Bodenrahmen fixiert ist, das Untergestell des Palletumwicklers und die 6 Ausfacheneinsetzer, in die Ecken des Plattformumfang einsetzen, (Bild 4) und zuletzt das Untergestell der Bodenrahmen, durch die Locher auf den Grund, in die Hintere Zone der Säule, mit 2 Schrauben festschrauben. TE M 12x20

-ensuite le ciment étant sec et le châssis fixé, introduire la base de l'enveloppeur de palette et les 6 insertions de tamponnement dans les angles le long du périmètre de la platte-forme (fig.4) et en dernier fixer la base du châssis à travers ses trous, uniquement dans la zone postérieure de la colonne avec 2 vis TE M12X20

-sucesivamente, con el cemento seco y el armazón fijado, insertar la base de la Envoltura de la plataforma elevadora y las 6 inserciones de entaponamiento en los ángulos a lo largo del perímetro de la plataforma (fig. 4) y, por último, fijar la base al armazón a través de los agujeros en la base, solo en la zona posterior de la columna con dos tornillos TE M12X20

-1-

-2-

-3-

In caso di interferenza tra il telaio e la piastra base del portabobina, operare come segue:

- rimuovere con martello e scalpello le linguette da appoggio della falda, come illustrato in fig.1;
- piegare la falda con le mani fino a farla appoggiare al bordo del telaio, come illustrato in fig. 2, per ottenere il risultato finale illustrato in fig. 3.

In case of interferance between the frame and the basis plate of the film carriage as follows:

- remove with hammer and chisel the flap support tabs, as shown in picture 1;
- bend the flap with the hands until it rests on the frame edge, as shown in picture 2, in order to obtain the final result, as shown in picture 3.

Im Fall von Stoerungen zwischen dem Rahmenund der Basisplatte des Folienschlittens, wie folgt machen:

- die kleinen Unterstuetzungszunge der Klappe mittels Hammer und Meissel entfernen, wie im Bild 1 gezeigt;
- die Klappe mit der Haenden biegen, bis sie auf dem Rahmenrand sich stuetzt,wie im Bild 2 gezeigt, um das Endergebnis zu erhalten, wie in Bild 3 gezeigt.

En cas d'interfèrence entre le chassis et la plaque base du chariot porte bobine, agir de la facon suivante:

- enlever les onglets d'appui du rabat parmi marteau et ciseau, comme dans l'illustration 1;
- plier le rabat avec les mains jusqu'à faire l'appuyer au bord du chassis, comme dans l'illustration 2; pour obtenir le résultat final illustré dans l'illustation 3.

En caso de interferencia entre el chasis y la placa del carro porta bobina, proceder como sigue:

- remover las lenguetas de apoyo de la aleta con martillo y cincel, como illustrado en figura 1;
- doblar la aleta con las manos hasta hacerla apoyar al borde del chasis, como illustrado en figura 2, para conseguir el risultado final illustrado en figura 3.

-1-

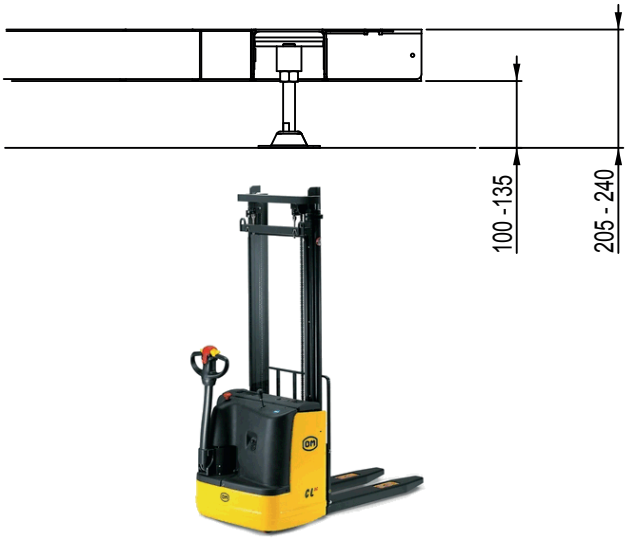

-2-

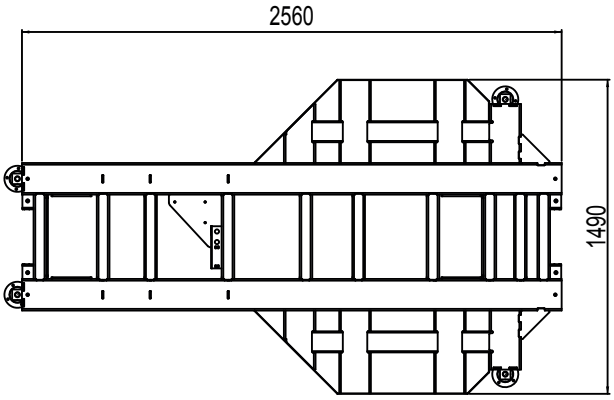

Ø 1500

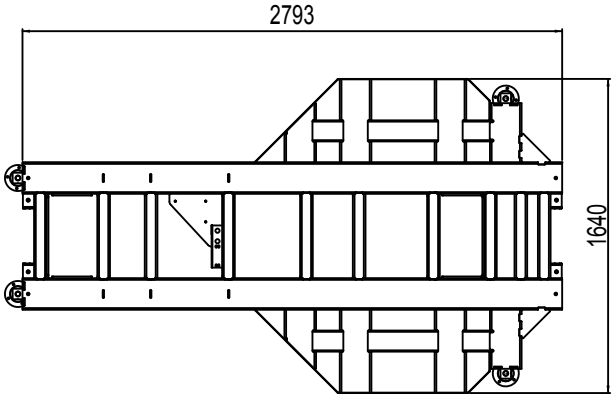

Ø 1650

Telaio di sollevamento

Telaio autoportante di sollevamento della base per permettere l'uso di sollevatori con razze a terra tipo "stoccatori" (stackers).

Lifting Frame

Self-supporting lifting frame of the base to allow the use of forklifts like "stackers"

Auftriebrahmen

Selbsttragender Auftriebrahmen der Basis, um die Benutzung von Grundgabelstapler zu erlauben (Stackers).

Châssis de soulevement

Châssis auto-portant de soulèvement de la base pour permettre l'usage de charriots élévateurs modèle "gerbeurs" (stackers).

Armazón de levantamiento

Chasis autoportante de levantamiento de la base para permitir el empleo de carretillas elevadoras tipo apiladores (stackers).

Situazione	Causa	Rimedio
Il pulsante POWER ON non si accende	Pulsante Stop Emergenza premuto Sportello prestiro aperto (solo con porta bobina PS, PST, SE) Fusibile	Sbloccare ruotando in senso antiorario Chiudere la porta e premere il pulsante RESET Controllare ed eventualmente sostituire
Premendo il pulsante START, la piattaforma non gira	Impostazione errata della velocità nel programma di fasciatura Inverter motore piattaforma	Controllare la programmazione “VELOCITA’ PIATTAFORMA” Controllare
La tensione del film non è regolare	Impostazione della tensione film errata Scheda elettronica di controllo guasta Potenziometro ballerino	Controllare il potenziometro “reg. tensione film” Controllare e sostituire Controllare e sostituire
Il carrello non si ferma sulla sommità del bancale ma continua fino alla sommità della colonna	Fotocellula bancale	Regolare la sensibilità
Il pressore non scende	Pressore disabilitato Elettrovalvola 3/2 - 1/4” Cilindro pneumatico	Controllare l’impostazione su scheda di controllo (vedere schemi elettrici) Controllare e/o sostituire Controllare i regolatori sul cilindro e/o sostituire
Il carrello mette troppo film sulla posizione bassa/alta del bancale	Numero “GIRI BASSO/ALTO” troppo elevato nel programma	Controllare il numero dei giri impostati a pannello operatore
La velocità di salita e discesa del carrello è troppo lenta o troppo veloce	Velocità carrello impostata su valore non corretto	Regolare la velocità da pannello operatore
La macchina non si ferma per l’inserimento del cappuccio	Programma di fasciatura errato	Controllare il numero del programma scelto I programmi previsti per l’inserimento del cappuccio sono il n. 2 e il n. 4
Il carrello mette troppo film sulla parte alta del pallet	Numero “GIRI ALTO” troppo elevato nel programma	Controllare il numero dei giri impostati sul pannello operatore
Al termine del ciclo di fasciatura il pallet non si ferma in posizione per lo scarico	Finecorsa posizionato sotto la piattaforma	Regolare la distanza tra il sensore e la camma piattaforma (solo in presenza di interruttore di prossimità)
La piattaforma parte prima che il pressore venga in contatto con il pallet	Impostazione errata del tempo discesa pressore	Regolare il tempo di ritardo sul pannello operatore
Al termine del ciclo di fasciatura il pressore non sale	Valvola pneumatica 3/2 - 1/4” Valvola pneumatica 5/2 - 1/4” Valvola unidirezionale 1/4”	Controllo / Sostituzione Controllo / Sostituzione Controllo / Sostituzione
La pressione del disco pressore sul pallet è eccessiva	Regolatore di pressione	Regolare / Sostituire
Aprendo lo sportello del carrello la macchina non si ferma	Finecorsa di sicurezza	Controllare i collegamenti e sostituire il finecorsa a cerniera, se necessario
Il disco della piattaforma non è stabile e/o si ferma	Catena troppo lenta	Regolare tendicatena
Il film scivola sui rulli gommati	Rulli gommati sporchi	Pulire con alcool
Rumorosità anomala	Catena allentata Una o più rotelle sotto la piattaforma rotte per eccessiva usura Motoriduttore piattaforma usurato	Regolare tensione o sostituire catena Sostituire rotelle Sostituire riduttore
F2 allarme motore prestiro	Intervento protezione termica motore Blocco meccanico del prestiro Guasto scheda pre-stiro	Controllare e/o sostituire Controllare e/o sostituire Controllare e/o sostituire
F3 assenza pallet	Fotocellula fuori taratura Fotocellula non collegata Fotocellula guasta	Regolare fotocellula Controllare e/o sostituire Controllare e/o sostituire
F4 portella portabobina aperta	Portella portabobina aperta Interruttore portella non collegato Interruttore portella guasto	Chiudere portella Controllare e/o sostituire Controllare e/o sostituire
F5 allarme motore piattaforma	Blocco meccanico della piattaforma Intervento protezione termica motore Fusibile guasto	Controllare e/o sostituire Controllare e/o sostituire Controllare e/o sostituire
F6 cinghia riavvolta	Blocco meccanico del carrello Intervento del paracadute	Controllare e/o sostituire Controllare e/o sostituire
F7 allarme motore carrello	Blocco meccanico del carrello Intervento protezione termica motore Fusibile guasto	Controllare e/o sostituire Controllare e/o sostituire Controllare e/o sostituire
F8 presenza transpallet all’interno della piattaforma	Oggetto all’interno delle cave delle forche Pallet non rilevato dalla fotocellula Allineamento fotocellula-catarifrangente Fotocellula non collegata Fotocellula guasta	Rimuovere oggetto Controllare e/o sostituire fotocellula Allineare fotocellula-catarifrangente Controllare e/o sostituire Controllare e/o sostituire
F9 allarme sensore fine corsa carrello	Sensore fine corsa inferiore fuori taratura Sensore fine corsa inferiore non collegato Sensore fine corsa inferiore guasto Sensore fine corsa superiore fuori taratura Sensore fine corsa superiore non collegato Sensore fine corsa superiore guasto	Regolare distanza tra il sensore e la camma Controllare e/o sostituire Controllare e/o sostituire Regolare distanza tra il sensore e la camma Controllare e/o sostituire Controllare e/o sostituire

Situation	Cause	Solution
POWER ON button does not switch on	Emergency Stop button pressed Pre-stretch door open (only with PS, PST, SE carriage) Fuse	Unlock by turning anticlockwise Close door and press RESET button Check and maybe replace
Turntable does not turn when pressing START	Wrong speed setting in wrapping programme Turntable inverter motor	Check TURNTABLE SPEED setting Check
Film tension not regular	Wrong film tension setting Electronic check chart damaged Dancer potentiometer	Check potentiometer “reg. film tension” Check and replace Check and replace
Carriage does not stop at top of pallet but continues to top of column	Pallet photocell	Adjust sensitivity
Platen does not go down	Platen disabled Electric valve 3/2 – 1/4” Pneumatic cylinder	Check control board set-up (see electrical drawing) Check and/or replace Check regulators on cylinder and/or replace
Carriage puts too much film on lower/upper part of pallet	Programmed “LOW/HIGH TURNS” number too high	Check no. of set turns on operator panel
Carriage ascent/descent speed too slow / fast	Carriage speed set on wrong value	Adjust speed using operator panel
Machine does not stop to put cap	Wrong wrapping programme	Check no. of chosen programme. Programmes for cap are n. 2 and 4
Carriage puts too much film on upper part of pallet	Programmed “HIGH TURNS” number too high	Check no. of set turns on operator panel
At end of wrapping cycle pallet does not stop in unloading position	Cycle end placed under turntable	Adjust distance between sensor and turntable cam (only if there is proximity switch)
Turntable starts before platen comes into contact with pallet	Wrong setting of platen descent time	Adjust delay timing on operator panel
At end of wrapping cycle platen does not go up	Pneumatic valve 3/2 – 1/4” Pneumatic valve 5/2 – 1/4” Single direction valve 1/4”	Check / replace Check / replace Check / replace
Pressure of platen disc on pallet is too high	Pressure regulator	Adjust / replace
Opening carriage door machine does not stop	Safety cycle end	Check links and replace hinged cycle end if necess
Turntable disc not stable and / or stops	Chain too loose	Adjust chain stretcher
Film slips on rubber coated rollers	Dirty rubber coated rollers	Clean with alcohol
Strange noise	Loose chain One or more wheels under the turntable are broken due to wear Worn out turntable motor reducer	ReducerAdjust tension or replace chain Replace wheels Replace reducer
F2 Prestretch motor alarm	Mechanical issue on prestretch Motor thermal protection Prestretch board	Check Check Check and may be replace
F3 No pallet	Photocell out of sensivity Photocell connection Photocell	Adjust sensitivity Check Check and may be replace
F4 Film reel door open	Film reel door open Film reel door switch connection Film reel door switch	Close film reel door Check Check and may be replace
F5 Turntable engine alarm	Mechanical issue on the turntable Motor thermal protection Fuse	Check Check Check and may be replace
F6 Rewound belt alarm	Mechanical issue on the carriage Parachute	Check Check
F7 Carriage lifting engine alarm	Mechanical issue on the carriage Motor thermal protection Fuse	Check Check Check and may be replace
F8 Obstacle present in turntable caves access area	Object inside caves access area Pallet not detected by photocell Alignment photocell-reflector Photocell connection Photocell	Remove object Adjust sensitivity Align photocell -reflector Check Check and may be replace
F9 Carriage limit switch alarm	Lower limit switch distance Lower limit switch connection Lower limit switch Upper limit switch distance Upper limit switch connection Upper limit switch	Set distance between proxy-cam Check Check and may be replace Set distance between proxy-cam Check Check and may be replace

Situation	Grund	Abhilfe
Die Taste POWER ON schaltet nicht ein	Taste STOP NOTFALL gedrückt Vorstreckenstür ist geöffnet (fur Spulenkapsel PS, PST, SE) Abschmelzsicherung	Lösen in dem man in Gegenuhrzeigersinn umdrecht Die Tür schlissen und Taste Reset drücken Nachprüfen ind womöglich austauschen
Wenn man die Taste START drückt, dreht sich die Platform nicht	Die Geschwindigkeit der Umwicklungsprogramm ist falsch programmiert Plattformmotor inverter	Das Programm der Plattformgeschwindigkeit, nachprüfen Nachprüfen
Dehnung der Folie ist nicht Gleichmäßig	Einstellung der Folie Dehnung ist Falsch Die Elektronische Kontrollkarte ist geschädigt Danzer potentiometer	Der Potentiometer der “Foliespannungseinsteller” nachprüfen
Die Schlitten hält nicht auf den Bett, sonder, fährt bis auf den Säulegipfel	Bett Fotozelle	Die Empfindlichkeit einstellen
Die Presse steigt nicht ab	Presse ausstellen Elektroröhre 3/2-1/4” Pneumatischeszylinder	Überprüfen Sie Bedienpulteistellung (sehen Sie elektrische Zeichnung) Nachprüfen und/oder austauschen Nachprüfen und/oder austauschen
Die Schilitten bringt zuviel Folie auf dic untere/stark Position der Bankale	Die Zahl der “niedrigen/hoch Drehungen” ist auf den Programm zu hoch	Die programmierte Zahl der Drehungen nachprüfen auf dem Bedienungsfeld
Die auf und Abstiegsgeschwindigkeit der Schlitten, ist zu langsam oder zu schnell	Schlittengeschwindigkeit ist auf ein falsches Wert eingesellt	Die Geschwindigkeit auf dem Bedienungsfeld
Die Maschine halt nicht ein, um die Kappe einzubringen	Umwicklungsprogramm falsch eingestellet	Die Zahl der gewähltes Programm nachprüfen Die richtige programme für das einführen der kappen, sind n°2 und n°4
Die Maschine bringt zuviel Folie auf die Höhere Teil des palette	Zahl der “Hochdrehungen” ist zu Hoch auf das programm gestellt	Die Zahl der programmierte Drehungen, auf den Display nachprüfenauf dem Bedienungsfeld
Am ende der Umwicklung, palette hält nicht ein für die Auslandung	Endschalter unter der plattform gestelt	Die Entfernung zwischen Fühler und Plattformnocken, einstellen (nur bei Annährungschalter)
Die Plattform fährt bevor die presse mit der Palette in Berührung kommt	Einstellun der abstiegszeit	Die Zeitnachheilung auf dem Bedienungsfeld
Am ende der Umwicklungszyklus, die Presse steigt nicht auf	Pneumatischesröhre 3/2-1/4” Pneumatischesröhre 5/2-1/4” Gleichbleibender Richtungsröhre 1/4”	Nachprüfung / Austausch Nachprüfung / Austausch Nachprüfung / Austausch
Der Druck der scheibe auf die palette ist zu Hoch	Druckeinsteller	Einstellen / Austauschen
Wenn man die Schlittentür auf macht, die Maschine hält nicht an	Sicherheitsendschalter	Überprüfen sie verbindungen und ersetzen sie eingehängtes, zyklusende ist notwendig
Die Plattformscheibe ist nicht starr und/oder hält an	Kette zu locker	Justieren sie kettenbahre
Die Folie rutscht auf die Gummierte Rolle	Gummierte Rolle sind schmutzig	Säubern sie mit alcool
Anomale Geräusche	Kette ist locker Eins oder Zwei Räder unter der Palttform sind durch verbrauch geschädigt Getriebemotor der plattform ist verbraucht	Die Kettenspannung einstellen oder kette austauschen Räder austauschen Getriebemotor austauschen
F2 Vorbüelmotoralarm	Mechanische Problem auf Vorstrecker Bewegungsthermalschutz Vorstrecker Brett	Nachprüfung Nachprüfung Nachprüfung/Austausch
F3 Palette fehlt	Fotozelle aus Empfindlichkeit heraus Fotozelle Anschluß Fotozelle	Die Empfindlickeit einstellen Nachprüfung Nachprüfung/Austausch
F4 Spulenhalter abdeckplatte offen	Spulenhalter abdeckplatte offen Spulenhalter abdeckplatte Türschalteranschluß Spulenhalter abdeckplatte Türschalter	Schließen Spulenhalter abdeckplatte Nachprüfung Nachprüfung/Austausch
F5 Plattformmotoralarm	Mechanische Problem auf der Drehscheibe Bewegungsthermalschutz Sicherung	Nachprüfung Nachprüfung Nachprüfung/Austausch
F6 Umspulriemenalarm	Mechanische Problem auf dem Wagen Fallschirm	Nachprüfung Nachprüfung
F7 Schlittenerhebungsmotoralarm	Mechanische Problem auf dem Wagen Bewegungsthermalschutz Sicherung	Nachprüfung Nachprüfung Nachprüfung/Austausch
F8 Hindernisanwesenheit Setzstanzzuführzone der Plattform	Gegenstand innerhalb des Höhlezugang Bereichs Ladeplatte ermittelt nicht durch Fotozelle Ausrichtung Fotozelle-Reflektor Fotozelle Anschluß Fotozelle	Entfernen Sie Gegenstand Die Empfindlickeit einstellen Ausricht Fotozelle-Reflektor Nachprüfung Nachprüfung/Austausch
F9 Schlittenbegrenzungsschalteralarm	Schalterabstand der untereren Grenze Schalteranschluß der untereren Grenze Schalter der untereren Grenze Oberer Begrenzungsschalter-Abstand Oberer Begrenzungsschalter-Anschluß Oberer Begrenzungsschalter	Die Entfernung zwischen Fühler und nocken Nachprüfung Check and may be replace Die Entfernung zwischen Fühler und nocken Nachprüfung Nachprüfung/Austausch

Situation	Cause	Remède
Le bouton POWER ON ne s'allume pas	Bouton Stop Urgence pressé Portillon tendeur-film ouvert (pour portabobine PS, PST, SE) Fusible	Débloquer en tournant dans le sens contraire Fermer la porte et presser le bouton RESET Contrôler et éventuellement remplacer
En pressant le bouton START, la plate forme ne tourne pas	Mauvaise détermination de la vitesse dans programme d'enveloppement Inverter moteur plate forme	Contrôler la programmation ''VITESSE PLATE FORME'' Contrôler
La tension du film n'est pas régulière	Mauvaise détermination de la tension du film Fiche électronique de contrôle abîmée Potentiomètre danseur	Contrôler le potentiomètre "rég.tension film'' Contrôler et remplacer Contrôler et remplacer
Le chariot ne s'arrête pas sur le haut de la table mais continue jusqu'au sommet de la colonne	Photocellule de la table	Régler la sensibilité
Le presseur ne descend pas	Presseur débranché Electrovalve 3/2 - 1/4" Cylindre pneumatique	Vérifiez l'installation de tableau de commande (voir le dessin électrique) Contrôler et/ou remplacer Contrôler les régulateurs sur le cylindre et/ou les remplacer
Le chariot met trop de film sur la position basse/haute de la table	Nombre de ''TOURS BAS/HAUT'' trop élevé dans le programme	Contrôler le nombre de tours déterminés sur le panneau d'opérateur
La vitesse de montée ou de descente du chariot est trop lente ou trop rapide	Vitesse du chariot déterminée par une valeur non correcte	Régler la vitesse sur le panneau d'opérateur
La machine ne s'arrête pas pour mettre le capuchon	Programme d'enveloppement erroné	Contrôler le numéro du programme choisi. Les programmes prévus pour le positionnement du capuchon sont les n° 2 et 4
Le chariot met trop de film sur la partie haute de la palette	Nombre de ''TOURS HAUT'' trop élevé dans le programme	Contrôler le nombre de tours determines sur le panneau d'opérateur
Au terme du cycle d'enveloppement la palette ne s'arrête pas en position pour le déchargement	Butée fin de course placée sous la plate forme	Régler la distance entre le capteur et la came plate forme (uniquement en présence d'un interrupteur de proximité)
La plate forme part avant que le presseur soit en contact avec la palette	Mauvaise détermination du temps de descente du presseur	Régler le temps de retard sur le panneau d'opérateur
Au terme du cycle d'enveloppement le presseur ne remonte pas	Valve pneumatique 3/2 – 1/4" Valve pneumatique 5/2 – 1/4" Valve unidirectionnelle 1/4"	Contrôler/Remplacer Contrôler/Remplacer Contrôler/Remplacer
La pression du disque presseur sur la palette est excessive	Régulateur de pression	Régler/Remplacer
En ouvrant la porte du chariot la machine ne s'arrête pas	Butée fin de course de sécurité	Contrôler les connexions et remplacer la butée fin de course à charnière, si nécessaire
Le disque de la plate forme n'est pas stable et/ou s'arrête	Chaîne trop lâche	Régler le tendeur de chaîne
Le film patine sur les rouleaux en caoutchouc	Rouleaux en caoutchouc sales	Nettoyer avec de l'alcool
Bruit anormal	Chaîne lâche Une ou plusieurs roues sous la plate forme sont cassées à cause d'une usure excessive Moto réducteur de la plate forme usé	Régler la tension ou changer la chaîne Remplacer les roues Remplacer le moto réducteur
F2 Prestretch motor alarm	Problème mécanique sur le tendeur-film Protection de courant ascendant de moteur Conseil de tendeur-film	Régler Régler Régler / Remplacer
F3 Absence pallet	Cellule photo-électrique hors de sensivity Raccordement de cellule photo-électrique Cellule photo-électrique	Régler la sensibilité Régler Régler / Remplacer
F4 Portillon porte- bobine ouverte	Portillon porte- bobine ouverte Connexion de commutateur de porte de bobine de film Commutateur de porte de bobine de film	Fermer le portillon porte- bobine Régler Régler / Remplacer
F5 Alarme moteur plate-forme	Problème mécanique sur la plate-forme Protection de courant ascendant de moteur Fusible	Régler Régler Régler / Remplacer
F6 Alarme courroie ré énroulée	Problème mécanique sur le chariot Parachute	Régler Régler
F7 Alarme moteur soulèvement chariot	Problème mécanique sur le chariot Protection de courant ascendant de moteur Fusible	Régler Régler Régler / Remplacer
F8 Présence d'un obstacle dans la zone d'accès des rainures de la plate-forme	Objet à l'intérieur des rainures Palette non détectée par la cellule photo-électrique Alignement cellule photo-électrique/réflecteur Connexion del a cellule photo-électrique Cellule photo-électrique	Enlevez l'objet Régler la sensibilité Align cellule photo-électrique/réflecteur Régler Régler / Remplacer
F9 Alarme du capteur de limite de chariot	Distance du capteur de limite inférieure Connexion du capteur de limite inférieure Capteur de limite inférieure Distance du capteur de limite supérieure Connexion du capteur de limite supérieure Capteur de limite supérieure	Régler la distance entre le capteur e la came Régler Régler / Remplacer Régler la distance entre le capteur e la came Régler Régler / Remplacer

Situación	Causa	Remedio
La tecla POWER ON no se enciende	Tecla Stop Emergencia pulsada Postigo estirado previo abierto (por portabobina PS, PST, SE) Fusible	Desbloqueen girando en sentido antihorario Cierren la puerta y pulsen la tecla RESET Controlen y eventualmente sustituyan
Pulsando la tecla START, la plataforma no gira	Configuración errónea de la velocidad en el programa de envoltura Inverter motor plataforma	Controlen la programación “VELOCIDAD PLATAFORMA” Controlen
La tensión de la película no es regular	Configuración errónea tensión película Ficha electrónica de control dañada Potenciómetro bailarin	Controlen el potenciómetro reg. tensión película Controlen y sustituyan Controlen y sustituyan
El carro no se para en la parte superior de la bancada sino continúa hasta la parte superior de la columna	Fotocélula bancada	Regulen la sensibilidad
El prensor no baja	Prensor deshabilitado Electroválvula 3/2 - 1/4” Cilindro neumático	Comtrollen la disposición del tablero de control (véase el dibujo eléctrico) Controlen y/o sustituyan Controlen los reguladores sobre el cilindro y/o sustituyan
El carro pone demasiada película en la posición baja/alto de la bancada	Número “GIROS BAJO/ALTO” demasiado elevado en el programma	Controlen el número de giros configurados en el panel de operador
La velocidad de subida y bajada del carro es demasiado lenta o demasiado rápida	Velocidad carro configurada en valor no correcto	Regulen la velocidad en el panel de operador
La máquina no se para para la introducción del capuchón	Programa de envoltura erróneo	Controlen el número del programa elegido Los programas previstos para la introducción del capuchón son el n. 2 y el n. 4
El carro pone demasiada película en la parte alta de la paleta	Número “GIROS ALTO” demasiado elevado en el programma	Controlen el número de giros configurados en el panel de operador
A final del ciclo de envoltura la paleta no se para en la posición de descarga	Final de carrera posicionado bajo la plataforma	Regulen la distancia entre el detector y la excéntrica de la plataforma (sólo en presencia de interruptor de proximidad)
La plataforma se activa antes de que el prensor entre en contacto con la paleta	Configuración errónea del tiempo de bajada del prensor	Regulen el tiempo de retraso en el panel de operador
A final del ciclo de envoltura el prensor no sube	Válvula nuemática 3/2 - 1/4” Válvula neumática 5/2 - 1/4” Válvula unidireccional 1/4”	Control / Sustitución Control / Sustitución Control / Sustitución
a presión del disco prensor en la paleta resulta excesiva	Regulador de presión	Regulen / Sustituyan
Abriendo el postigo del carro la máquina no se para	Final de carrera de seguridad	Controlen las conexiones y sustituyan el final de carrera de cremallera, si necesario
El disco de la plataforma no resulta estable y/o se para	Cadena demasiado lenta	Regulen el tensionador cadena
La película desliza sobre los rodillos engomados	Rodillos engomados sucios	Limpien con alcohol
Ruido anómalo	Cadena soltada Una o más ruedecillas bajo la plataforma están rotas debido a excesivo desgaste Motorreductor plataforma desgastado	Regulen la tensión o sustituyan la cadena Sustituyan las ruedecillas Sustituyan el reductor
F2 Alarma motor de estiradio previo	Problema mecánico en estirado previo Protección la termal del motor Tablero de estirado previo	Controlen Controlen Controlen y sustituyan
F3 Falta paleta	Fotocélula fuera de la sensibilidad Conexión de la fotocélula Fotocélula	Regulen la sensibilidad Controlen Controlen y sustituyan
F4 Puerta del portabobina abierta	Puerta del portabobina abierta Conexión del interruptor del portillon del portabobina Interruptor del portillon del portabobina	Para cerrar la puerta del portabobina Controlen Controlen y sustituyan
F5 Allarma motor plataforma	Problema mecánico en la placa giratoria Protección la termal del motor Fusible	Controlen Controlen Controlen y sustituyan
F6 Alarma rebobinado correa	Problema mecánico en el carro Paracaídas	Controlen Controlen
F7 Alarma motor enleviamiento carro	Problema mecánico en el carro Protección la termal del motor Fusible	Controlen Controlen Controlen y sustituyan
F8 Presencia obstáculo en la zona de acceso a los alojamientos de la plataforma	Objeto en la zona de acceso a los alojamientos Plataforma no detectada por la fotocélula Alineación de la fotocélula -reflector Conexión de la fotocélula Fotocélula	Quite el objeto Regulen la sensibilidad Alineamiento de la fotocélula -reflector Controlen Controlen y sustituyan
F9 Alarma del detector de límite del carro	Distancia del detector bajo de límite del carro Conexión del detector bajo de límite del carro Detector bajo de límite del carro Distancia del detector superior del límite del carro Conexión del detector superior del límite del carro Detector superior del límite del carro	Regulen la distancia entre el detector y la leva Controlen Controlen y sustituyan Regulen la distancia entre el detector y la leva Controlen Controlen y sustituyan

THIS PAGE IS BLANK

Prove elettriche:
1) continuità del circuito di protezione; 2) resistenza di isolamento; 3) tensione di isolamento. In riferimento EN 60204-1 Par. 20.2, 20.3, 20.4.

Dichiarazione CE di conformità alla Direttiva Macchine 98/37 CE (recepita in Italia con il DPR 459/96)
La conformità alla Direttiva Macchine comprende implicitamente anche la conformità alle seguenti direttive: 73/23/CEE, 89/336/CEE.

Di seguito sono allegate la Dichiarazione di Conformità Ce e il Protocollo Controlli Elettrici.

Electrical Tests:
1) continuity of the protection circuit; 2) insulation resistance; 3) insulation tension. With reference to EN 60204-1 Par. 20.2, 20.3, 20.4.

CE declaration of compliance with the Machines Directive 98/37 CE (acknowledged in Italy with DPR 459/96) Compliance with the Machines Directive implicitly includes also compliance with the following directives: 73/23/CEE, 89/336/CEE.

We have enclosed the CE Declaration of Compliance and the Electrical Tests Protocol.

Elektrische Prufungen:
1) stromschutzdurchgangprufung; 2) isolationswiderstand; 3) isolationspannung. Nanch EN 60204-1 Par. 20.2, 20.3, 20.4.

EG Erklarung fur die Maschinenrichtlinien 98/37 EG (in Italien mit DPR 459/96)
Die Maschinenrichtlinien Erklarung, umfasst auch die Erklarung auf die folgende Richtlinien: 73/23/CEE, 89/336 CEE.

Anschließend sind die Erklarungen und die Elektrischenrufungsprotokoll eingetragen.

Tests électriques :
1) continuité du circuit de protection; 2) résistance d'isolement; 3) tension d'isolement. En référence EN 60204-1 Par. 20.2, 20.3, 20.4.

Déclaration CE de conformité à la Directive Machines 98/37 CE (reprise en Italie par le décret DPR 459/96).
La conformité à la Directive Machines comprend aussi implicitement la conformité aux directives suivantes : 73/23/CEE, 89/336/CEE.

Ci-joint la Déclaration de Conformité Ce et le Protocole Contrôles Electriques.

Pruebas eléctricas:
1) continuidad del circuito de protección; 2) resistencia de aislamiento; 3) tensión de aislamiento.
Con referencia a EN 60206-1 Párr. 20.2, 20.3, 20.4.

Declaración CE de conformidad con la Directiva Máquinas 98/37 CE (adoptada en Italia con el D.P.R - Decreto del Presidente de la República - 459/96).
La conformidad con la Directiva Máquinas comprende implicitamente también la conformidad con las siguientes directivas: 73/23/CEE, 89/336/CEE.

A continuación se adjuntan la Declaración de Conformidad Ce y el protocol de los Controles Eléctricos.

THIS PAGE IS BLANK

M.J. MAILLIS GROUP	9.2 Rev. 3 12-2004 1	Allegati Enclosures Beilagen Annexes Anexos	Schema pneumatico Pneumatic diagram Pneumatischenschema Schéma pneumatique Esquema neumático

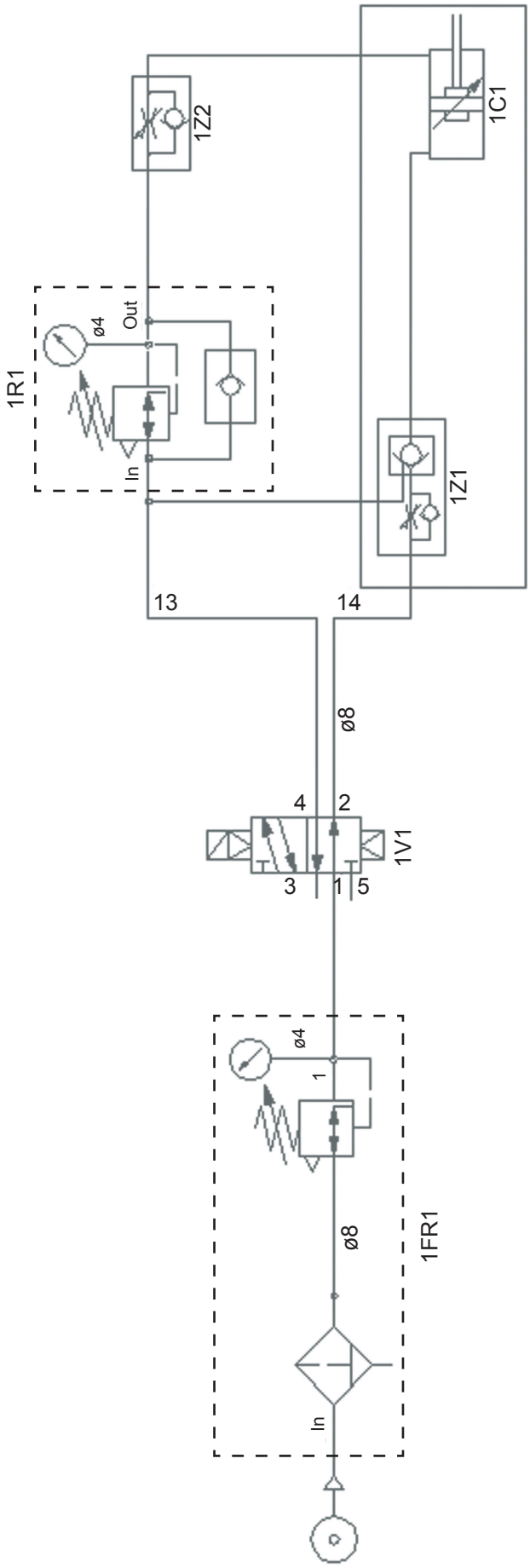

THIS PAGE IS BLANK

Per ordinare i pezzi di ricambio si prega di indicare nell'ordine:
-modello esatto della macchina
-numero di matricola della macchina
-numero della figura del catalogo ricambi in cui compare il pezzo richiesto
-numero di posizione del pezzo richiesto nella figura
-numero di codice del pezzo
-descrizione del pezzo
-quantità desiderata
La macchina viene costantemente migliorata dai progettisti ed il catalogo dei ricambi subisce periodici aggiornamenti. E' indispensabile che ogni ordine di parti di ricambio menzioni il numero di matricola della macchina, leggibile sulla targhetta metallica di identificazione della macchina.
Il costruttore si riserva la facoltà di apportare modifiche alle macchine senza preavviso.

When ordering spare parts, please define each part as follows:
-model of machine
-serial number of machine
-number of the figure in the spare parts catalogue in which the requested part appears
-number of position of the requested part in the figure
-part number
-description
-desired quantity
The machine is constantly revised and improved by our designers. The spare parts catalogue is also periodically updated. it is very important that all the orders of spare parts make reference to the serial number of the machine, which is punched on the metal name plate on the machine
The manufacturer reserves the right to modify the machine at any time without notice.

Bei der Bestellung der Ersatzteile bitte der Reihe nach angeben:
-genaues modell der maschine
-seriennummer der maschine
-nummer der abbildung im ersatzteilkatalog, in der das angeforderte stück abgebildet ist
-positionsnummer des gewünschten teils auf der abbildung
-teil-nummer
-beschreibung des teils
-gewünschte menge
Die maschine wird ständig von unseren entwurfstechnikern verbessert und der ersatzteilkatalog regelmässig aktualisiert. Es ist daher unerlässlich, dass bei jeder bestellung von ersatzteilen die auf dem metallkennschild der maschine angeführte seriennummer der maschine angegeben wird.
Der Hersteller behält sich das Recht vor, ohne Vorankündigung Änderungen an der Maschine vorzunehmen.

Pour commander les pieces de rechange, il est nécessaire d'indiquer dan l'ordre:
-modele exacte de la machine
-numéro d'indentication de la machine
-numéro du tableau dans le catalogue pieces de rechange dans lequel figure la piece demandée
-numéro de position dans le catalogue de la piece demandée
-code de la piece
-description
-quantité désirée
La machine est améliorée constamment par des projetteurs, et le catalogue des piéces de rechange subit périodiquement des mises à jour. Il est donc indispensable que chaque commande mentionne le numéro d'identification de la machine, lisible sur la plaque métallique d'identification de la machine. Le constructor de réserve le droit d'apporter des modifications aux machines sans préavis aucun.

Para pedir las piezas de recambio se ruega que se indique en el orden siguiente:
-modelo exacto de la máquina
-número de la matrícula de la máquina
-número de la figura del catálogo
-número de posición de la pieza solicitada en la figura
-número de código de la pieza
-descripción de la pieza
-cantidad deseada
Los proyectistas mejoran constantemente la máquina y el catálogo de recambios se pone al día periódicamente. Es indispensable que en cada pedido de piezas de recambio se mencione el número de matrícula de la máquina que se encuentra en la placa metálica de identificación de la misma. El constructor se reserva la facultad de modificar las máquinas sin previo aviso.

Sono espressamente esclusi dalla garanzia quelle parti per le quali è pre-visto un normale consumo per usura.

Expressed excluded from this warranty are those parts subject to normal wear by tear.

Die Verschliessteilen sind aus dem Garantiefrist ausgeschlossen.

Les pièces censées d'être soumises à une usure normale sont exclues.

Se excluyen esplicitamente aquellas piezas para las que está previsto un consumo normal.

Pos.	Quantità	Codice	Denominazione
1	1	SBA0006044V	CARRELLO PORTABOB. COMP. SW1 M-SM-FM
2	4	S310195800A	ROTELLA CARRELLO WS100
3	4	S320926993A	RONDELLA /25-16,5 SP.2,5 ZINC. WS100
4	2	S332207492A	PERNO ROTELLA WS100 BRUN.
5	5	S340006293Z	RONDELLA PIANA X VITE M12 ZINC
6	4	S340223393Z	DADO SPEC.AUTOBLOCC. M12 P.1
7	2	S332207592A	PERNO ROTELLA ECCENTRICO WS100 BRUN.
8	1	S320926498A	CORPO FRENO WS100 INOX
9	1	S332208592A	PERNO ROTAZIONE FRENO WS100 BRUN.
10	5	S340012393Z	RONDELLA PIANA X VITE M8 ZINC.
11	1	S340129293Z	VITE TCEI M8X80 ZINC.
12	3	S340028393Z	DADO AUTOBLOCCANTE M8 ZINCATO
13	1	S332208492A	PERNO ATTACCO CINGHIA WS100 BRUN.WS100
14	1	S340091092Z	VITE TCEI M8X80 BR
15	1	S370031898A	MOLLA FRENO WS3
16	1	S440857740A	CAMMA CARRELLO COMP.
17	7	S340006193Z	RONDELLA PIANA X VITE M5 ZINC.
18	2	S340011293Z	VITE TCEI M5X16 ZINCATA
19	1	S340065593Z	RONDELLA TRIPLA X VITE M8 ZINC
20	2	S340058493Z	VITE TCEI M8X16
21	1	SBC0008524	ALBERINO RULLO FOLLE
22	1	SBA0005213	RULLO DI CONTRASTO COMPLETO
23	2	SBC0008523	DISTANZIALE RULLO
24	1	SBC0009450	PIASTRA PORTABOBINA SUP. SW1-M-FM
25	2	S340017593Z	RONDELLA PIANA X VITE M6 ZINC.
26	2	S340000293Z	DADO M6 ZINCATO
27	1	S331910092A	BUSSOLA RULLO WS2
28	1	S4305051ZZZ	PERNO RULLO COMPLETO WS2
29	1	S340180493Z	DADO M12 AUTOBLOCCANTE BASSO
30	1	SBA0009873	RULLO COMPLETO M
31	1	S4304890ZZZ	SUPPORTO CON CUSCINETTO
32	3	S340032993Z	VITE TE M5X16 ZINCATA
33	1	S4304892ZZZ	CONTRASTO FRIZIONE C/SPINA
34	1	S4204333ZZZ	DISCO FRENO INCOLLATO WS2
35	1	S450544993Z	PIATTELLO C/PUNTALINI WS
36	1	S370025193Z	MOLLA FILO /5X43X65 GR.CARREL. AF/WM
37	1	S350235792Z	POMOLO REG.FRIZ GRUP CARR WS
38	1	S350240892Z	BUSSOLA FILETTATA GR.CARRELLO WS
39	1	S3311811ZZZ	SPINA RIBASSATA GR.CARRELLO AF/WM
40	1	S340018892Z	ANELLO X ALBERO 30 BR.
41	1	SBC0009914	SQUADRETTA CATENA P.CAVI
42	2	S340514093A	VITE TRILOBATE M6X12 TESTA TCBCR (TEXTR
43	1	SBC0008060	VITE SPECIALE M20x1
44	1	S321032098A	RONDELLA /80 /20.5 SP.2 INOX
45	1	SBA0005200	FLANGIA PORTABOBINA COMPLETA
46	3	S321205693A	RONDELLA DIAM.40/25,5X2,5 ZINC. RA
47	3	S340010492Z	ANELLO ARRESTO X ALBERO /25 BR
48	1	SBC0008057T	ALBERO PORTABOBINA
49	1	SBA0005198	MANICOTTO PORTABOBINA COMPLETO
50	2	S310071605Z	TAPPO /19

M. J. MAILLIS GROUP	10.2 Rev. 9 11.2012 2	Ricambi Spare Parts Erstazteilen Piéces de Rechange Repuestos	Portabobina "M1" Film reel carriage "M1" Spulenkapsel "M1" Porte-bobine "M1" Porta bobina "M1"

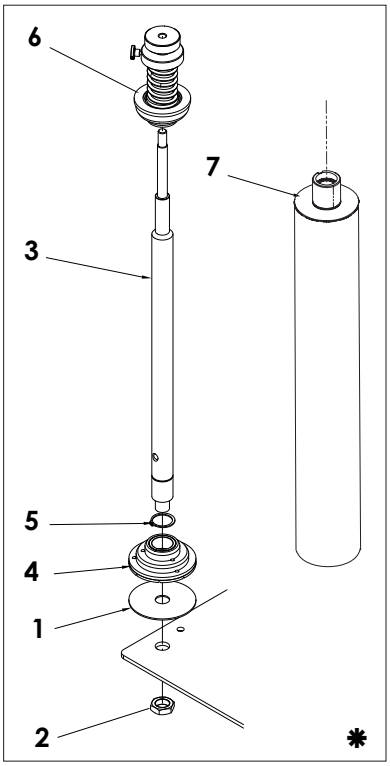

Portabobina per rete
Film reel for net
Netzspulenhalter
Porte bobine pour résille
Porta bobina para red

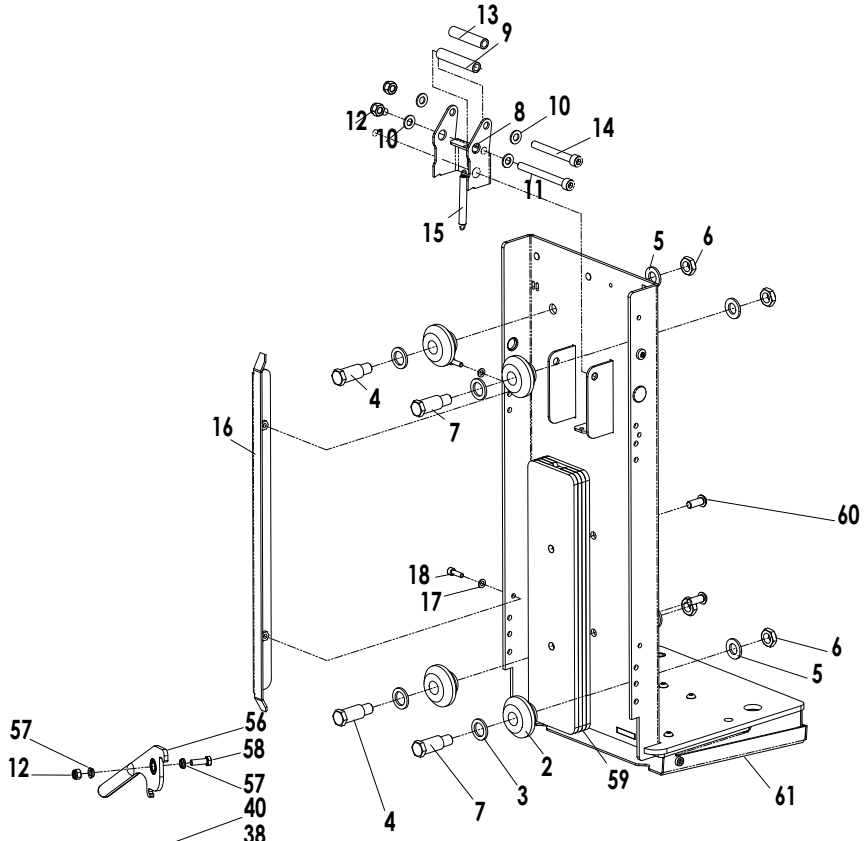

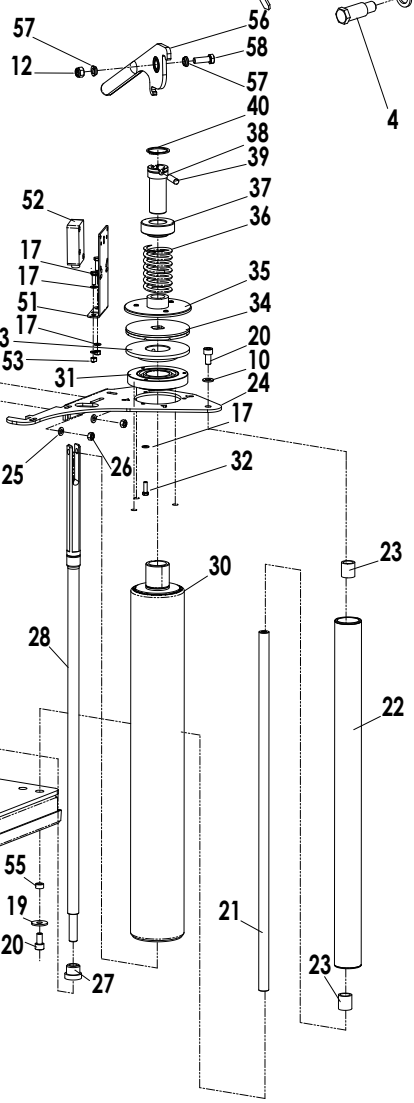

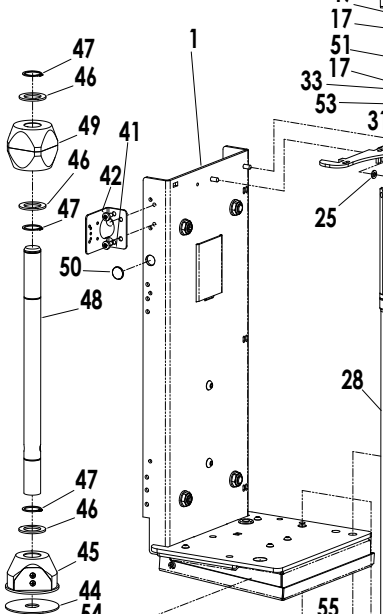

Pos.	Q.tà	Codice	Descrizione
51	1	SBC0000246	SQUADRETTA ATTACCO FOTOCELLULA WS
52	1	SCC0000577	FTC TAST, 2m PNP NO/NC M12 RL31-8-2500
53	2	S340023493Z	DADO M5 ZINCATO BASSA RESIST.
54	1	S320699093A	RONDELLA RULLO A SBALZO APS
55	1	SCA0000857	BRONZINA Ø12/8 SP.5.9mm
56	1	SBA0009201	LEVA SGANCIO COMPLETA
57	2	SBC0014327T	BUSSOLA CUSCINETTO LEVA
58	1	S340005893Z	VITE TE M8X25 ZINCATA
59	1	SBA0010788V	ZAVORRA SALD.
60	2	S340507793A	VITE TBEI M8X20 ZINCATA
61	1	SBA0007174	KIT PANNELLO BASCULANTE SW1 EM-M-FM
✱1	1	S321256098A	DISCO INOX DIAM.95/20.5 SP2 WS
✱2	1	S331496593A	DADO SPECIALE M20X1 APS
✱3	1	SBC0005108	ALBERO PORTABOBINA
✱4	1	SBA0009960	FLANGIA INCOLLATA
✱5	1	S340018892Z	ANELLO X ALBERO 30 BR.
✱6	1	SBA0003455	FLANGIA P/BOBINA SUP.PREMONT.
✱7	1	S4204190ZZZ	RULLO /70 RIVESTITO C/CUSCINETTI

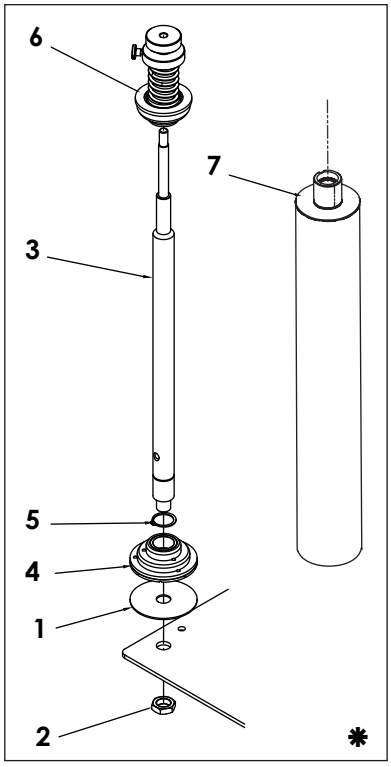

Portabobina per rete
Film reel for net
Netzspulenhalter
Porte bobine pour résille
Porta bobina para red

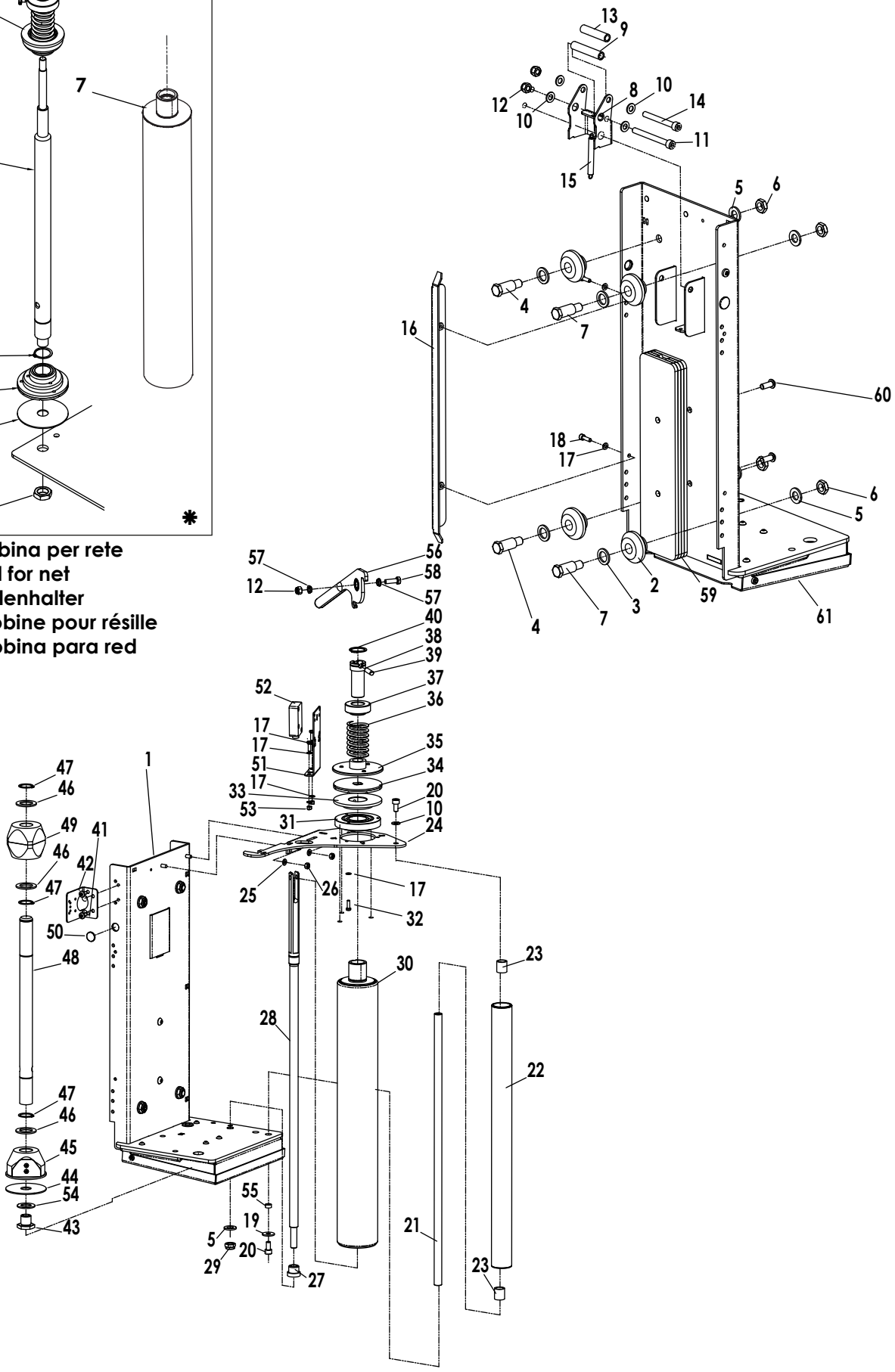

M. J. MAILLIS GROUP	10.3 Rev. 7 07.2011 1	Ricambi Spare Parts Erstazteilen Piéces de Rechange Repuestos	Portabobina "M2" Film reel carriage "M2" Spulenkapsel "M2" Porte-bobine "M2" Porta bobina "M2"

Pos.	Q.tà	Codice	Descrizione
1	6	S340012393Z	RONDELLA PIANA X VITE M8 ZINC.
2	4	S340058493Z	VITE TCEI M8X16 ZINCATA
3	2	SBC0008524T	ALBERINO RULLO FOLLE
4	2	SBA0005213	RULLO DI CONTRASTO COMPLETO
5	4	SBC0008523T	DISTANZIALE RULLO
6	2	S340017593Z	RONDELLA PIANA X VITE M6 ZINC.
7	2	S340000293Z	DADO M6 ZINCATO
8	1	SBC0008060T	VITE SPECIALE M20x1
9	1	S321032098A	RONDELLA /80 /20.5 SP.2 INOX
10	1	SBA0005200	FLANGIA PORTABOBINA COMPLETA
11	3	S321205693A	RONDELLA DIAM.40/25,5X2,5 ZINC. RA
12	3	S340010492Z	ANELLO ARRESTO X ALBERO /25 BR
13	1	SBC0008057T	ALBERO PORTABOBINA
14	1	SBA0005198	MANICOTTO PORTABOBINA COMPLETO
15	1	SBC0000246	SQUADRETTA ATTACCO FOTOCELLULA WS
16	1	S380808900A	FTC TASTEGGIO CONN. M12 PNP N.C. TIPO S6R-5-C200-P
16	1	SCC0000577	FTC TAST, 2 m PNP NO/NC M12 RL25-8-2000
17	7	S340006193Z	RONDELLA PIANA X VITE M5 ZINC.
18	5	S340032993Z	VITE TE M5X16 ZINCATA
19	2	S340023493Z	DADO M5 ZINCATO BASSA RESIST.
20	1	S320699093A	RONDELLA RULLO A SBALZO APS
21	1	SBC0009362V	PIASTRA PORTABOBINA SUP. SW2 M-FM
22	2	S340032493Z	VITE TE M8X16 ZINCATA
23	1	S331505593A	COLONNINA ARRESTO CARR. ZINC. APS
24	1	S340000393Z	DADO M8 ZINCATO
25	1	SCA0000857	BRONZINA Ø12/8 SP.5.9mm
26	1	S340065593Z	RONDELLA TRIPLA X VITE M8 ZINC
27	1	SBA0006063V	CARRELLO PORTABOB. COMP. SW2 M-SM-FM
28	1	S331910092A	BUSSOLA RULLO WS2
29	1	S4305051ZZZ	PERNO RULLO COMPLETO WS2
30	1	S340006293Z	RONDELLA PIANA X VITE M12 ZINC
31	1	S340180493Z	DADO M12 AUTOBLOCCANTE BASSO
32	1	SBA0009873	RULLO COMPLETO
33	1	S4304890ZZZ	SUPPORTO CON CUSCINETTO
34	1	S4304892ZZZ	CONTRASTO FRIZIONE C/SPINA
35	1	S4204333ZZZ	DISCO FRENO INCOLLATO WS2
36	1	S450544993Z	PIATTELLO C/PUNTALINI WS
37	1	S370025193Z	MOLLA FILO /5X43X65 GR.CARREL. AF/WM
38	1	S350235792Z	POMOLO REG.FRIZ GRUP CARR WS
39	1	S350240892Z	BUSSOLA FILETTATA GR.CARRELLO WS
40	1	S3311811ZZZ	SPINA RIBASSATA GR.CARRELLO AF/WM
41	1	S340018892Z	ANELLO X ALBERO 30 BR.
42	1	SBA0009201	LEVA SGANCIO COMPLETA
43	1	S340005893Z	VITE M8X25 ZINCATA
44	2	SBC0014327T	BUSSOLA CUSCINETTO LEVA
45	1	S340028393Z	DADO AUTOBLOCCANTE M8 ZINCATO
✱1	1	S321256098A	DISCO INOX DIAM.95/20.5 SP2 WS
✱2	1	S331496593A	DADO SPECIALE M20X1 APS
✱3	1	SBC0005108	ALBERO PORTABOBINA
✱4	1	SBA0009960	FLANGIA INCOLLATA
✱5	1	S340018892Z	ANELLO X ALBERO 30 BR.
✱6	1	SBA0003455	FLANGIA P/BOBINA SUP.PREMONT.
✱7	1	S4204190ZZZ	RULLO /70 RIVESTITO C/CUSCINETTI

M. J. MAILLIS GROUP	10.3 Rev. 7 07.2011 2	Ricambi Spare Parts Ersatzteilen Piéces de Rechange Repuestos	Portabobina "M2" Film reel carriage "M2" Spulenkapsel "M2" Porte-bobine "M2" Porta bobina "M2"

Portabobina per rete
Film reel for net
Netzspulenhalter
Porte bobine pour résille
Porta bobina para red

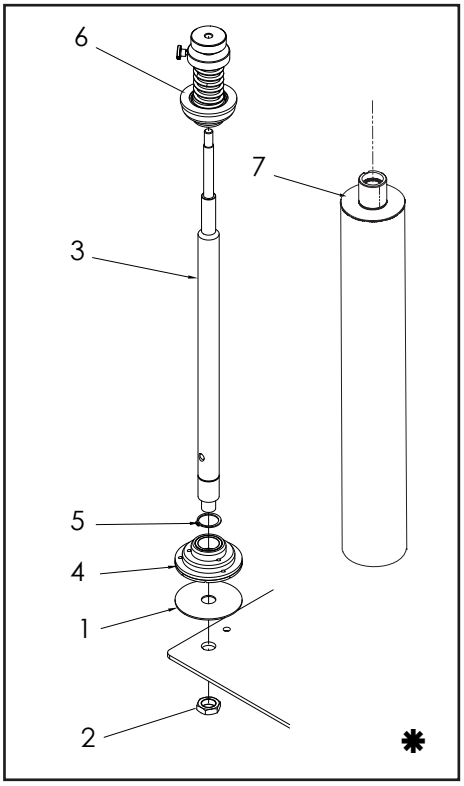

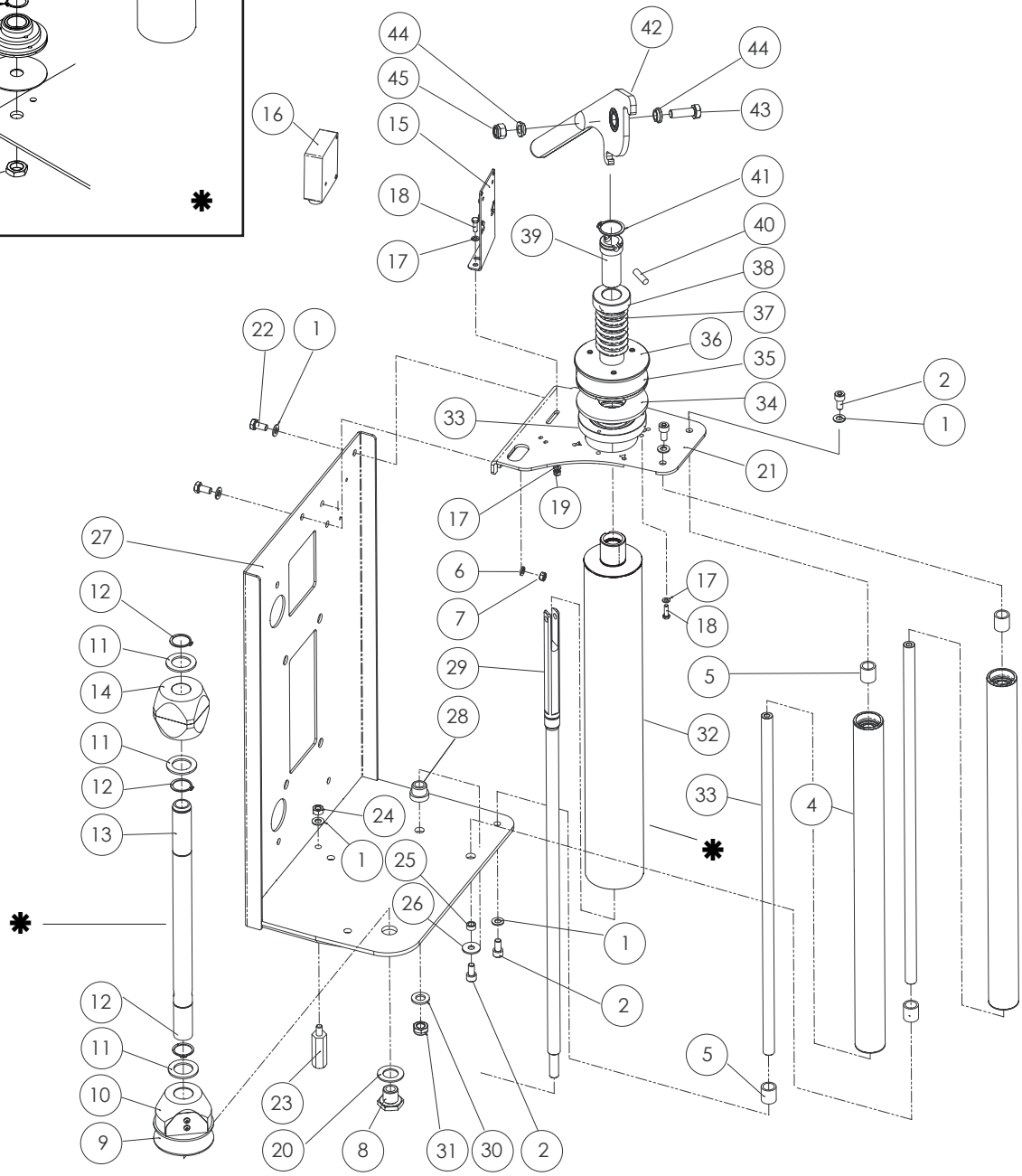

M. J. MAILLIS GROUP	10.4 Rev. 6 03.2010 1	Ricambi Spare Parts Erstazteilen Piéces de Rechange Repuestos	Portabobina "SM1" Film reel carriage "SM1" Spulenkapsel "SM1" Porte-bobine "SM1" Porta bobina "SM1"

Pos.	Q.tà	Codice	Descrizione
1	1	SBA0006044V	CARRELLO PORTABOB. COMP. SW1 M-SM-FM
2	4	S310195800A	ROTELLA CARRELLO WS100
3	4	S320926993A	RONDELLA /25-16,5 SP.2,5 ZINC. WS100
4	2	S332207492A	PERNO ROTELLA WS100 BRUN.
5	5	S340006293Z	RONDELLA PIANA X VITE M12 ZINC
6	4	S340223393Z	DADO SPEC.AUTOBLOCC. M12 P.1
7	2	S332207592A	PERNO ROTELLA ECCENTRICO WS100 BRUN.
8	1	S320926498A	CORPO FRENO WS100 INOX
9	1	S332208592A	PERNO ROTAZIONE FRENO WS100 BRUN.
10	8	S340012393Z	RONDELLA PIANA X VITE M8 ZINC.
11	1	S340129293Z	VITE TCEI M8X80 ZINCATA
12	3	S340028393Z	DADO AUTOBLOCCANTE M8 ZINCATO
13	1	S332208492A	PERNO ATTACCO CINGHIA WS100 BRUN.WS100
14	1	S340091093Z	VITE TCEI M8X70 ZINCATA
15	1	S370031898A	MOLLA FRENO WS3
16	1	S440857700A	CAMMA CARRELLO COMP. WS100
17	12	S340006193Z	RONDELLA PIANA X VITE M5 ZINC.
18	2	S340011293Z	VITE TCEI M5X16 ZINCATA
19	2	S340058493Z	VITE TCEI M8X16 ZINCATA
20	1	S321680100A	PIASTRA PORTABOBINA
21	2	S340017593Z	RONDELLA PIANA X VITE M6 ZINC.
22	2	S340000293Z	DADO M6 ZINCATO
23	1	S332950400A	BUSSOLA RULLO
24	1	S340180493Z	DADO M12 AUTOBLOCCANTE BASSO
25	2	S4304890ZZZ	SUPPORTO CON CUSCINETTO
26	1	S332950500A	PERNO RULLO
27	1	SBA0009892	RULLO PILOTA COMPLETO
28	1	SBC0009454T	BUSSOLA RULLO SW1/SW2 SM-FM PAKLET
29	1	S340044293Z	VITE TE M8X45 ZINCATA
30	1	SBA0009893	RULLO INSEGUITORE COMPLETO
31	1	S332950700A	INGRANAGGIO Z=35 m=2
31	1	S332981700A	INGRANAGGIO Z=30 m=2
31	1	S332981400A	INGRANAGGIO Z=39 m=2
32	1	S3401051ZZZ	LINGUETTA 8X7X25
33	1	S321680600A	RONDELLA
34	1	S332950800A	INGRANAGGIO Z=55 m=2
34	1	S332981500A	INGRANAGGIO Z=51 m=2
34	1	S332981600A	INGRANAGGIO Z=60 m=2
35	1	S321680700A	RONDELLA 2
36	1	SBC0000478	MOLLA DIAM.E.38.4 H.50-FILO 2,7-7 SPIRE
37	3	S380827300A	SPINA CILINDRICA UNI8734-5X18
38	1	S332981100A	FLANGIA PORTA MOLLA E CUSC.
39	2	S3400727ZZZ	SPINA ELASTICA 4 X 16
40	1	S3400185ZZZ	REGGISPINTA 51106
41	1	SBC0000477	MOLLA DIAM.E.42,5-H.30-FILO 4,6-2 SPIRE
42	1	S332981200A	FLANGIA PORTA MOLLA
43	1	S3311811ZZZ	SPINA RIBASSATA GR.CARRELLO AF/WM
44	1	S340018892Z	ANELLO X ALBERO 30 BR.
45	1	SBA0009201	LEVA SGANCIO COMPLETA
46	1	S340005893Z	VITE TE M8X25 ZINCATA
47	2	S332981300A	COLONNINA CARTER
48	4	S340174993Z	VITE TBEI M6X12 ZINC.
49	1	S310227300A	CARTER PER PRESTIRO MECC.
50	8	S340032993Z	VITE TE M5X16 ZINCATA

M. J. MAILLIS GROUP	10.4 Rev. 6 03.2010 2	Ricambi Spare Parts Erstazteilen Piéces de Rechange Repuestos	Portabobina "SM1" Film reel carriage "SM1" Spulenkapsel "SM1" Porte-bobine "SM1" Porta bobina "SM1"

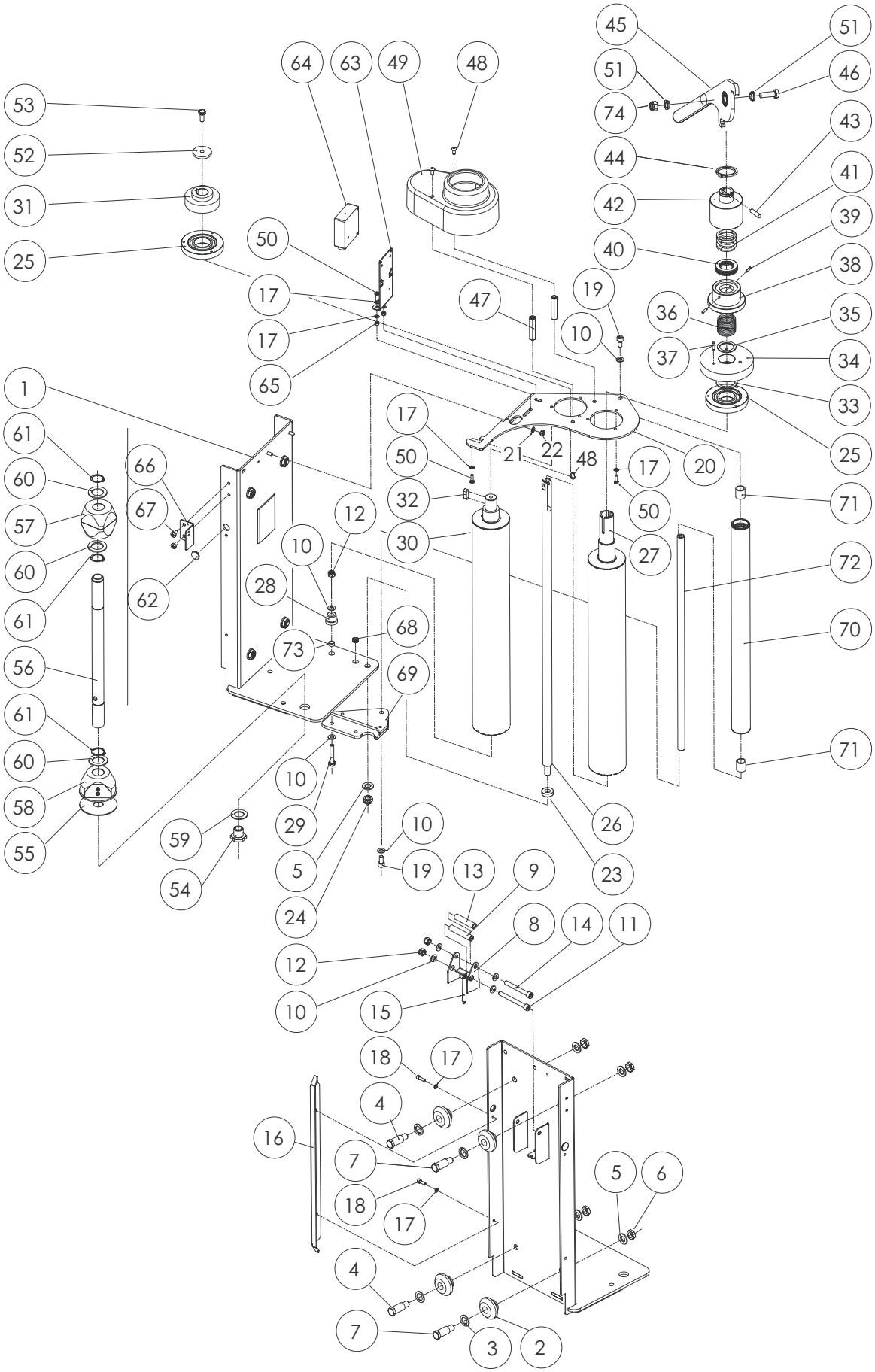

Pos.	Q.tà	Codice	Descrizione
51	2	SBC0014327T	BUSSOLA CUSCINETTO LEVA
52	1	S331802593A	RONDELLA DIAM.8/40 SP WS3/3000
53	1	S340028093Z	VITE TE M8X20 ZINCATA
54	1	SBC0008060T	VITE SPECIALE M20x1
55	1	S321032098A	RONDELLA /80 /20.5 SP.2 INOX
56	1	SBC0008057T	ALBERO PORTABOBINA
57	1	SBA0005198	MANICOTTO PORTABOBINA COMPLETO
58	1	SBA0005200	FLANGIA PORTABOBINA COMPLETA
59	1	S320699093A	RONDELLA RULLO A SBALZO APS
60	3	S321205693A	RONDELLA DIAM.40/25,5X2,5 ZINC. RA
61	3	S340010492Z	ANELLO ARRESTO X ALBERO /25 BR
62	2	S310071605Z	TAPPO /19
63	1	SBC0000246	SQUADRETTA ATTACCO FOTOCELLULA WS
64	1	S380808900A	FTC TASTEGGIO CONN. M12 PNP N.C. TIPO S6R-5-C200-P
64	1	SCC0000577	FTC TAST, 2 m PNP NO/NC M12 RL25-8-2000
65	2	S340023493Z	DADO M5 ZINCATO BASSA RESIST.
66	1	S321669600A	SQUADRETTA ATTACCO CATENA WS
67	2	S340514093A	VITE TRILOBATE M6X12 TESTA TCBCR (TEXTR
68	1	SBC0008011T	BUSSOLA CONICA M6
69	1	SBA0006058	PIASTRA SUPPLEMENTARE COMP. P.B. SM
70	1	SBA0005213	RULLO DI CONTRASTO COMPLETO
71	2	SBC0008523T	DISTANZIALE RULLO
72	1	SBC0008524T	ALBERINO RULLO FOLLE
73	1	SCA0000857	BRONZINA Ø12/8 SP.5.9mm
74	1	S340028393Z	DADO AUTOBLOCCANTE M8 ZINCATO

M. J. MAILLIS GROUP	10.4 Rev. 6 03.2010 4	Ricambi Spare Parts Erstazteilen Piéces de Rechange Repuestos	Portabobina "SM1" Film reel carriage "SM1" Spulenkapsel "SM1" Porte-bobine "SM1" Porta bobina "SM1"

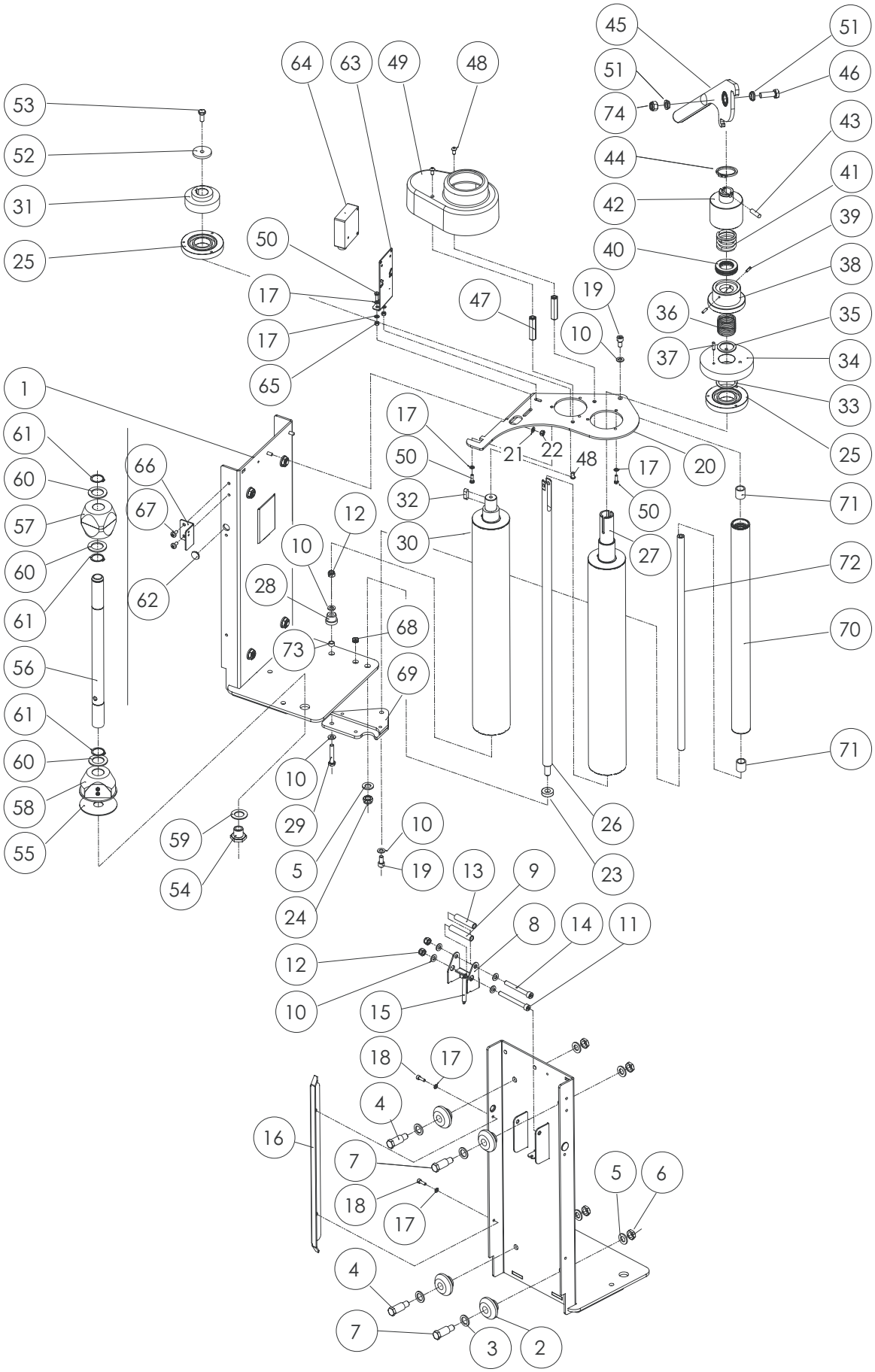

M. J. MAILLIS GROUP	10.5 Rev. 6 03.2010 1	Ricambi Spare Parts Erstazteilen Piéces de Rechange Repuestos	Portabobina "SM2" Film reel carriage "SM2" Spulenkapsel "SM2" Porte-bobine "SM2" Porta bobina "SM2"

Pos.	Q.tà	Codice	Denominazione
1	7	S340012393Z	RONDELLA PIANA X VITE M8 ZINC.
2	2	S340058493Z	VITE TCEI M8X16 ZINCATA
3	1	SBC0008524T	ALBERINO RULLO FOLLE
4	1	SBA0005213	RULLO DI CONTRASTO COMPLETO
5	2	SBC0008523T	DISTANZIALE RULLO
6	2	S340017593Z	RONDELLA PIANA X VITE M6 ZINC.
7	2	S340000293Z	DADO M6 ZINCATO
8	1	SBC0008060T	VITE SPECIALE M20x1
9	1	S321032098A	RONDELLA /80 /20.5 SP.2 INOX
10	1	SBA0005200	FLANGIA PORTABOBINA COMPLETA
11	3	S321205693A	RONDELLA DIAM.40/25,5X2,5 ZINC. RA
12	3	S340010492Z	ANELLO ARRESTO X ALBERO /25 BR
13	1	SBC0008057T	ALBERO PORTABOBINA
14	1	SBA0005198	MANICOTTO PORTABOBINA COMPLETO
15	1	SBC0000246	SQUADRETTA ATTACCO FOTOCELLULA WS
16	1	S380808900A	FTC TASTEGGIO CONN. M12 PNP N.C. TIPO S6R-5-C200-P
16	1	SCC0000577	FTC TAST, 2m PNP NO/NC M12 RL25-8-2000
17	10	S340006193Z	RONDELLA PIANA X VITE M5 ZINC.
18	8	S340032993Z	VITE TE M5X16 ZINCATA
19	2	S340023493Z	DADO M5 ZINCATO BASSA RESIST.
20	1	S320699093A	RONDELLA RULLO A SBALZO APS
21	1	SBC0009542V	PIASTRA PORTABOBINA SUP. SW2 SM
22	2	S340032493Z	VITE TE M8X16 ZINCATA
23	1	S331505593A	COLONNINA ARRESTO CARR. ZINC. APS
24	1	S340000393Z	DADO M8 ZINCATO
25	1	SBA0006063V	CARRELLO PORTABOB. COMP. SW2 M-SM-FM
26	2	S4304890ZZZ	SUPPORTO CON CUSCINETTO
27	1	S3311811ZZZ	SPINA RIBASSATA GR.CARRELLO AF/WM
28	1	S340018892Z	ANELLO X ALBERO 30 BR.
29	1	SBA0009201	LEVA SGANCIO COMPLETA
30	1	S340005893Z	VITE TE M8X25 ZINCATA
31	2	SBC0014327T	BUSSOLA CUSCINETTO LEVA
32	1	SBC0009454T	BUSSOLA RULLO SW1/SW2 SM-FM PAKLET
33	1	SCA0000857	BRONZINA Ø12/8 SP.5.9mm
34	1	S340024293Z	VITE TE M8X40 ZINCATA
35	1	S340028393Z	DADO AUTOBLOCCANTE M8 ZINCATO
36	1	SBA0009893	RULLO INSEGUITORE COMPLETO
37	1	S3401051ZZZ	LINGUETTA 8X7X25
38	1	S332950700A	INGRANAGGIO Z=35 m=2
38	1	S332981700A	INGRANAGGIO Z=30 m=2
38	1	S332981400A	INGRANAGGIO Z=39 m=2
39	1	S331802593A	RONDELLA DIAM.8/40 SP WS3/3000
40	1	S340028093Z	VITE TE M8X20 ZINCATA
41	1	S340006293Z	RONDELLA PIANA X VITE M12 ZINC
42	1	S332950500A	PERNO RULLO
43	1	S332950400A	BUSSOLA RULLO
44	1	S340180493Z	DADO M12 AUTOBLOCCANTE BASSO
45	1	SBA0009892	RULLO PILOTA COMPLETO
46	1	S321680600A	RONDELLA
47	1	SBC0000478	MOLLA DIAM.E.38.4 H.50-FILO 2,7-7 SPIRE
48	1	S332981100A	FLANGIA PORTA MOLLA E CUSC.
49	3	S380827300A	SPINA CILINDRICA UNI8734-5X18
50	1	S321680700A	RONDELLA 2

M. J. MAILLIS GROUP	10.5 Rev. 6 03.2010 2	Ricambi Spare Parts Erstazteilen Piéces de Rechange Repuestos	Portabobina "SM2" Film reel carriage "SM2" Spulenkapsel "SM2" Porte-bobine "SM2" Porta bobina "SM2"

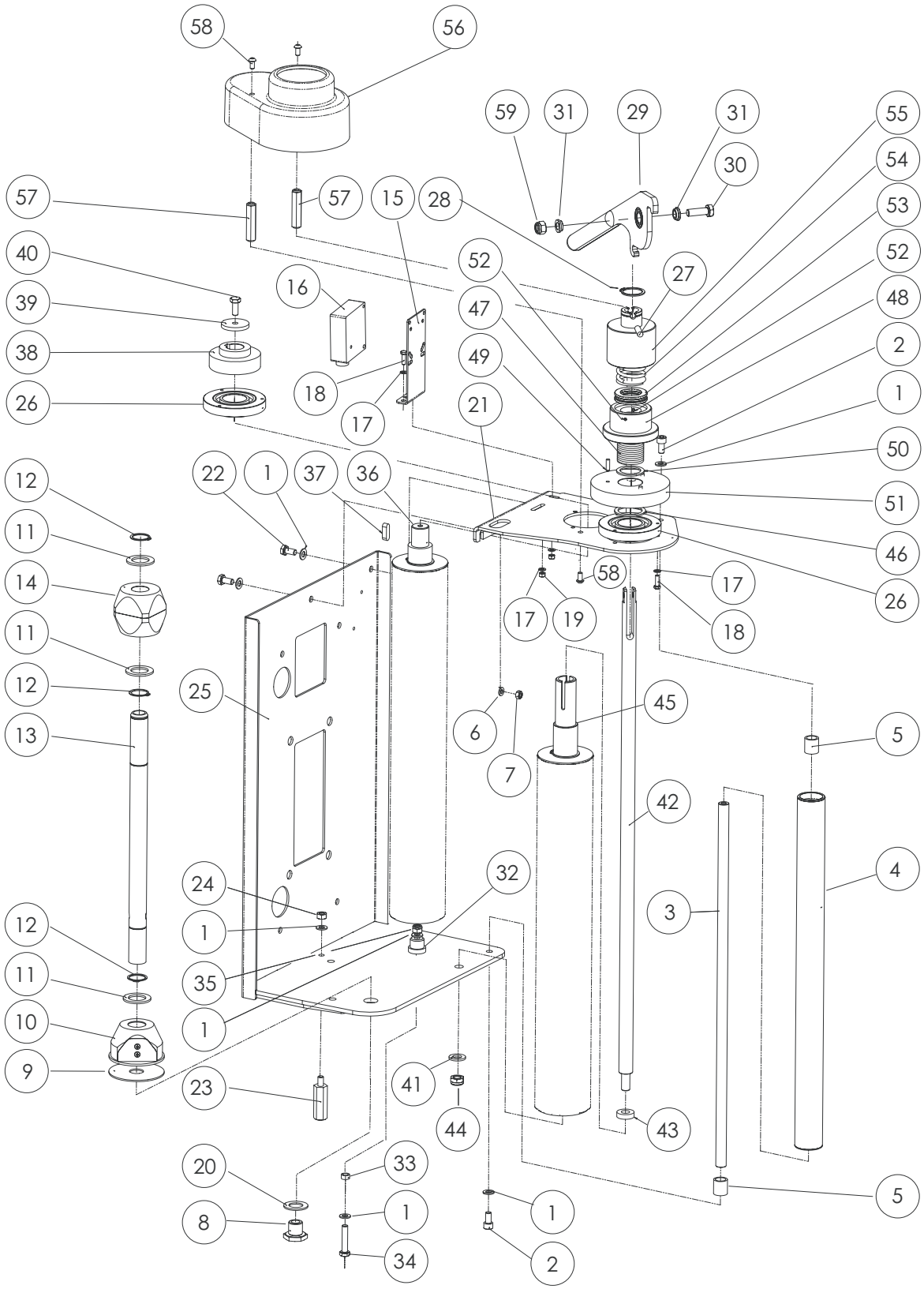

Pos.	*Q.tà*	*Codice*	*Denominazione*
51	1	S332950800A	INGRANAGGIO Z=55 m=2
51	1	S332981500A	INGRANAGGIO Z=51 m=2
51	1	S332981600A	INGRANAGGIO Z=60 m=2
52	2	S3400727ZZZ	SPINA ELASTICA 4 X 16
53	1	S3400185ZZZ	REGGISPINTA 51106
54	1	SBC0000477	MOLLA DIAM.E.42,5-H.30-FILO 4,6-2 SPIRE
55	1	S332981200A	FLANGIA PORTA MOLLA
56	1	S310227300A	CARTER PER PRESTIRO MECC.
57	2	S332981300A	COLONNINA CARTER
58	4	S340174993Z	VITE TBEI M6X12 ZINC.
59	1	S340028393Z	DADO AUTOBLOCCANTE M8 ZINCATO

M. J. MAILLIS GROUP	10.5 Rev. 6 03.2010 4	Ricambi Spare Parts Erstazteilen Piéces de Rechange Repuestos	Portabobina "SM2" Film reel carriage "SM2" Spulenkapsel "SM2" Porte-bobine "SM2" Porta bobina "SM2"

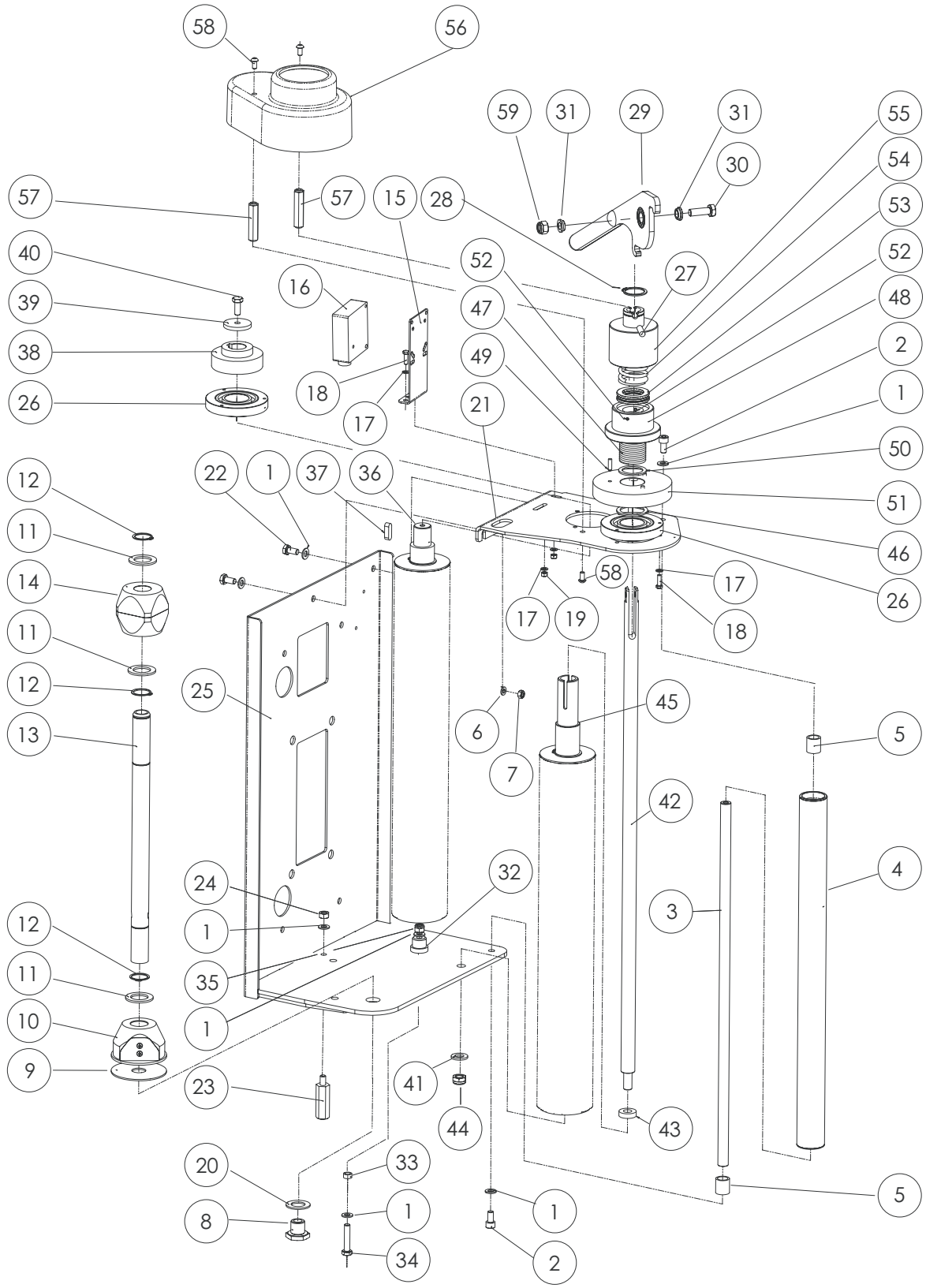

M. J. MAILLIS GROUP	10.6 Rev. 5 03.2010 1	Ricambi Spare Parts Ersatzteilen Piéces de Rechange Repuestos	Portabobina "FM1" Film reel carriage "FM1" Spulenkapsel "FM1" Porte-bobine "FM1" Porta bobina "FM1"

Pos.	Q.tà	Codice	Denominazione
1	1	SBA0006044V	CARRELLO PORTABOB. COMP. SW1 M-SM-FM
2	4	S310195800A	ROTELLA CARRELLO WS100
3	4	S320926993A	RONDELLA /25-16,5 SP.2,5 ZINC. WS100
4	2	S332207492A	PERNO ROTELLA WS100 BRUN.
5	4	S340006293Z	RONDELLA PIANA X VITE M12 ZINC
6	4	S340223393Z	DADO SPEC.AUTOBLOCC. M12 P.1
7	2	S332207592A	PERNO ROTELLA ECCENTRICO WS100 BRUN.
8	1	S320926498A	CORPO FRENO WS100 INOX
9	1	S332208592A	PERNO ROTAZIONE FRENO WS100 BRUN.
10	7	S340012393Z	RONDELLA PIANA X VITE M8 ZINC.
11	1	S340129293Z	VITE TCEI M8X80 ZINCATA
12	3	S340028393Z	DADO AUTOBLOCCANTE M8 ZINCATO
13	1	S332208492A	PERNO ATTACCO CINGHIA WS100 BRUN.WS100
14	1	S340091092Z	VITE TCEI M8X70 BRUNITA
15	1	S370031898A	MOLLA FRENO WS3
16	1	S440857700A	CAMMA CARRELLO COMP. WS100
17	14	S340006193Z	RONDELLA PIANA X VITE M5 ZINC.
18	2	S340011293Z	VITE TCEI M5X16 ZINCATA
19	1	S340065593Z	RONDELLA TRIPLA X VITE M8 ZINC
20	2	S340058493Z	VITE TCEI M8X16 ZINCATA
21	1	SBC0008524T	ALBERINO RULLO FOLLE
22	1	SBA0005213	RULLO DI CONTRASTO COMPLETO
23	2	SBC0008523T	DISTANZIALE RULLO
24	1	SBC0009450V	PIASTRA PORTABOBINA SUP. SW1-M-FM
25	2	S340017593Z	RONDELLA PIANA X VITE M6 ZINC.
26	2	S340000293Z	DADO M6 ZINCATO
27	1	S321669600A	SQUADRETTA ATTACCO CATENA WS
28	2	S340514093A	VITE TRILOBATE M6X12 TESTA TCBCR (TEXTR
29	1	SBC0008060T	VITE SPECIALE M20x1
30	1	S321032098A	RONDELLA /80 /20.5 SP.2 INOX
31	1	SBA0005200	FLANGIA PORTABOBINA COMPLETA
32	3	S321205693A	RONDELLA DIAM.40/25,5X2,5 ZINC. RA
33	3	S340010492Z	ANELLO ARRESTO X ALBERO /25 BR
34	1	SBC0008057T	ALBERO PORTABOBINA
35	1	SBA0005198	MANICOTTO PORTABOBINA COMPLETO
36	2	S310071605Z	TAPPO /19
37	1	SBC0000246	SQUADRETTA ATTACCO FOTOCELLULA WS
38	1	S380808900A	FTC TASTEGGIO CONN. M12 PNP N.C. TIPO S6R-5-C200-P
38	1	SCC0000577	FTC TAST, 2 m P NP NO/NC M12 RL25-8-2000
39	2	S340032993Z	VITE TE M5X16 ZINCATA
40	6	S340023493Z	DADO M5 ZINCATO BASSA RESIST.
41	1	SBC0009454T	BUSSOLA RULLO SW1/SW2 SM-FM PAKLET
42	1	S340017793A	VITE TCEI M8X40 ZINCATA TUTTO FILETTO
43	1	SBA0009883	RULLO COMPLETO
44	1	S332305981A	CANOT FRENO WS LAV PARTIC
45	1	S332306393A	DISTANZIALE ARRESTO RULLO WS ZINC.
46	1	SBA0006068	FLANGIA C//CUSCINETTO SW PAKLET
47	1	S340019192Z	ANELLO ARRESTO X FORO 47
48	2	S321006883A	CONTRODISCO FRENO BURATTATO
49	1	S4204332ZZZ	DISCO-FRENO INCOLLATO WS
50	1	S450544893Z	PIATTELLO C/PUNTALINI WS
51	1	SBA0001946	ELETTROMAGNETE PREMONTATO PAKLET
52	4	S340224593Z	VITE TCEI M5X65 ZINCATA
53	1	S320699093A	RONDELLA RULLO A SBALZO APS
54	2	SCA0000857	BRONZINA Ø12/8 SP.5.9mm

M. J. MAILLIS GROUP	10.6 Rev. 5 03.2010 2	Ricambi Spare Parts Ersatzteilen Piéces de Rechange Repuestos	Portabobina "FM1" Film reel carriage "FM1" Spulenkapsel "FM1" Porte-bobine "FM1" Porta bobina "FM1"

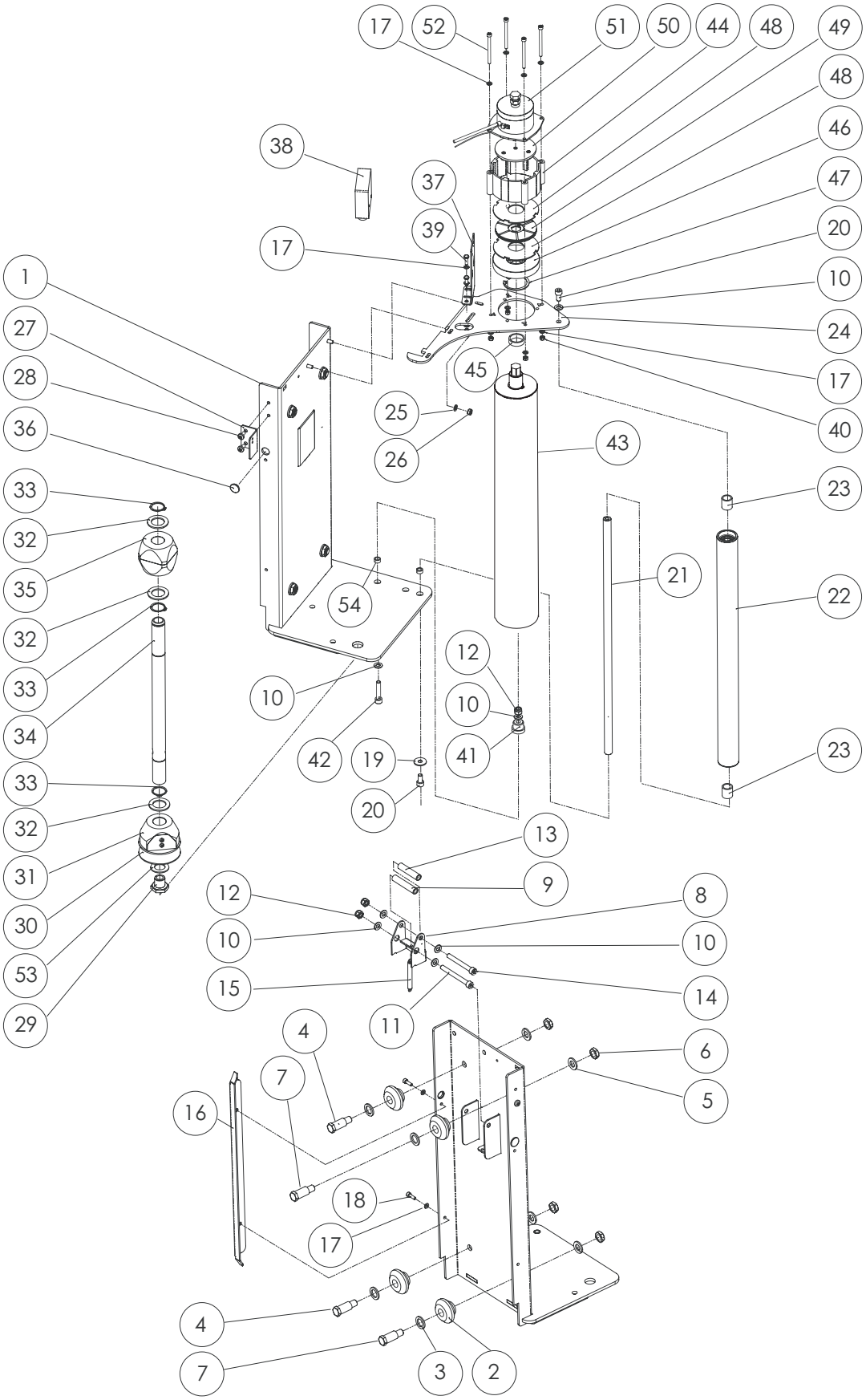

M. J. MAILLIS GROUP	10.6a Rev. 1 03.2010 1	Ricambi Spare Parts Erstazteilen Piéces de Rechange Repuestos	Portabobina "FM2" Film reel carriage "FM2" Spulenkapsel "FM2" Porte-bobine "FM2" Porta bobina "FM2"

Pos.	*Q.tà*	*Codice*	*Denominazione*
1	1	SBA0006063V	CARRELLO PORTABOB. COMP. SW2 M-SM-FM
2	8	S340012393Z	RONDELLA PIANA X VITE M8 ZINC.
3	4	S340058493Z	VITE TCEI M8X16 ZINCATA
4	2	SBC0008524T	ALBERINO RULLO FOLLE
5	2	SBA0005213	RULLO DI CONTRASTO COMPLETO
6	4	SBC0008523T	DISTANZIALE RULLO
7	2	S340017593Z	RONDELLA PIANA X VITE M6 ZINC.
8	2	S340000293Z	DADO M6 ZINCATO
9	1	SBC0008060T	VITE SPECIALE M20x1
10	1	S321032098A	RONDELLA /80 /20.5 SP.2 INOX
11	1	SBA0005200	FLANGIA PORTABOBINA COMPLETA
12	3	S321205693A	RONDELLA DIAM.40/25,5X2,5 ZINC. RA
13	3	S340010492Z	ANELLO ARRESTO X ALBERO /25 BR
14	1	SBC0008057T	ALBERO PORTABOBINA
15	1	SBA0005198	MANICOTTO PORTABOBINA COMPLETO
16	1	SBC0000246	SQUADRETTA ATTACCO FOTOCELLULA WS
17	1	S380808900A	FTC TASTEGGIO CONN. M12 PNP N.C. TIPO S6R-5-C200-P
17	1	SCC0000577	FTC TAST, 2m PNP NO/NC M12 RL25-8-2000
18	12	S340006193Z	RONDELLA PIANA X VITE M5 ZINC.
19	2	S340032993Z	VITE TE M5X16 ZINCATA
20	2	S340023493Z	DADO M5 ZINCATO BASSA RESIST.
21	1	SBC0009454T	BUSSOLA RULLO SW1/SW2 SM-FM PAKLET
22	1	S340017793A	VITE TCEI M8X40 ZINCATA TUTTO FILETTO
23	1	S340028393Z	DADO AUTOBLOCCANTE M8 ZINCATO
24	1	SBA0009883	RULLO COMPLETO
25	1	S332305981A	CANOT FRENO WS LAV PARTIC
26	1	S332306393A	DISTANZIALE ARRESTO RULLO WS ZINC.
27	1	SBA0006068	FLANGIA C//CUSCINETTO SW PAKLET
28	1	S340019192Z	ANELLO ARRESTO X FORO 47
29	2	S321006883A	CONTRODISCO FRENO BURATTATO
30	1	S4204332ZZZ	DISCO-FRENO INCOLLATO WS
31	1	S450544893Z	PIATTELLO C/PUNTALINI WS
32	1	SBA0001946	ELETTROMAGNETE PREMONTATO PAKLET
33	1	S320699093A	RONDELLA RULLO A SBALZO APS
34	1	SBC0009362V	PIASTRA PORTABOBINA SUP. SW2 M-FM
35	2	S340032493Z	VITE TE M8X16 ZINCATA
36	1	S331505593A	COLONNINA ARRESTO CARR. ZINC. APS
37	1	S340000393Z	DADO M8 ZINCATO
38	2	SCA0000857	BRONZINA Ø12/8 SP.5.9mm
39	4	S340224593Z	VITE TCEI M5X65 ZINCATA
40	4	S340002393Z	DADO M5 ZINCATO
41	1	S340065593Z	RONDELLA TRIPLA X VITE M8 ZINC

M. J. MAILLIS GROUP	10.6a Rev. 1 03.2010 2	Ricambi Spare Parts Erstazteilen Piéces de Rechange Repuestos	Portabobina "FM2" Film reel carriage "FM2" Spulenkapsel "FM2" Porte-bobine "FM2" Porta bobina "FM2"

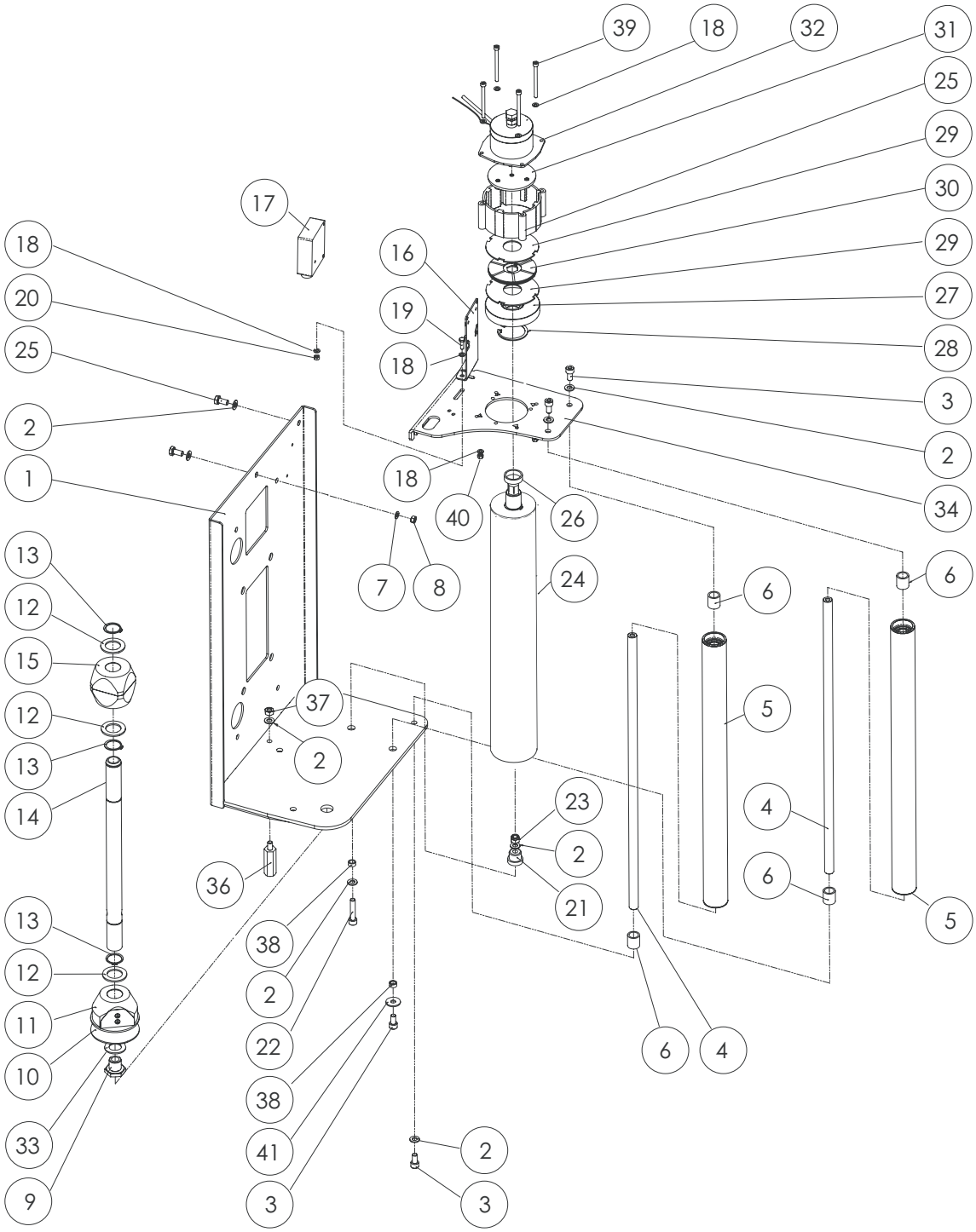

M. J. MAILLIS GROUP	10.7 Rev. 1 11-2012 1	Ricambi Spare Parts Erstazteilen Piéces de Rechanges Repuestos	Portabobina ''EM-1'' Film reel carriage ''EM-1'' Spulenkapsel ''EM-1'' Porte-bobine ''EM-1'' Portabobina ''EM-1''

Pos.	Quantità	Codice	Denominazione
1	1	SBA0006044V	CARRELLO PORTABOB. COMP. SW1 M-SM-FM
2	4	S310195800A	ROTELLA CARRELLO WS100
3	4	S320926993A	RONDELLA /25-16,5 SP.2,5 ZINC. WS100
4	2	S332207492A	PERNO ROTELLA WS100 BRUN.
5	4	S340006293Z	RONDELLA PIANA X VITE M12 ZINC
6	4	S340223393Z	DADO SPEC.AUTOBLOCC. M12 P.1
7	2	S332207592A	PERNO ROTELLA ECCENTRICO WS100 BRUN.
8	1	S320926498A	CORPO FRENO WS100 INOX
9	1	S332208592A	PERNO ROTAZIONE FRENO WS100 BRUN.
10	4	SCA0000044	ROSETTA ELASTICA 8.4x14.4 ERRATO
11	1	S340129293Z	VITE TCEI M8X80 ZINCATA
12	2	S340028393Z	DADO AUTOBLOCCANTE M8 BASSO ZINCATO
13	1	S332208492A	PERNO ATTACCO CINGHIA WS100 BRUN.WS100
14	1	S340091093Z	VITE TCEI M8X70 ZINC.
15	1	S370031898A	MOLLA FRENO WS3
16	1	S440857740A	CAMMA CARRELLO COMP.
17	6	S340006193Z	RONDELLA PIANA X VITE M5 ZINC.
18	2	S340011293Z	VITE TCEI M5X16 ZINCATA
19	2	S340017592Z	RONDELLA PIANA X VITE M6 BRUN.
20	2	S340023593Z	DADO M6 ZINCATO A BASSA RESIST
21	1	S321669600A	SQUADRETTA ATTACCO CATENA WS
22	2	S340514093A	VITE TRILOBATE M6X12 TESTA TCBCR (TEXTR
23	1	S321256098A	DISCO INOX DIAM.95/20.5 SP2 WS
24	1	S310094100B	DISCO FRIZ IN FERODO GR.CARR AF/WM
25	1	SBA0003457	FLANGIA INF. C/BRONZINA
26	1	SBC0005108	ALBERO PORTABOBINA
27	3	S340015492A	GRANO M5X8 BR.
28	1	S331496593A	DADO SPECIALE M20X1 APS
29	1	S340018892Z	ANELLO X ALBERO 30 BR.
30	1	SBA0003455	FLANGIA P/BOBINA SUP.PREMONT.
31	1	SBC0005104V	MENSOLA SUPPORTO FOTOCELLULA
32	2	S340012393Z	RONDELLA PIANA X VITE M8 ZINC.
33	2	S340058493Z	VITE TCEI M8X16
34	2	S310071605Z	TAPPO /19
35	1	SCC0000852	FTC TAST, 2m 24VAC/DC NO+TIMER RLK39
36	1	SBC0000246	SQUADRETTA ATTACCO FOTOCELLULA WS
37	2	S340023493Z	DADO M5 ZINCATO BASSA RESIST.
38	2	S340031893Z	VITE TCEI M5X12 ZINCATA
39	1	SBA0005213	RULLO DI CONTRASTO COMPLETO
40	2	SBC0008523	DISTANZIALE RULLO
41	1	SBC0008524	ALBERINO RULLO FOLLE
42	1	SBA0010788V	ZAVORRA SALD.
43	2	S340507793A	VITE TBEI M8X20 ZINCATA

M. J. MAILLIS GROUP	10.7 Rev. 1 11.2012 2	Ricambi Spare Parts Erstazteilen Piéces de Rechanges Repuestos	Portabobina ''EM-1'' Film reel carriage '''EM-1'' Spulenkapsel ''EM-1'' Porte-bobine ''EM-1'' Porta bobina ''EM-1''

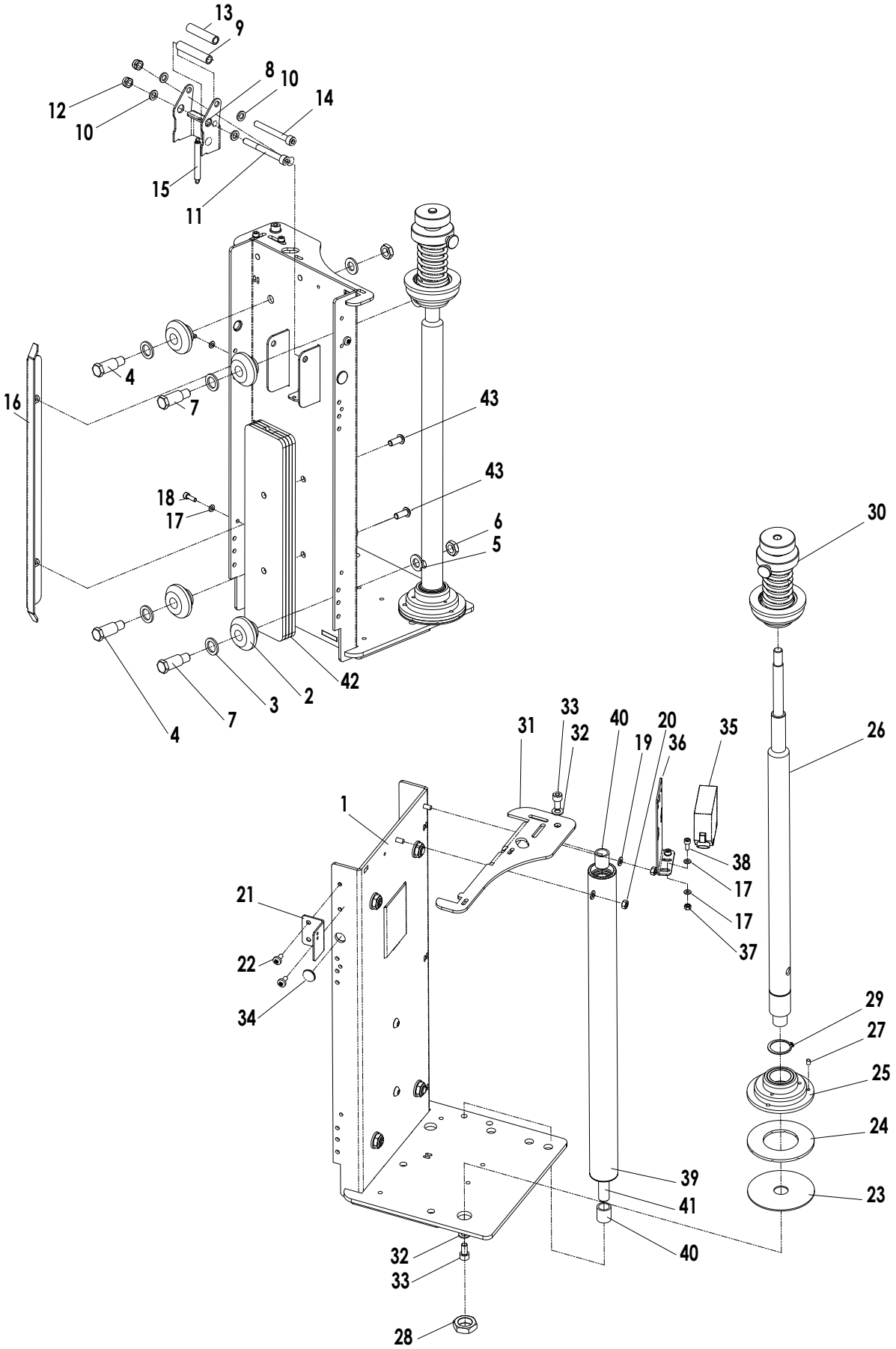

Pos.	Quantità	Codice	Denominazione
1	4	S340012393Z	RONDELLA PIANA X VITE M8 ZINC.
2	2	S340058493Z	VITE TCEI M8X16
3	1	SBC0008524	ALBERINO RULLO FOLLE
4	1	SBA0005213	RULLO DI CONTRASTO COMPLETO
5	2	SBC0008523	DISTANZIALE RULLO
6	2	S340017593Z	RONDELLA PIANA X VITE M6 ZINC.
7	2	S340000293Z	DADO M6 ZINCATO
8	1	SBC0000246	SQUADRETTA ATTACCO FOTOCELLULA WS
9	1	SCC0000577	FTC TAST, 2m PNP NO/NC M12 RL31-8-2500
10	4	S340006193Z	RONDELLA PIANA X VITE M5 ZINC.
11	2	S340032993Z	VITE TE M5X16 ZINCATA
12	2	S340023493Z	DADO M5 ZINCATO BASSA RESIST.
13	1	SBC0016337V	PIASTRA PORTABOBINA SUP. SW2 EM
14	2	S340032493Z	VITE TE M8X16 ZINCATA
15	1	SBA0006063	CARRELLO PORTABOB. COMP. SW2 M-SM-FM
16	1	S331496593A	DADO SPECIALE M20X1 APS
17	1	S320699093A	RONDELLA RULLO A SBALZO APS
18	1	SBC0005108	ALBERO PORTABOBINA
19	1	S321256098A	DISCO INOX DIAM.95/20.5 SP2 WS
20	1	S310094100B	DISCO FRIZ IN FERODO GR.CARR AF/WM
21	1	SBA0003457	FLANGIA INF. C/BRONZINA
22	3	S340015492A	GRANO M5X8 BR.
23	1	S340018892Z	ANELLO X ALBERO 30 BR.
24	1	SBA0003455	FLANGIA P/BOBINA SUP.PREMONT.

M. J. MAILLIS GROUP	10.7 Rev. 0 07.2011 4	Ricambi Spare Parts Erstazteilen Piéces de Rechanges Repuestos	Portabobina ''EM-2'' Film reel carriage ''EM-2'' Spulenkapsel ''EM-2'' Porte-bobine ''EM-2'' Porta bobina ''EM-2''

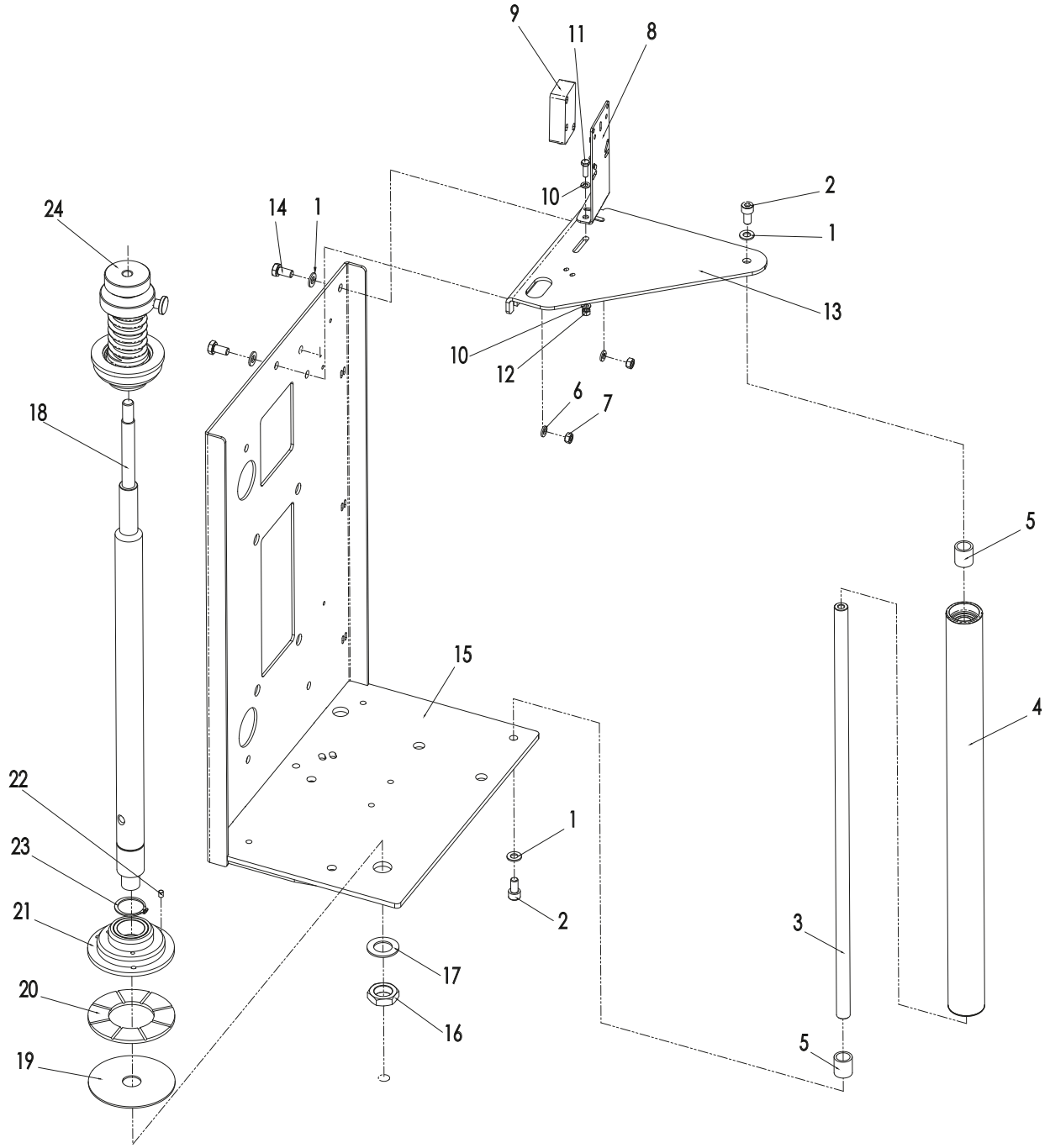

Pos.	Quantità	Codice	Denominazione
1	1	SBC0018212T	PIASTRA INFERIORE
2	1	SBC0017469T	PIASTRA SUPERIORE
3	1	SBA0010853	BRACCIO BALLERINO PREMONT.
4	2	SBC0017894T	PIATTO INF. CERNIERA 5MCAR00818
5	1	SBC0017491T	TIRANTE RINFORZO 5MCAR00086
6	1	SCA0000483	W-0MROL00042 RULLO DI PRESTIRO 2 5/8"
7	1	SCA0000484	W-0MROL00028 RULLO DI PRESTIRO 3 1/2"
8	2	SCA0000489	W-0MHDW00025 BOCCOLA BALLERINO
9	1	SCA0000429	Serratura per portabob. "RA Wulftec"
10	1	SBC0017490T	W-5MCAR00088 DISTANZIALE INF BALLERINO
11	4	SBC0017500T	COLONNINA CARTER 5MCAR00257
12	1	SBC0017485T	COLONNINA TENDITORE
13	1	SBC0017486T	BRACCETTO TENDITORE 5MCAR00091
14	1	SBA0010590T	W-6MCAR00030 COLLARE MOLLA BALLERINO
15	1	SBC0017489T	W-5MCAR00093 DISTANZIALE SUP BALLERINO
16	1	SCA0000490	W-EA 0MHDW00135 MOLLA PORTAB. SX
17	4	SCA0000485	W-0MFST00028 ANELLO ELASTICO ESP. 5/8"
18	2	SCA0001496	LINGUETTA 4.76x4.76x53.9 UNI 6604A
19	2	SCA0001452	DADO ESAGON. UNC 3/8" ZINC.
20	4	SCA0001489T	VITI TE ASA UNC 1/4x3/4 ZINC.
21	1	SCA0001455	VITE TCEI GAMBO RETTIFIC. M6x10 BRUN.
22	1	SCA0000488	W-5MHDW00042 PARACOLPI SPORTELLO
23	1	SBA0010284	SET ASSE PORTABOBINA STD. Ø75
24	1	SBC0016524	SQUADRETTA MICRO SPORTELLO
25	1	SCC0001699	FINECORSA DI SICUREZZA 1 NC "IMP 1"
26	1	SBA0003818	PIASTRA INTERFACCIA SALD.
27	9	S340220592Z	RANELLA DI SAFETY "S" (SCHNORR) /8 F144
28	1	SCA0000491	W-0MHDW00099 SERRATURA PORTAB. SX
29	1	S340526300A	RUOTA FOLLE FENNER OMBRG00060
30	1	SBA0010584	SPORTELLO PREMONTATO
31	2	SBC0007351	RONDELLA Ø8.5-16 SP.1
32	24	S340017593Z	RONDELLA PIANA X VITE M6 ZINC.
33	6	S340002693Z	VITE TE M6X16 ZINCATA
34	2	S340032493Z	VITE TE M8X16 ZINCATA
35	24	S340012393Z	RONDELLA PIANA X VITE M8 ZINC.
36	1	S340107693Z	RONDELLA TRIPLA X VITE M10 ZIN
37	1	S340220692Z	RANELLA DI SAFETY "S" (SCHNORR) /10 F14
38	1	S340023593Z	DADO M6 ZINCATO A BASSA RESIST
39	4	S340004393Z	RONDELLA PIANA X VITE M4 ZINC.
40	2	S340014293Z	VITE TCEI M4X25 ZINCATA
41	4	S340000193Z	DADO M4 ZINCATO
42	9	S340006193Z	RONDELLA PIANA X VITE M5 ZINC.
43	3	S340011293Z	VITE TCEI M5X16 ZINCATA
44	6	S340002393Z	DADO M5 ZINCATO
45	1	S340032193Z	VITE TE M10X20 ZINCATA
46	8	S340028093Z	VITE TE M8X20 ZINCATA
47	1	SBC0017970T	SPINTORE DOPPIA SERRAT.
48	4	SCA0001497	SUPPORTO A FLANGIA SBPFL 204.12
49	12	S340000393Z	DADO M8 ZINCATO
50	9	S340005893Z	VITE TE M8X25 ZINCATA
51	1	S340066993Z	VITE TSVEI M8X35 ZINCATA
52	1	S340028393Z	DADO AUTOBLOCCANTE M8 ZINCATO
53	1	S340005393Z	VITE TSVEI M6X16 ZINCATA
54	1	SCA0000636	Puleggia 40L50
55	1	SCA0000627	Puleggia 13L50
56	1	SCA0000635	Puleggia 32L50

M. J. MAILLIS GROUP	10.8 Rev. 0 04.2011 2	Ricambi Spare Parts Erstazteilen Piéces de Rechanges Repuestos	Portabobina ''PWS'' Film reel carriage ''PWS'' Spulenkapsel ''PWS'' Porte-bobine ''PWS'' Porta bobina ''PWS''

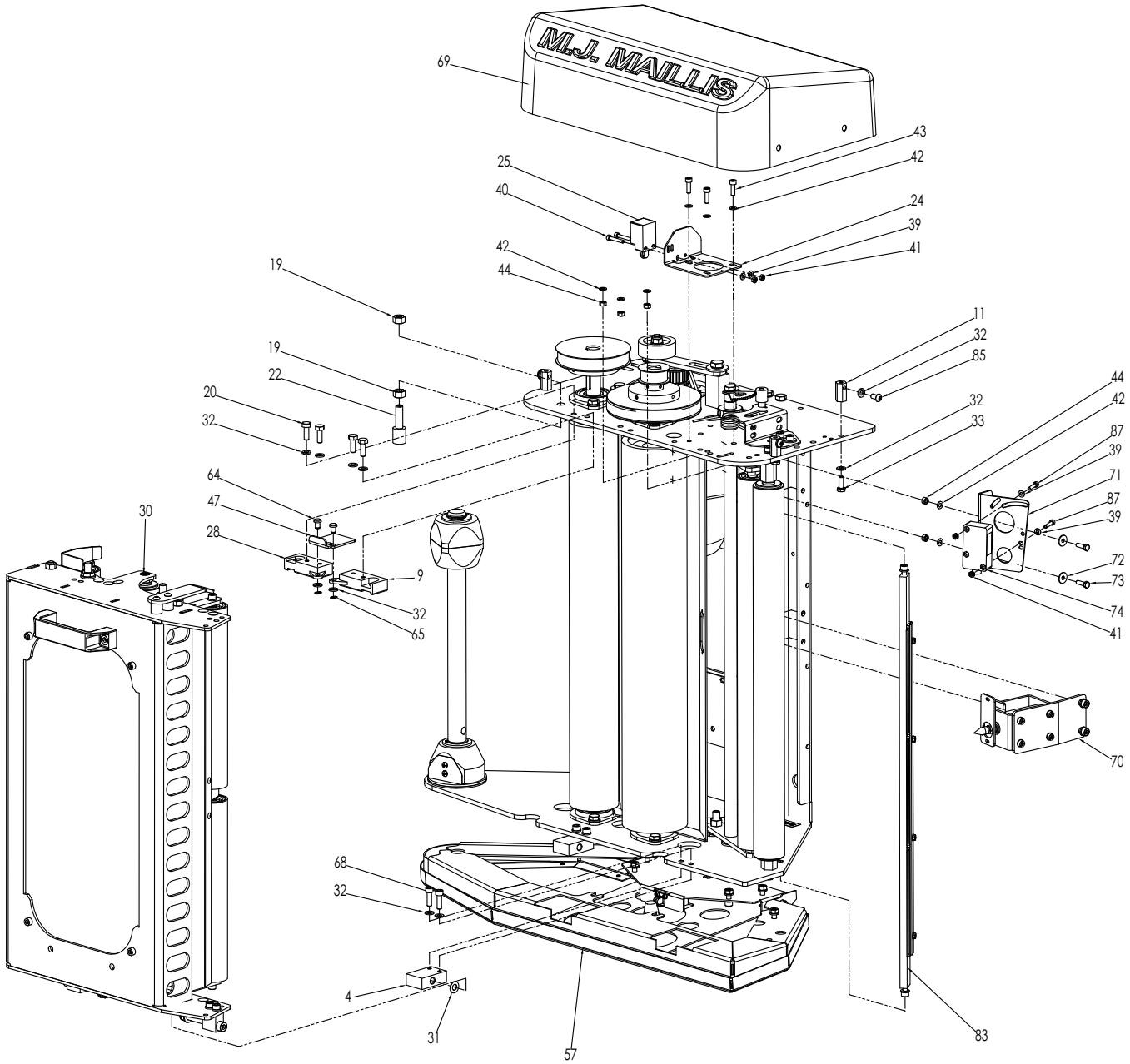

Pos.	Quantità	Codice	Denominazione
57	1	SBA0010637	KIT BASCULANTE PWS
58	1	SCA0000481	W-6MROL00091 RULLO FOLLE
59	1	SBC0018095T	PERNO INF. RULLO FISSO
60	1	SBC0018093T	PERNO SUP. RULLO FISSO
61	1	SCC0000828	MOTORE 71 B4 B14 0.37 Kw 230/400V 50Hz
62	1	SBA0010777	KIT COMPLETAMENTO MOTORIZZ. PWS
63	1	S380594300A	BOCCHETTONE PRESSACAVO M16X1.5 GRIGIO
64	2	SBC0018096T	PERNETTO LEVA SERRAT.
65	2	S340192292Z	ANELLO DI ARRESTO X ALBERO /6
66	1	SBA0004463V	PROTEZIONE INTERNA PORTABOB. SALD.
67	4	S340057793Z	VITE TCEI M6X16 ZINCATA
68	4	S340016093Z	VITE TCEI M6X20 ZINCATA
69	1	SBC0004768V	CARTER PORTABOBINA
70	1	SBA0004441	KIT CUT x P.B. "PW" PAKLET
71	1	SBC0008016	SQUADRETTA SUPP. FTC
72	2	S340046893Z	RONDELLA TRIPLA X VITE M5 ZINC
73	2	S340032993Z	VITE TE M5X16 ZINCATA
74	1	SCC0000577	FTC TAST, 2m PNP NO/NC M12 RL31-8-2500
75	1	SBC0005776	SUPPORTO POTENZIOMETRO
76	1	S331710800B	(C) INGRANAGGIO TASTATORE APS
77	1	S340130592Z	GRANO EIPP M4X5 K7
78	1	SBB0000861	PRECABLATO POT.X BALLERINO PREST.PW
79	1	SBC0005778	DISTANZIALE LEVA TASTAT Ø8-16x10.7
80	1	SBC0005779	LEVA DENTATA TASTATORE
81	2	S340003393Z	RONDELLA TRIPLA X VITE M6 ZINC
82	2	S340000293Z	DADO M6 ZINCATO
83	1	SBA0010766	SET SPAZZOLE ANTISTATICHE PWS
84	2	SBC0017980	BLOCCHETTO PIASTRA INTERFACCIA
85	3	S340174993Z	VITE TBEI M6X12 ZINC.
86	1	SCA0001512	Vite TBEI ISO7380 M8x12 zincata
87	2	S340001693Z	VITE TCEI M4X20 ZINCATA
88	3	S340088892Z	GRANO EIPP M5X10 BR,
89	1	SBC0019241	ETICHETTA CODICE PORTABOBINA PWS

M. J. MAILLIS GROUP	10.8 Rev. 0 04.2011 4	Ricambi Spare Parts Erstazteilen Piéces de Rechanges Repuestos	Portabobina ''PWS'' Film reel carriage ''PWS'' Spulenkapsel ''PWS'' Porte-bobine ''PWS'' Porta bobina ''PWS''

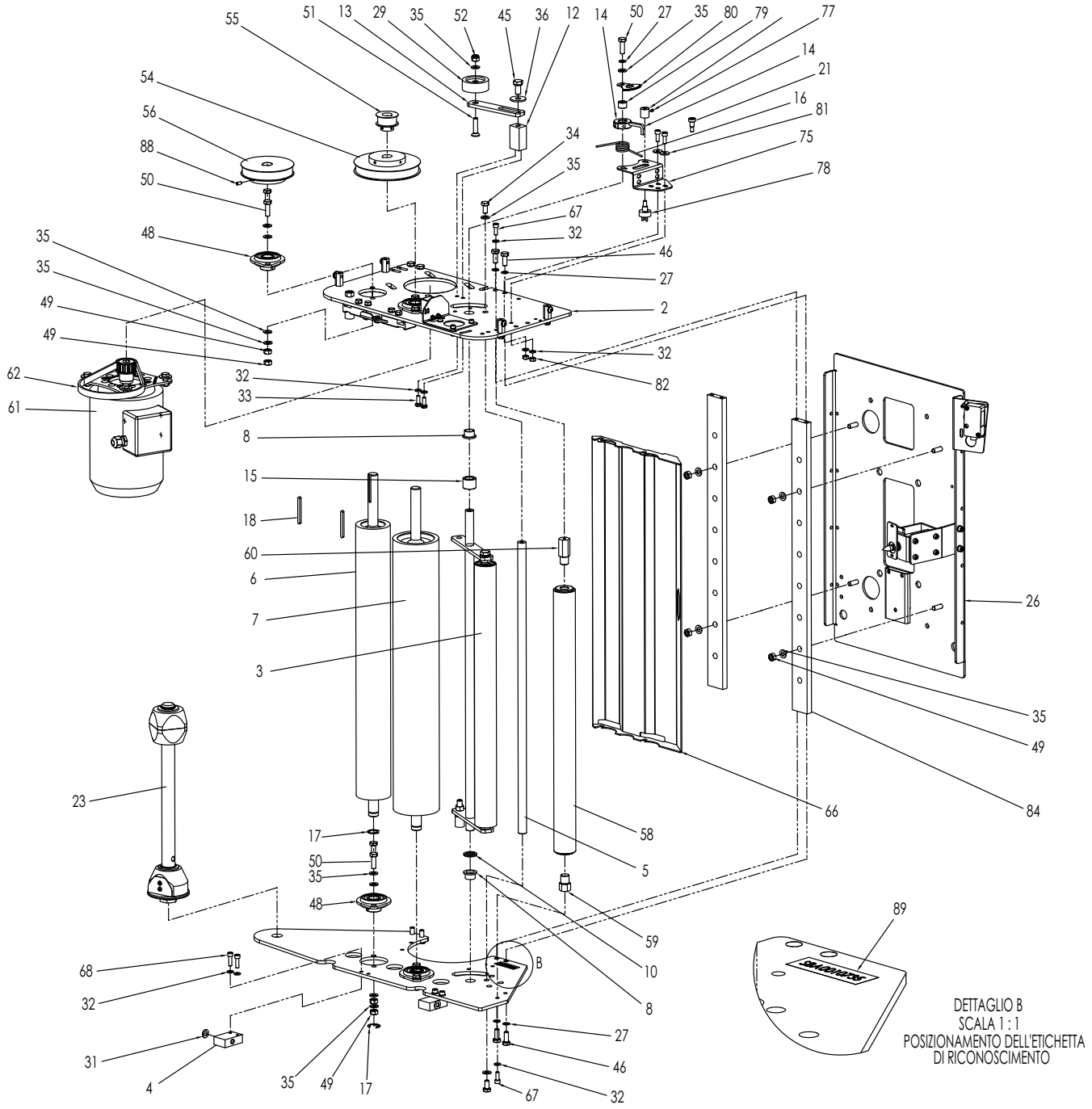

Pos.	Quantità	Codice	Denominazione
PART. N. **3**			
1	1	SBA0010321T	BRACCIO BALLERINO SALD.
2	1	SBA0010586	RULLO BALLERINO C-CUSCIN.
3	2	SBC0017986T	PERNO RULLO BALLERINO
4	1	S340021993Z	RONDELLA PIANA X VITE M10 ZINC
5	1	S340054093Z	VITE TSVEI M10X20 ZINCATA
6	1	SCA0000488	W-5MHDW00042 PARACOLPI SPORTELLO
7	1	SCA0001452	DADO ESAGON. UNC 3/8" ZINC.
8	1	SCA0001490	DADO ESAGON. BASSO UNC 3/8" ZINC.
9	1	S340032193Z	VITE TE M10X20 ZINCATA
PART. N. **23**			
1	1	SBC0008057T	ALBERO PORTABOBINA
2	1	SBA0005200	FLANGIA PORTABOBINA COMPLETA
3	1	SBA0005198	MANICOTTO PORTABOBINA COMPLETO
4	3	S321205693A	RONDELLA DIAM.40/25,5X2,5 ZINC. RA
5	3	S340010492Z	ANELLO ARRESTO X ALBERO /25 BR
6	1	S321032098A	RONDELLA /80 /20.5 SP.2 INOX
7	1	S320699093A	RONDELLA RULLO A SBALZO APS
8	1	SBC0008060	VITE SPECIALE M20x1
PART. N . **70**			
1	1	SBA0004437V	PIASTRA SUPPORTO MAGNETE COMP.
2	1	SBB0000438	SET ELETTROMAGNETE TAGLIO FILM PAKLET
3	1	SBC0006639	PUNTA TAGLIO
4	4	S340031893Z	VITE TCEI M5X12 ZINCATA
5	4	S340006193Z	RONDELLA PIANA X VITE M5 ZINC.
6	2	S340057793Z	VITE TCEI M6X16 ZINCATA
7	2	S340017593Z	RONDELLA PIANA X VITE M6 ZINC.
8	1	SBC0006635V	PIASTRINA CHIUSURA CON FORO
PART. N. **83**			
1	1	SBC0018246	PIATTO FISSAGGIO SPAZZOLE
2	3	S3401337ZZZ	PENNELLO ANTISTATICO C150S
3	1	SBC0017214	PIASTRA MONTAGGIO SPAZZOLE
4	4	S340004393Z	RONDELLA PIANA X VITE M4 ZINC.
5	4	S340065693Z	VITE TE M4X16 ZINC.
6	2	S340017593Z	RONDELLA PIANA X VITE M6 ZINC.
7	2	S340057793Z	VITE TCEI M6X16 ZINCATA

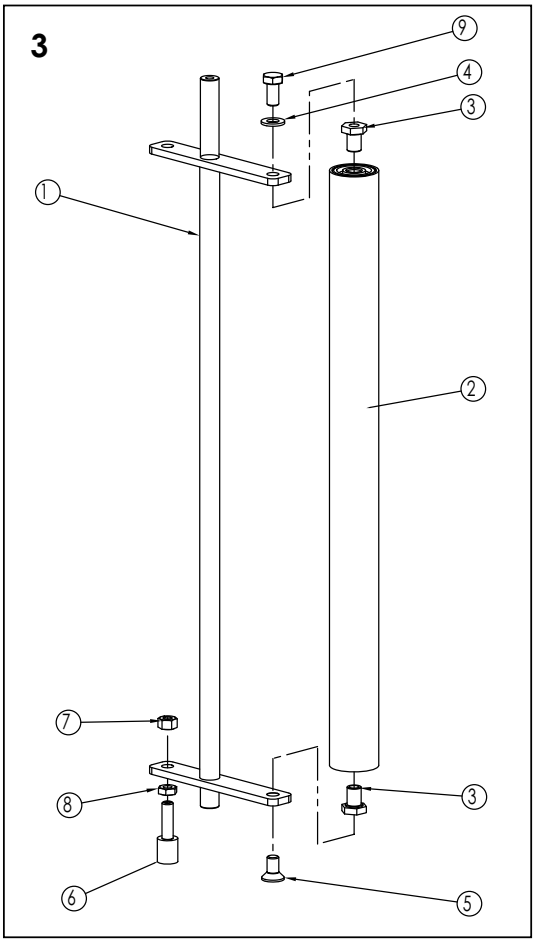
3
9
4
3
1
2
7
8
3
6
5

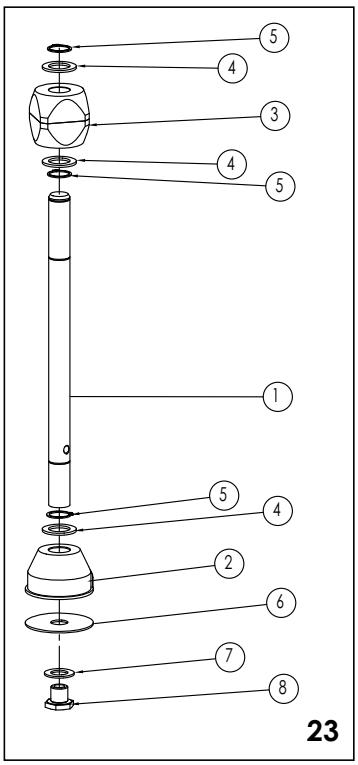
5
4
3
4
5
1
5
4
2
6
7
8
23

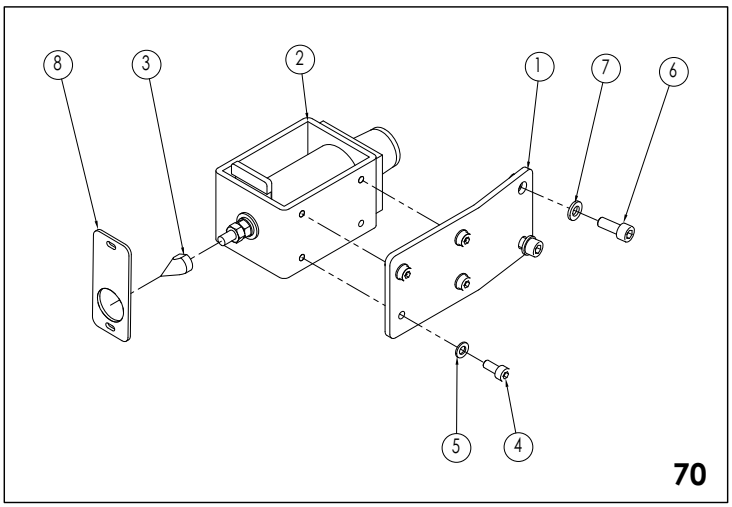
8
3
2
1
7
6
5
4
70

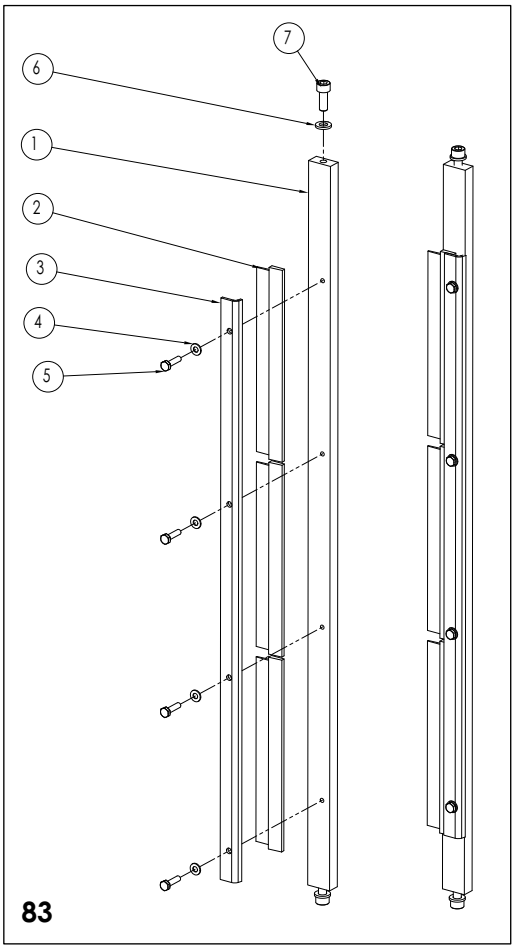
7
6
1
2
3
4
5
83

Pos.	Quantità	Codice	Denominazione

PART. N. **30**

1	1	SBA0010577	SPORTELLO SALD.
2	2	SBC0017956T	LEVA DX MOLLA
3	2	SBC0017957T	LEVA SX MOLLA
4	2	SBC0017868T	BLOCCHETTO CERNIERA
5	2	SBC0017895T	STOPPER SPORTELLO 5MHDW00043
6	4	S340021993Z	RONDELLA PIANA X VITE M10 ZINC
7	2	S340000493Z	DADO M10 R80 ZINC.
8	2	S340026693Z	DADO M10 BASSO ZINCATO
9	4	SCA0001484	VITE TCEI GAMBO RETTIFIC. M8x10 BRUN.
10	4	SCA0001485	BRONZINA SINT. C-COLL. Ø10-13-16x6-2
11	1	SBC0017958	SCHERMO PROTEZIONE SPORT.
12	4	SCA0001486	RONDELLA SS DIN 988 Ø10x16x1.2
13	6	S340000393Z	DADO M8 ZINCATO
14	4	SCA0000259	Vite TE Tot Fil M6x 70 ISO 4017 Zinc.
15	4	S340211493Z	DADO AUTOBLOCCANTE M6 ZINCATO
16	1	S3401864ZZZ	MANIGLIA ELESA M443/140 N
17	2	S340012293Z	VITE TCEI M8X20 ZINCATA
18	4	S340012393Z	RONDELLA PIANA X VITE M8 ZINC.
19	4	SBC0017960T	Molla a compr. Dm=13 filo Ø2 L=58mm
20	4	S340003393Z	RONDELLA TRIPLA X VITE M6 ZINC
21	4	S340000293Z	DADO M6 ZINCATO
22	13	S340057793Z	VITE TCEI M6X16 ZINCATA
23	2	S340028393Z	DADO AUTOBLOCCANTE M8 ZINCATO
24	2	S340091093Z	VITE TCEI M8X70 ZINC.
25	2	SBC0017967T	PERNO RULLO SPORTELLO
26	1	SCA0000481	W-6MROL00091 RULLO FOLLE
27	9	S340017593Z	RONDELLA PIANA X VITE M6 ZINC.
28	1	SBA0010581	RULLO TAGLIO COMPL.
29	1	SBA0010583	RULLO A MOLLA COMPL.
30	1	SBC0017966T	CAMMA MICRO SPORT.
31	2	SBC0017963	DISTANZIALE CAMMA
32	2	SCA0000193	Vite TBEI M5x30 ISO 7380 Zinc.
33	2	S340006193Z	RONDELLA PIANA X VITE M5 ZINC.
34	2	S340023493Z	DADO M5 ZINCATO BASSA RESIST.
35	2	S340005393Z	VITE TSVEI M6X16 ZINCATA
36	1	SBC0008036	PIASTRINA PROTEZIONE PUNZONE
37	1	SBC0019043V	SQUADRETTA CHIUSURA
38	2	S340004393Z	RONDELLA PIANA X VITE M4 ZINC.
39	1	S340000193Z	DADO M4 ZINCATO
40	1	S340039093Z	VITE TCEI M4X12 ZINCATA
41	2	S3400984ZZZ	RIVETTO /4

PART. N. **57**

1	1	SBC0018086V	BORDO DI CHIUSURA SOTTO PIASTRA
2	1	SCC0001605	FINECORSA DI SICUREZZA A+B "IMP 1"
3	1	SBC0011534	CAMMA MICRO SICUREZZA
4	2	S340012293Z	VITE TCEI M8X20 ZINCATA
5	1	SCA0001007	VITE TBEI M5X20 ISO 7380 ZINC.
6	2	S340319193Z	VITE TCEI M3X8 ZINCATA
7	2	S340055893Z	RONDELLA PIANA X VITE M3 ZINC.
8	1	SBA0010636V	PANNELLINO BASCULANTE RIVETT.
9	1	SBA0010634	PIASTRA SUPPORTO C-INS
10	10	S340017593Z	RONDELLA PIANA X VITE M6 ZINC.
11	5	S340057793Z	VITE TCEI M6X16 ZINCATA
12	4	S340000293Z	DADO M6 ZINCATO
13	1	S340023593Z	DADO M6 ZINCATO A BASSA RESIST

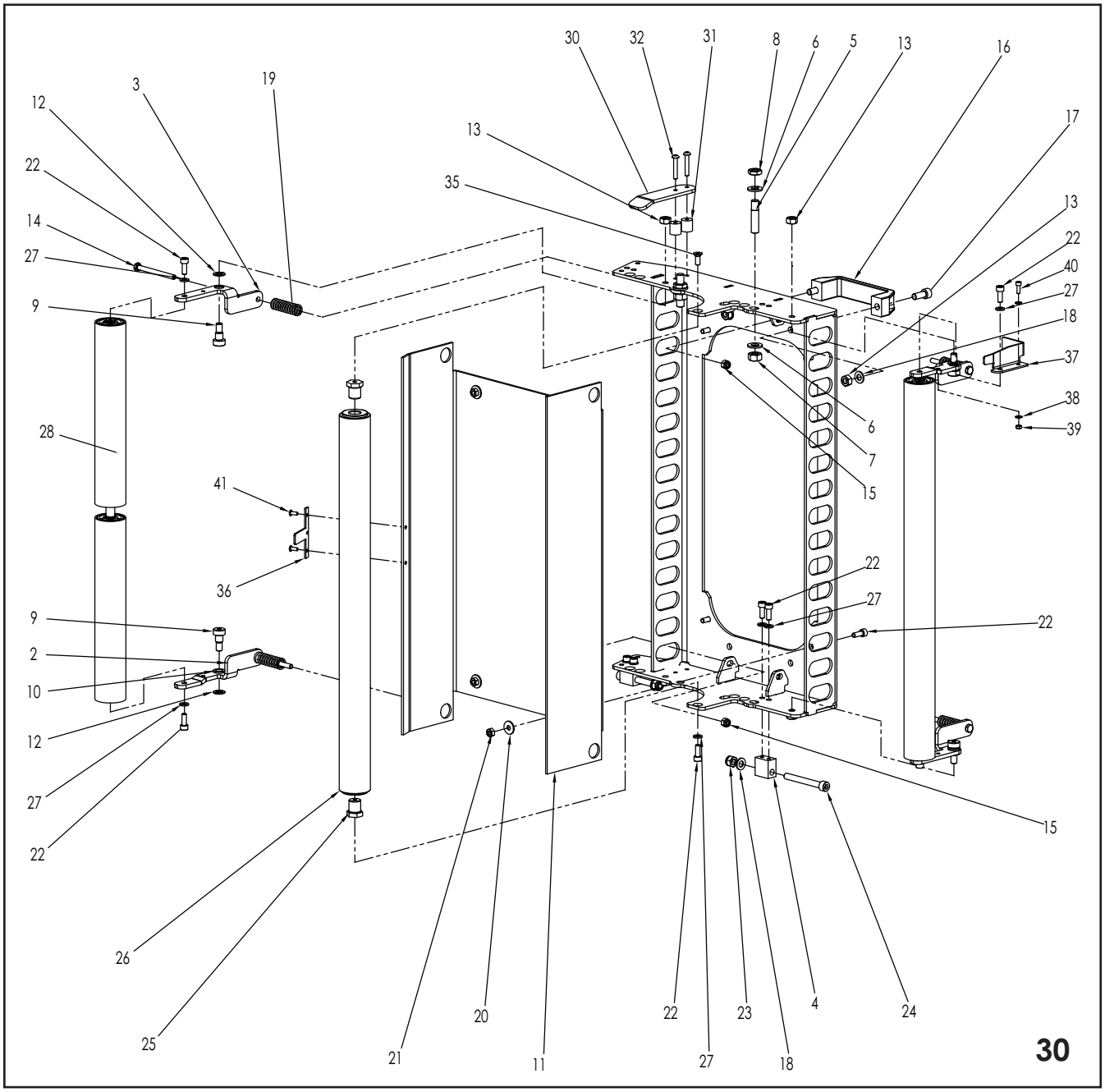
30
12
3
19
22
14
27
9
28
41
36
9
2
10
12
27
22
26
25
21
20
11
30
32
31
13
35
8
6
5
13
16
17
13
22
40
27
18
37
38
39
6
7
15
22
27
22
15
22
27
18
23
4
24

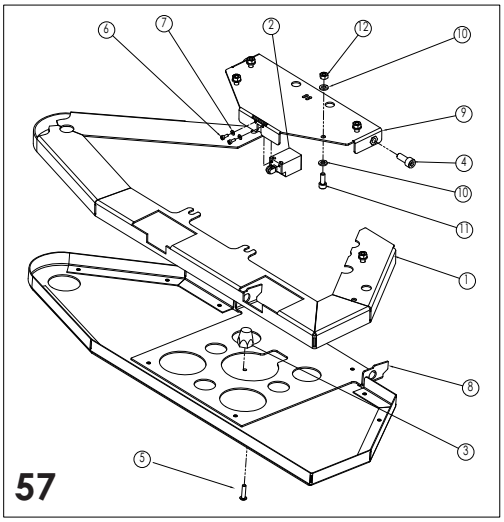
57
6
7
2
12
10
9
4
10
11
1
8
3
5

Pos	Q.tà	Codice	Descrizione
1	2	S340012393Z	RONDELLA PIANA X VITE M8 ZINC.
2	1	S340000393Z	DADO M8 ZINCATO
3	1	SCC0000828	MOTORE 71 B4 B14 0.37 Kw 230/400V 50Hz
4	1	SBA0003720	FLANGIA MOTORE 71 SALD
5	1	SBC0005556	PULEGGIA MOTRICE 12L050
6	1	S340049592Z	VITE TSVEI M6X15 BRUNITA
7	1	SBA0004463	PROTEZIONE INTERNA PORTABOB. SALD.
9	2	SBC0016527T	SUPPORTINO SPOSTAMENTO RULLO
10	1	SCC0000577	FTC TAST, 2m PNP NO/NC M12 RL31-8-2500
11	1	SBC0005755	SQUADRETTA SUPPORTO FOTOCELLULA
12	1	SBB0000861	PRECABLATO POT.X BALLERINO PREST.PW
13	1	S331710800B	(C) INGRANAGGIO TASTATORE APS
14	1	SBC0005779	LEVA DENTATA TASTATORE
15	1	SBC0005776	SUPPORTO POTENZIOMETRO
16	1	SBC0005778	DISTANZIALE LEVA TASTAT Ø8-16x10.7
17	1	S340028093Z	VITE TE M8X20 ZINCATA
18	1	S340038892Z	GRANO EIPP M5X6 BR.
19	1	S340130592Z	GRANO EIPP M4X5 K7
20	8	S340017593Z	RONDELLA PIANA X VITE M6 ZINC.
21	1	S340000293Z	DADO M6 ZINCATO
22	4	S340005793Z	VITE TE M6X20 ZINCATA
23	1	S340046893Z	RONDELLA TRIPLA X VITE M5 ZINC
24	1	S340003193Z	VITE TE M5X15 ZINCATA
25	9	S340006193Z	RONDELLA PIANA X VITE M5 ZINC.
26	1	S340023493Z	DADO M5 ZINCATO BASSA RESIST.
27	2	S340039093Z	VITE TCEI M4X12 ZINCATA
28	5	S340004393Z	RONDELLA PIANA X VITE M4 ZINC.
29	1	SBC0004768	CARTER PORTABOBINA
30	1	SCA0000512	VITI TE ASA UNC 1/4x1/2 ZINC.
31	1	S3400282ZZZ	CINGHIA DENTATA 210L050
32	1	SBB0000438	SET ELETTROMAGNETE TAGLIO FILM PAKLET
33	1	SBC0006639	PUNTA TAGLIO
34	1	SBA0004437V	PIASTRA SUPPORTO MAGNETE COMP.
35	4	S340005693Z	VITE TE M5X10 ZINCATA
36	2	S340057793Z	VITE TCEI M6X16 ZINCATA
37	1	SBC0006635V	PIASTRINA CHIUSURA CON FORO
38	2	S340000193Z	DADO M4 ZINCATO
39	1	SBA0009768	ALBERO C/RULLI PREM. P.B. PW PAKLET
40	1	SBA0003818	PIASTRA INTERFACCIA SALD.
41	1	SBA0009765	SET SPAZZOLE ANTISTATICHE PAKLET "PW"
42	1	SBA0009789	PROTEZ. LATER. DX SPORT. C-INS.
43	1	SBA0009760	PROTEZIONE LATERALE C-INS.
44	1	SBC0016523	CAMMA SPORTELLO
45	1	SCC0001699	FINECORSA DI SICUREZZA 1 NC "IMP 1"
46	1	SBC0016524	SQUADRETTA MICRO SPORTELLO
47	1	S340014293Z	VITE TCEI M4X25 ZINCATA
48	1	S340002393Z	DADO M5 ZINCATO
49	3	S340011293Z	VITE TCEI M5X16 ZINCATA
50	1	S340023593Z	DADO M6 ZINCATO A BASSA RESIST
51	1	SBC0016526V	SQUADRETTA CHIUSURA ANGOLO SX

M. J. MAILLIS GROUP	10.9 Rev. 8 02-2010 2	Ricambi Spare Parts Erstazteilen Piéces de Rechanges Repuestos	Portabobina ''PW'' Film reel carriage ''PW'' Spulenkapsel ''PW'' Porte-bobine ''PW'' Portabobina ''PW''

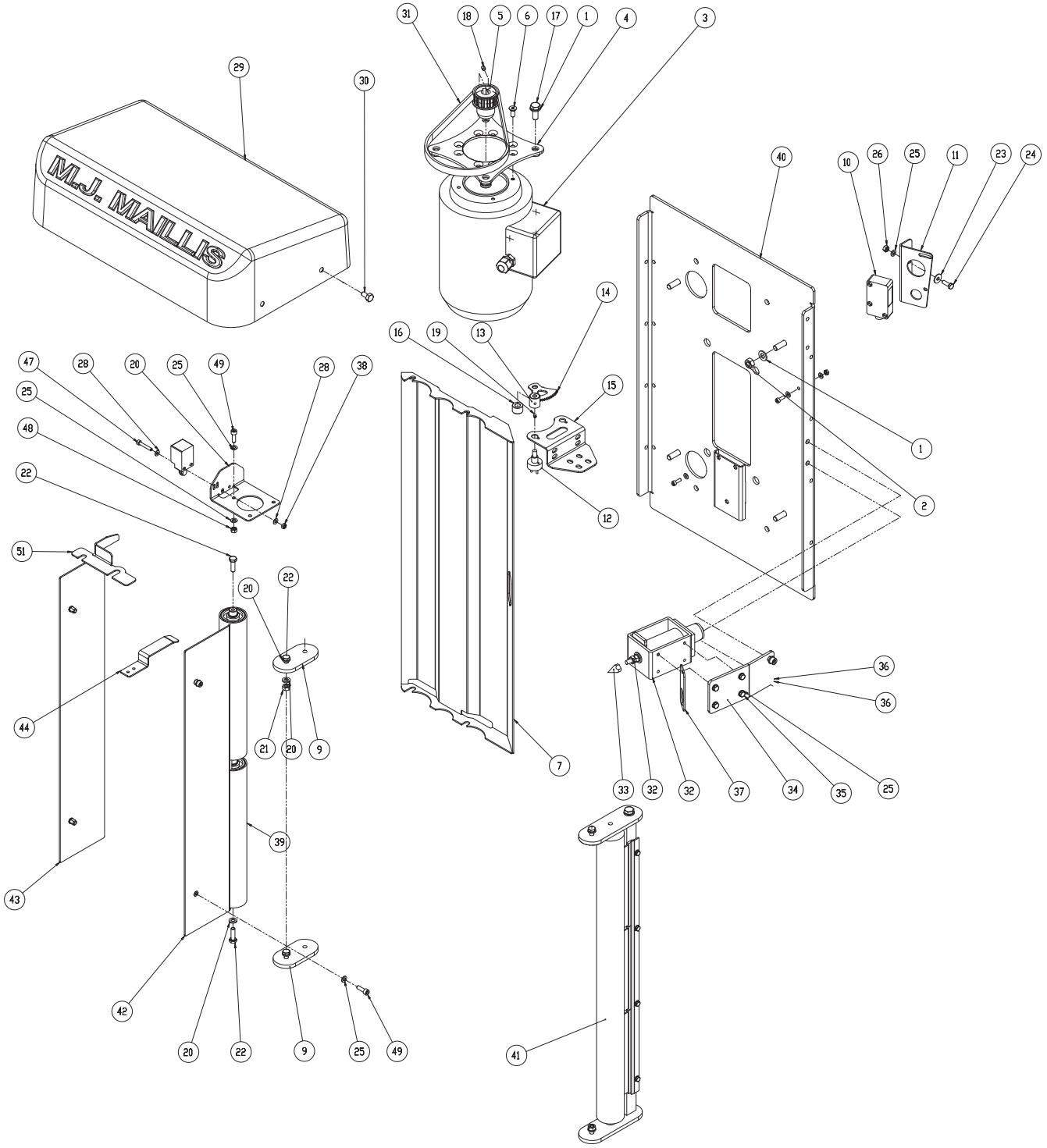

Pos	Qtà	Codice	Descrizione
7	1	SCA0000483	W-0MROL00042 RULLO DI PRESTIRO 2 5/8"
8	1	SCA0000484	W-0MROL00028 RULLO DI PRESTIRO 3 1/2"
9	1	SCA0000478	W-6MROL00251 RULLO BALLERINO
13	2	SCA0000489	W-0MHDW00025 BOCCOLA BALLERINO
14	1	SCA0000491	W-0MHDW00099 SERRATURA PORTAB. SX
16	4	SCA0000486	W-0MBRG00015 CUX CON ANELLO DI BLOCC.
17	8	SCA0000487	W-0MBRG00055 SUPPORTO PER CUX
25	4	SCA0000481	W-6MROL00091 RULLO FOLLE
26	2	SCA0000479	W-6MCAR00024 CERNIERA SALDATA SPORTELLO
35	1	SCA0000490	W-EA 0MHDW00135 MOLLA PORTAB. SX
36	2	SCA0000480	W-5MHDW00043 PERNO SERRATURA
37	4	SCA0000485	W-0MFST00028 ANELLO ELASTICO ESP. 5/8"
58	2	SCA0000488	W-5MHDW00042 PARACOLPI SPORTELLO
59	1	SBC0011691	PIASTRA INFERIORE 5MCAR00078

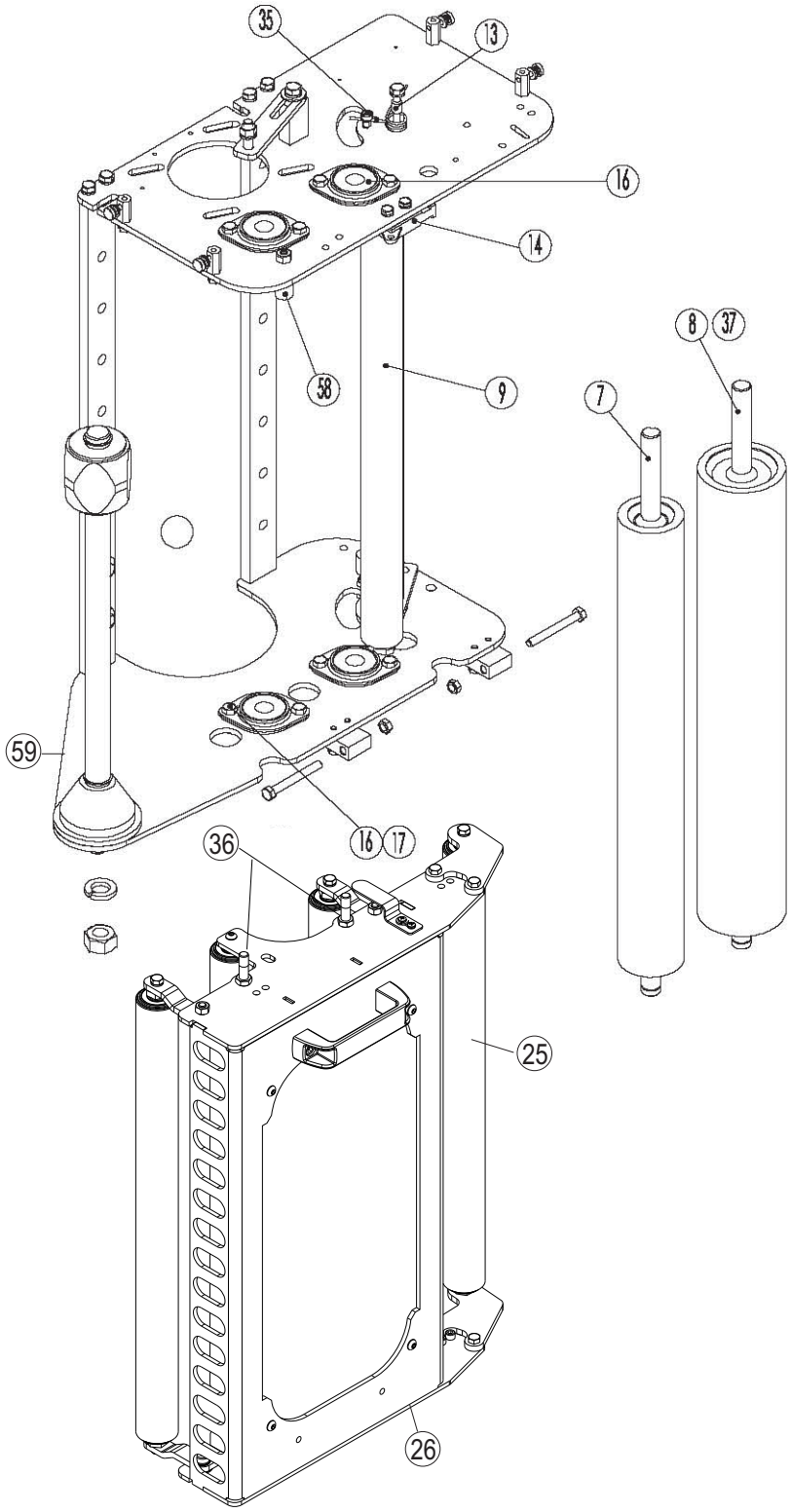
35
13
16
14
58
9
8
37
7
59
16
17
36
25
26

Pos	Qtà	Codice	Descrizione
		SBA0002595	PRESTRETCH KIT 100%
		SBA0003924	PRESTRETCH KIT 125%
		SBA0003922	PRESTRETCH KIT 175%
		SBA0003926	PRESTRETCH KIT 250%
		SBA0010980	PRESTRETCH KIT 275%
		SBA0002596	PRESTRETCH KIT 300%
1	1	SCA0000628	PULEGGIA 14L050 - PRESTRETCH 100%
1	1	SCA0000630	PULEGGIA 17L050 - PRESTRETCH 125%
1	1	SCA0000632	PULEGGIA 21L050 - PRESTRETCH 175%
1	1	SCA0000627	PULEGGIA 12L050 - PRESTRETCH 250%
1	1	SCA0000628	PULEGGIA 14L050 - PRESTRETCH 275%
1	1	SCA0000631	PULEGGIA 13L050 - PRESTRETCH 300%
2	1	SCA0000632	PULEGGIA 21L050 - PRESTRETCH 100%
2	1	SCA0000633	PULEGGIA 28L050 - PRESTRETCH 125%
2	1	SCA0000639	PULEGGIA 44L050 - PRESTRETCH 175%
2	1	SCA0000635	PULEGGIA 32L050 - PRESTRETCH 250%
2	1	SCA0000636	PULEGGIA 40L050 - PRESTRETCH 275%
2	1	SCA0000636	PULEGGIA 40L050 - PRESTRETCH 300%
3	1	SCA0000636	PULEGGIA 40L050
4	1	SCA0000637	CINGHIA 165L050 - PRESTRETCH 100%
4	1	S3400140ZZZ	CINGHIA 187L050 - PRESTRETCH 150%
4	1	S3400078ZZZ	CINGHIA 225L050 - PRESTRETCH 175%
4	1	S3400140ZZZ	CINGHIA 187L050 - PRESTRETCH 250%
4	1	SCA0000638	CINGHIA 202L050 - PRESTRETCH 275%
4	1	SCA0000638	CINGHIA 202L050 - PRESTRETCH 300%

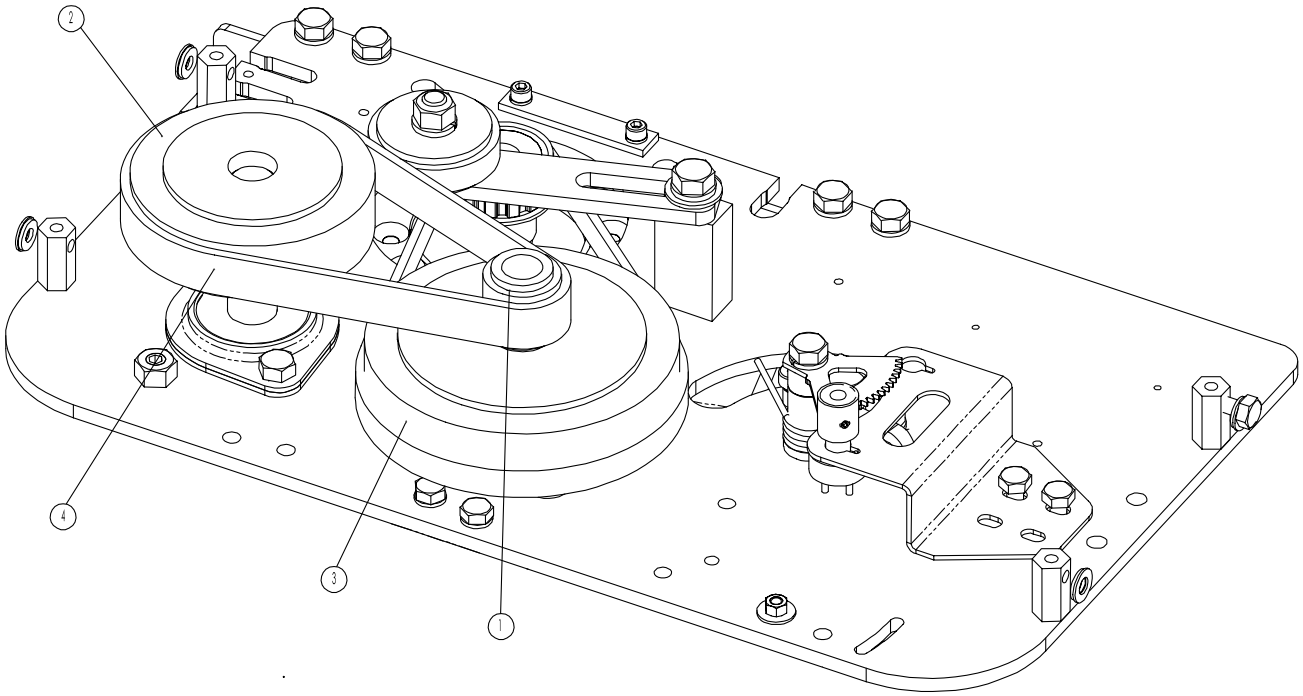
2
4
3
1

Pos	Q.tà	Codice	Descrizione
1	1	SBC0008054V	PIASTRA SUP. PORTABOBINA
2	2	S340413200A	SUPP C/CUSCIN."INA RATY 20 FA 125" MF
3	1	SBC0008818V	PIASTRA INF. PORTABOBINA
4	1	S380595900A	MOT H63-C4-B14 220/240V-380 /415V 50HZ-
4	1	S380751200A	MOT MH71-B4-B14 RID. 100V 50HZ 100/115V
5	1	SBA0005254	SCHIENALE SALD.
6	1	SBA0005251	FLANGIA MOTORE 63 B5 C/DADI
7	1	SBA0005250	BALLERINO PREMONT.
8	1	SBC0007679	PULEGGIA HTD 28-5M-15
9	1	SBA0005248	PULEGGIA DOPPIA C/CUSCINETTI
10	1	SBC0007675	PULEGGIA HTD 60-5M-15
11	1	SBC0007678	PULEGGIA HTD 22-5M-15
11	1	SBC0008912	PULEGGIA HTD 26-5M-15
12	1	SBC0007676	PULEGGIA HTD 72-5M-15
12	1	SBC0008909	PULEGGIA HTD 80-5M-15
12	1	SBC0008910	PULEGGIA HTD 68-5M-15
13	1	SBC0008045	SUPPORTO POTENZIOMETRO
14	1	SBC0008719	LEVA DENTATA TASTATORE
15	1	SBB0000861	PRECABLATO POT.X BALLERINO PRES. PW
16	1	S331710800B	(C) INGRANAGGIO TASTATORE APS
17	1	SBC0008044	LEVA AGGANCIO MOLLA
19	1	SCA0001334	MOLLA TASTATORE DIM T31900
22	2	SBC0008041	SQUADRETTA FISSAGGIO CARTER
23	22	S340006193Z	RONDELLA PIANA X VITE M5 ZINC.
24	2	S340010893Z	VITE TCEI M5X20 ZINCATA
25	2	S340023493Z	DADO M5 ZINCATO BASSA RESIST.
26	1	S340014193Z	VITE TCEI M5X25 ZINCATA
27	1	SBC0008040	PERNO PULEGGIE RINVIO
28	1	S350051593Z	DADO SPEC.AUTOBLOCC.M20X1 ZINC
29	1	SBC0008039	DISTANZIALE RULLO INSEGUITORE
30	1	SBC0008038	DISTANZIALE RULLO PILOTA
31	1	SCA0000733	CHIUSURA SOUTHCO R4-10-10-401-10
32	1	SBA0005740	SPORTELLO PREMONTATO
33	2	SBC0008026	TIRANTE CENTRALE
34	1	SBC0008025	CARTER PROTEZIONE INTERNA
35	2	S340174993Z	VITE TBEI M6X12 ZINC.
36	2	SBC0008813	CERNIERA SPORTELLO
37	2	SBA0005228	RULLO PRESTIRO Ø80 COMPLETO
38	8	S340017593Z	RONDELLA PIANA X VITE M6 ZINC.
39	4	S340002693Z	VITE TE M6X16 ZINCATA
40	1	SBC0008057	ALBERO PORTABOBINA
41	1	S321032098A	RONDELLA /80 /20.5 SP.2 INOX
42	1	SBC0008060	VITE SPECIALE M20x1
43	3	S340010492Z	ANELLO ARRESTO X ALBERO /25 BR
44	3	S321205693A	RONDELLA DIAM.40/25,5X2,5 ZINC. RA
45	1	SBA0005200	FLANGIA PORTABOBINA COMPLETA
46	1	SBC0007892	CARTER SUPERIORE PORTABOBINA
49	8	S340000393Z	DADO M8 ZINCATO
50	13	S340012393Z	RONDELLA PIANA X VITE M8 ZINC.
51	1	SBC0008058	STAFFETTA SUPPORTO RICEVITORE
52	4	SBC0008006	BUSSOLA CONICA M3
53	6	S340055893Z	RONDELLA PIANA X VITE M3 ZINC.
54	4	S340036893Z	VITE TCEI M3X12 ZINCATA
55	16	S340031893Z	VITE TCEI M5X12 ZINCATA

M. J. MAILLIS GROUP	10.11 Rev. 1 10.2009 2	Ricambi Spare Parts Erstazteilen Piéces de Rechanges Repuestos	Portabobina ''SP'' Film reel carriage ''SP'' Spulenkapsel ''SP'' Porte-bobine ''SP'' Porta bobina ''SP''

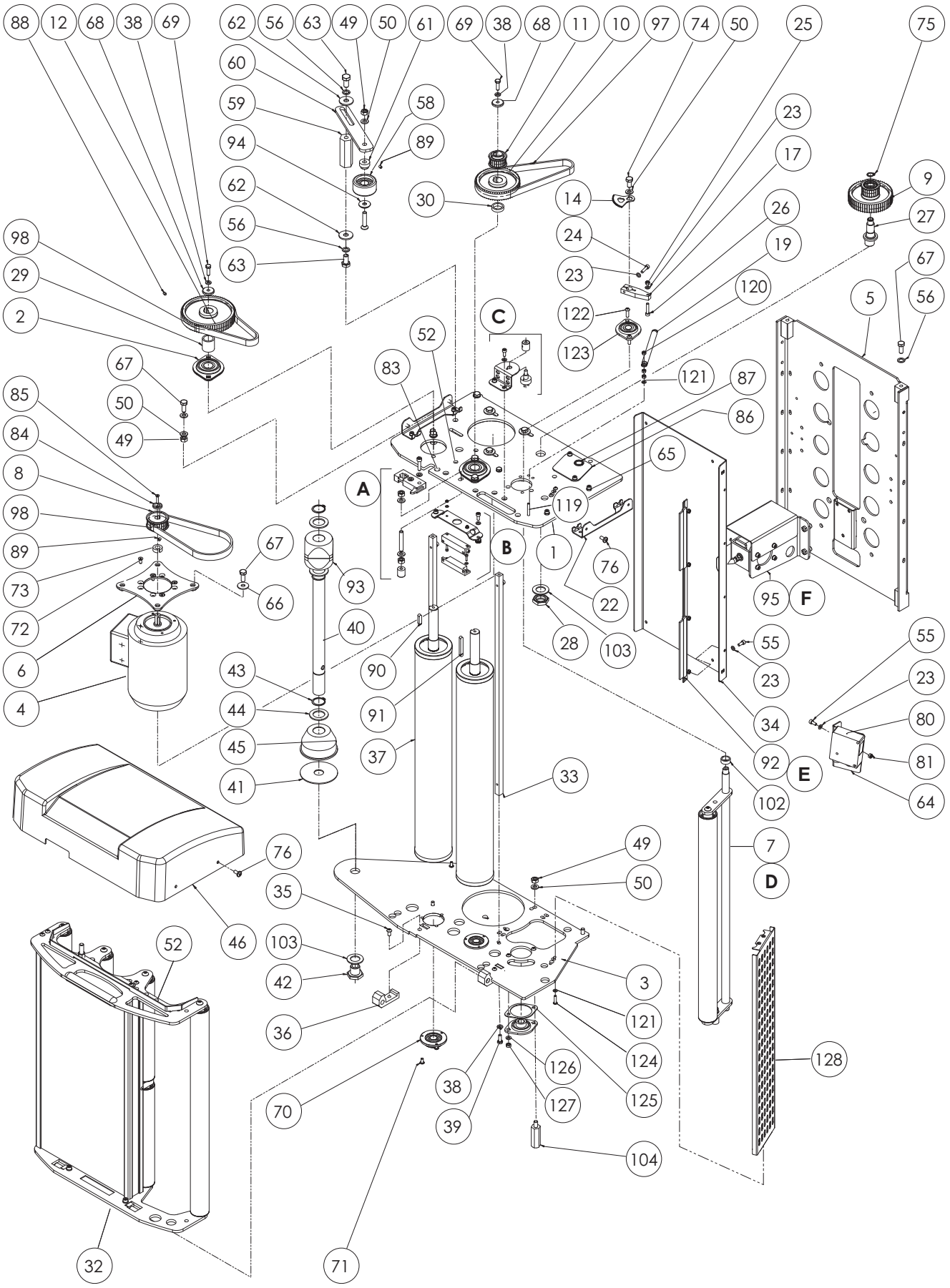

Pos	Q.tà	Codice	Descrizione
56	4	S340220692Z	RANELLA DI SAFETY "S" (SCHNORR) /10 F14
57	2	S340034193Z	DADO ESAGONALE M3
58	1	SBA0004851	RUOTA BASE
59	1	SBC0008019	COLONNINA TENDITORE
60	1	SBC0008018	PIATTO TENDITORE
61	1	SBC0008017	BUSSOLA CUSCINETTO
62	2	S340107693Z	RONDELLA TRIPLA X VITE M10 ZIN
63	2	S340032193Z	VITE TE M10X20 ZINCATA
64	1	SBC0008016	SQUADRETTA SUPP. FTC
65	10	SBC0008008	BUSSOLA CONICA M5
66	4	S340065593Z	RONDELLA TRIPLA X VITE M8 ZINC
67	12	S340028093Z	VITE TE M8X20 ZINCATA
68	2	SBC0008059	Rondella Sp.Tipo AF piana 6.5-25-4 Zinc
69	2	S340005793Z	VITE TE M6X20 ZINCATA
70	2	SBA0005236	FLANGIA INF. RULLO C/CUSCINETTO
71	6	S340217593Z	VITE TBEI M5X10 KIT X K13
72	4	S340051693Z	VITE TSVEI M5X12 ZINCATA
73	1	SBC0008012	DISTANZIALE PULEGGIA MOT.
74	1	S340032492Z	VITE TE M8X16 BRUNITA
75	1	S340013592Z	ANELLO ARRESTO X ALBERO BR
76	4	S340514093A	VITE TRILOBATE M6X12 TESTA TCBCR (TEXTR
77	1	S340000293Z	DADO M6 ZINCATO
78	2	S340001593Z	VITE TCEI M6X25 ZINCATA
79	1	S340206193Z	VITE TSVEI M8X40 ZINCATA
80	1	SCC0000577	FTC TAST, 2m PNP NO/NC M12 RL31-8-2500
80	1	S380808900A	FTC TASTEGGIO CONN. M12 PNP N.C.
81	2	S340002393Z	DADO M5 ZINCATO
82	2	S340220592Z	RANELLA DI SAFETY "S" (SCHNORR) /8 F144
83	2	SBC0008011	BUSSOLA CONICA M6
84	1	S330595193Z	RONDELLA 5,5X/20X4
85	1	S340038992Z	VITE TSVEI M4X20 BRUNITA
86	1	SBC0008009	MOSTRINA PASSACAVI
87	1	SCC0001131	PASSACAVO SEMIAPERTO EZ HEICO OCB 750
88	1	S340038898Z	GRANO EIPP M5X6 INOX
89	2	S340038892Z	GRANO EIPP M5X6 BR.
90	1	S3400641ZZZ	LINGUETTA 6X6X25
91	1	S3400594ZZZ	LINGUETTA 6X6X50
92	1	SBA0005232	SET SPAZZOLE ANTISTATICHE P.BOB. PREST.
93	1	SBA0005198	MANICOTTO PORTABOBINA COMPLETO
94	1	SCA0000331	Rondella Tornita Conica C-RC 8 Zinc.
95	1	SBA0005259	KIT TAGLIO PORTABOB. PRESTIRO
96	1	SBA0005260	KIT SICUREZZA DISCESA PREST.
97	1	SCA0000689	CINGHIA DENTATA HTD 525-5M-15
98	2	SCA0000688	CINGHIA DENTATA HTD 500-5M-15
102	1	SBC0008685	DISTANZIALE RULLO Ø 15/20-8
103	2	S320699093A	RONDELLA RULLO A SBALZO APS
104	1	S331505593A	COLONNINA ARRESTO CARR. ZINC. APS
119	1	S340038293Z	VITE TCEI M5X40 ZINCATA
120	3	S340002393Z	DADO M5 ZINCATO
121	5	S340006193Z	RONDELLA PIANA X VITE M5 ZINC.
122	4	SCA0000133	Vite TBEI M6x20 ISO 7380 Zinc.
123	2	SCA0000887	SUPP C/CUSCIN. INA RATY 15
124	4	SCA0001007	VITE TBEI M5X20 ISO 7380 ZINC.
125	1	SBC0015493V	LAMIERA DISTANZIALE SUPPORTO
126	4	S340017593Z	RONDELLA PIANA X VITE M6 ZINC.
127	4	S340023593Z	DADO M6 ZINCATO A BASSA RESIST
128	1	SBA0009122	PANNELLO CHIUSURA LATERALE C-INS.

M. J. MAILLIS GROUP	10.11 Rev. 1 10 .2009 4	Ricambi Spare Parts Erstazteilen Piéces de Rechanges Repuestos	Portabobina ''SP'' Film reel carriage ''SP'' Spulenkapsel ''SP'' Porte-bobine ''SP'' Porta bobina ''SP''

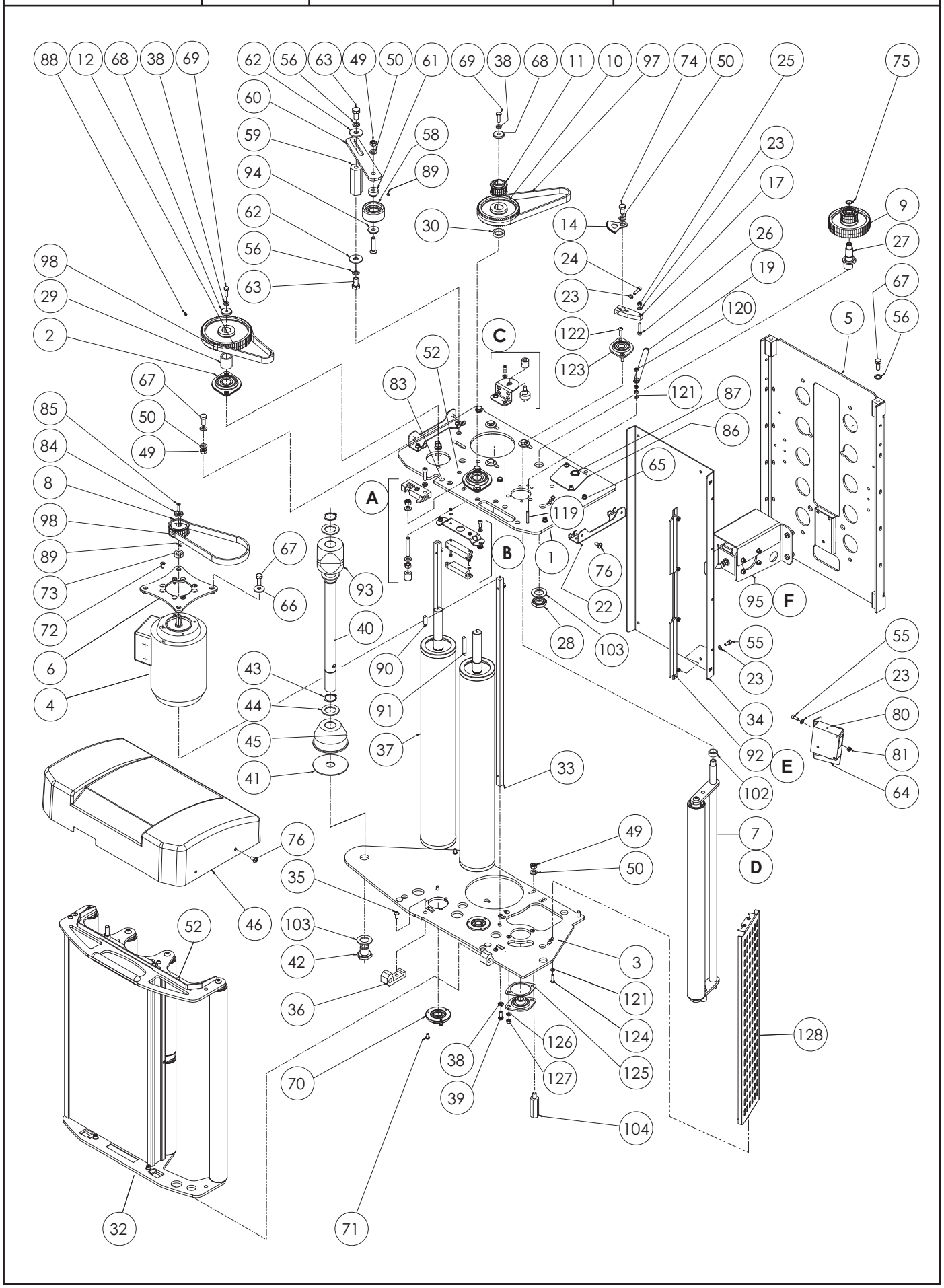

M. J. MAILLIS GROUP	10.11 Rev. 1 02.2010 1a	Ricambi Spare Parts Erstazteilen Piéces de Rechanges Repuestos	Portabobina ''SP 300'' Film reel carriage ''SP 300'' Spulenkapsel ''SP 300'' Porte-bobine ''SP 300'' Porta bobina ''SP 300''

Pos	Q.tà	Codice	Descrizione
1	1	SBC0016019V	PIASTRA SUP. PORTABOB. SP300
2	2	S340413200A	SUPP C/CUSCIN."INA RATY 20 FA 125" MF
3	1	SBC0016018V	PIASTRA INF. PORTABOB. SP300
4	1	S380595900A	MOT H63-C4-B14 220/240V-380 /415V 50HZ-
4	1	S380751200A	MOT MH71-B4-B14 RID. 100V 50HZ 100/115V
5	1	SBA0005254	SCHIENALE SALD.
6	1	SBA0005251	FLANGIA MOTORE 63 B5 C/DADI
7	1	SBA0005250	BALLERINO PREMONT.
8	1	SBC0007679	PULEGGIA HTD 28-5M-15
9	1	SBA0005248	PULEGGIA DOPPIA C/CUSCINETTI
10	1	SBC0007675	PULEGGIA HTD 60-5M-15
11	1	SBC0007678	PULEGGIA HTD 22-5M-15
11	1	SBC0008912	PULEGGIA HTD 26-5M-15
12	1	SBC0007676	PULEGGIA HTD 72-5M-15
12	1	SBC0008909	PULEGGIA HTD 80-5M-15
12	1	SBC0008910	PULEGGIA HTD 68-5M-15
12	1	SBC0015804	PULEGGIA HTD 90-5M-15
13	1	SBC0008045	SUPPORTO POTENZIOMETRO
14	1	SBC0008719	LEVA DENTATA TASTATORE
15	1	SBB0000861	PRECABLATO POT.X BALLERINO PRES. PW
16	1	S331710800B	(C) INGRANAGGIO TASTATORE APS
17	1	SBC0008044	LEVA AGGANCIO MOLLA
19	1	SCA0001334	MOLLA TASTATORE DIM T31900
22	2	SBC0016013V	SQUADRETTA FISS. CARTER SP300
23	22	S340006193Z	RONDELLA PIANA X VITE M5 ZINC.
24	2	S340010893Z	VITE TCEI M5X20 ZINCATA
25	2	S340023493Z	DADO M5 ZINCATO BASSA RESIST.
26	1	S340014193Z	VITE TCEI M5X25 ZINCATA
27	1	SBC0008040	PERNO PULEGGIE RINVIO
28	1	S350051593Z	DADO SPEC.AUTOBLOCC.M20X1 ZINC
29	1	SBC0008039	DISTANZIALE RULLO INSEGUITORE
30	1	SBC0008038	DISTANZIALE RULLO PILOTA
31	1	SCA0000733	CHIUSURA SOUTHCO R4-10-10-401-10
32	1	SBA0009441	SPORTELLO PREMONT. SP300
33	2	SBC0008026	TIRANTE CENTRALE
34	1	SBC0008025	CARTER PROTEZIONE INTERNA
35	2	S340174993Z	VITE TBEI M6X12 ZINC.
36	2	SBC0008813	CERNIERA SPORTELLO
37	2	SBA0005228	RULLO PRESTIRO Ø80 COMPLETO
38	8	S340017593Z	RONDELLA PIANA X VITE M6 ZINC.
39	4	S340002693Z	VITE TE M6X16 ZINCATA
40	1	SBC0008057	ALBERO PORTABOBINA
41	1	S321032098A	RONDELLA /80 /20.5 SP.2 INOX
42	1	SBC0008060	VITE SPECIALE M20x1
43	3	S340010492Z	ANELLO ARRESTO X ALBERO /25 BR
44	3	S321205693A	RONDELLA DIAM.40/25,5X2,5 ZINC. RA
45	1	SBA0005200	FLANGIA PORTABOBINA COMPLETA
46	1	SBC0015972	CARTER SUP. PORTABOBINA SP300
49	8	S340000393Z	DADO M8 ZINCATO
50	13	S340012393Z	RONDELLA PIANA X VITE M8 ZINC.
51	1	SBC0008058	STAFFETTA SUPPORTO RICEVITORE
52	4	SBC0008006	BUSSOLA CONICA M3
53	6	S340055893Z	RONDELLA PIANA X VITE M3 ZINC.
54	4	S340036893Z	VITE TCEI M3X12 ZINCATA
55	16	S340031893Z	VITE TCEI M5X12 ZINCATA

M. J. MAILLIS GROUP	10.11 Rev. 2 10.2010 2a	Ricambi Spare Parts Erstazteilen Piéces de Rechanges Repuestos	Portabobina ''SP 300'' Film reel carriage ''SP 300'' Spulenkapsel ''SP 300'' Porte-bobine ''SP 300'' Porta bobina ''SP 300''

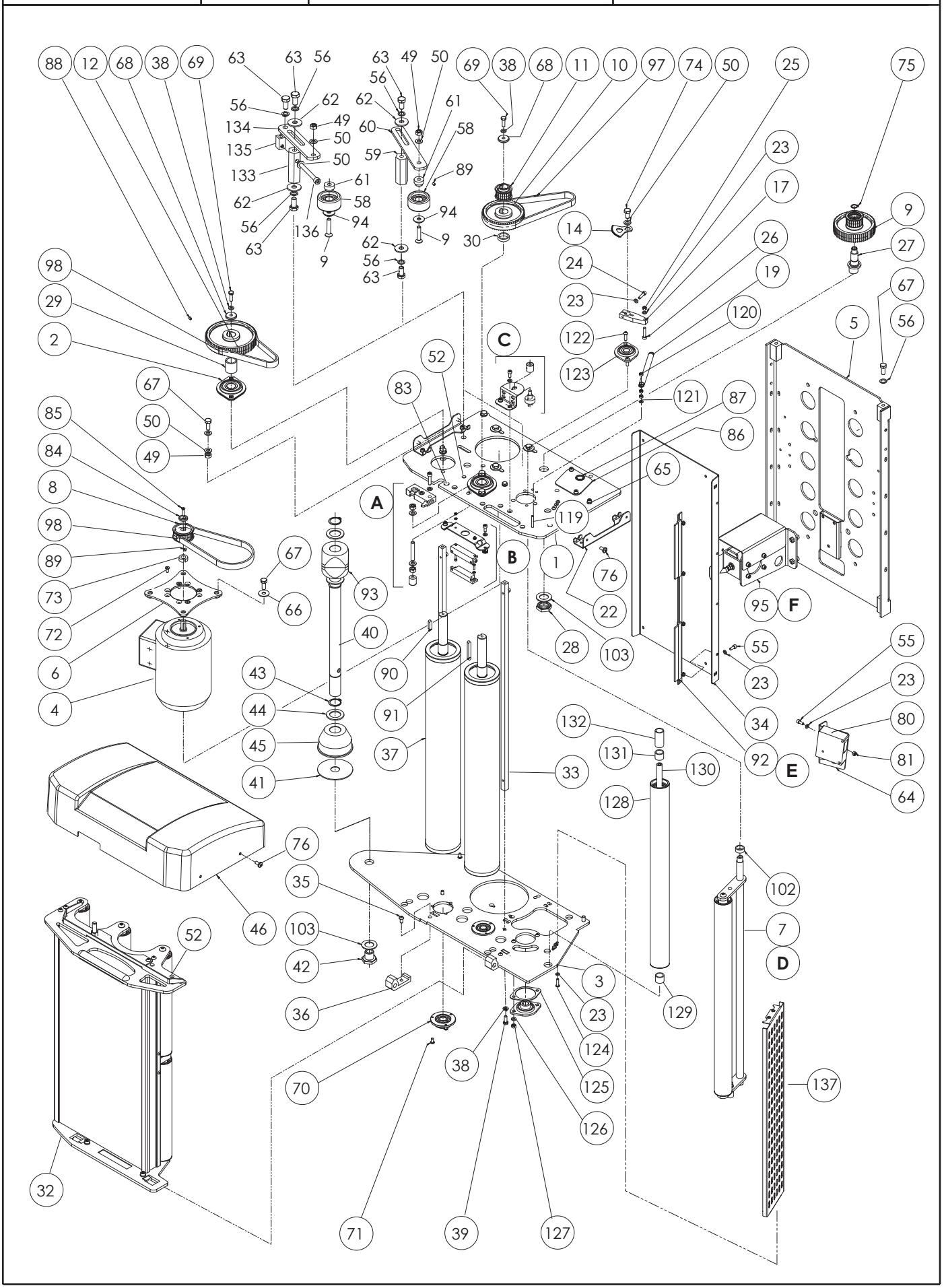

Pos	Q.tà	Codice	Descrizione
56	4	S340220692Z	RANELLA DI SAFETY "S" (SCHNORR) /10 F14
57	2	S340034193Z	DADO ESAGONALE M3
58	1	SBA0004851	RUOTA BASE
59	1	SBC0008019	COLONNINA TENDITORE
60	1	SBC0008018	PIATTO TENDITORE
61	1	SBC0008017	BUSSOLA CUSCINETTO
62	2	S340107693Z	RONDELLA TRIPLA X VITE M10 ZIN
63	2	S340032193Z	VITE TE M10X20 ZINCATA
64	1	SBC0008016	SQUADRETTA SUPP. FTC
65	10	SBC0008008	BUSSOLA CONICA M5
66	4	S340065593Z	RONDELLA TRIPLA X VITE M8 ZINC
67	12	S340028093Z	VITE TE M8X20 ZINCATA
68	2	SBC0008059	Rondella Sp.Tipo AF piana 6.5-25-4 Zinc
69	2	S340005793Z	VITE TE M6X20 ZINCATA
70	2	SBA0005236	FLANGIA INF. RULLO C/CUSCINETTO
71	6	S340217593Z	VITE TBEI M5X10 KIT X K13
72	4	S340051693Z	VITE TSVEI M5X12 ZINCATA
73	1	SBC0008012	DISTANZIALE PULEGGIA MOT.
74	1	S340032492Z	VITE TE M8X16 BRUNITA
75	1	S340013592Z	ANELLO ARRESTO X ALBERO BR
76	4	S340514093A	VITE TRILOBATE M6X12 TESTA TCBCR (TEXTR
77	1	S340000293Z	DADO M6 ZINCATO
78	2	S340001593Z	VITE TCEI M6X25 ZINCATA
79	1	S340206193Z	VITE TSVEI M8X40 ZINCATA
80	1	SCC0000577	FTC TAST, 2m PNP NO/NC M12 RL31-8-2500
80	1	S380808900A	FTC TASTEGGIO CONN. M12 PNP N.C.
81	2	S340002393Z	DADO M5 ZINCATO
82	2	S340220592Z	RANELLA DI SAFETY "S" (SCHNORR) /8 F144
83	2	SBC0008011	BUSSOLA CONICA M6
84	1	S330595193Z	RONDELLA 5,5X/20X4
85	1	S340038992Z	VITE TSVEI M4X20 BRUNITA
86	1	SBC0008009	MOSTRINA PASSACAVI
87	1	SCC0001131	PASSACAVO SEMIAPERTO EZ HEICO OCB 750
88	1	S340038898Z	GRANO EIPP M5X6 INOX
89	2	S340038892Z	GRANO EIPP M5X6 BR.
90	1	S3400641ZZZ	LINGUETTA 6X6X25
91	1	S3400594ZZZ	LINGUETTA 6X6X50
92	1	SBA0005232	SET SPAZZOLE ANTISTATICHE P.BOB. PREST.
93	1	SBA0005198	MANICOTTO PORTABOBINA COMPLETO
94	1	SCA0000331	Rondella Tornita Conica C-RC 8 Zinc.
95	1	SBA0005259	KIT TAGLIO PORTABOB. PRESTIRO
96	1	SBA0005260	KIT SICUREZZA DISCESA PREST.
97	1	SCA0000689	CINGHIA DENTATA HTD 525-5M-15
98	2	SCA0000688	CINGHIA DENTATA HTD 500-5M-15
98	1	SCA0001349	CINGHIA DENTATA HTD 560-5M-15
102	1	SBC0008685	DISTANZIALE RULLO Ø 15/20-8
103	2	S320699093A	RONDELLA RULLO A SBALZO APS
119	1	S340038293Z	VITE TCEI M5X40 ZINCATA
120	3	S340002393Z	DADO M5 ZINCATO
121	5	S340006193Z	RONDELLA PIANA X VITE M5 ZINC.
122	4	SCA0000133	Vite TBEI M6x20 ISO 7380 Zinc.
123	2	SCA0000887	SUPP C/CUSCIN. INA RATY 15
124	4	SCA0001007	VITE TBEI M5X20 ISO 7380 ZINC.
125	1	SBC0015493V	LAMIERA DISTANZIALE SUPPORTO
126	4	S340017593Z	RONDELLA PIANA X VITE M6 ZINC.
127	4	S340023593Z	DADO M6 ZINCATO A BASSA RESIST
128	1	SBA0005213	RULLO DI CONTRASTO COMPLETO
129	1	SCA0000732	DISTANZIALE RULLO Ø 15/20-16
130	1	SBC0016017T	ALBERINO RULLO FOLLE SP300
131	1	S3402778ZZZ	DISTANZIALE LATERALE RUOTE WS3
132	1	S3402779ZZZ	DISTANZIALE CENTRALE RUOTE WS3
133	1	SBC0008019T	COLONNINA TENDITORE
134	1	SBC0016345T	PIATTO TENDITORE
135	1	SBC0016344T	COLONNINA DI SPINTA
136	1	S340129293Z	VITE TCEI M8X80 ZINCATA
137	1	SBA0009122	PANNELLO CHIUSURA LATERALE C-INS.

M. J. MAILLIS GROUP	10.11 Rev. 2 10.2010 4a	Ricambi Spare Parts Erstazteilen Piéces de Rechanges Repuestos	Portabobina ''SP 300'' Film reel carriage ''SP 300'' Spulenkapsel ''SP 300'' Porte-bobine ''SP 300'' Porta bobina ''SP 300''

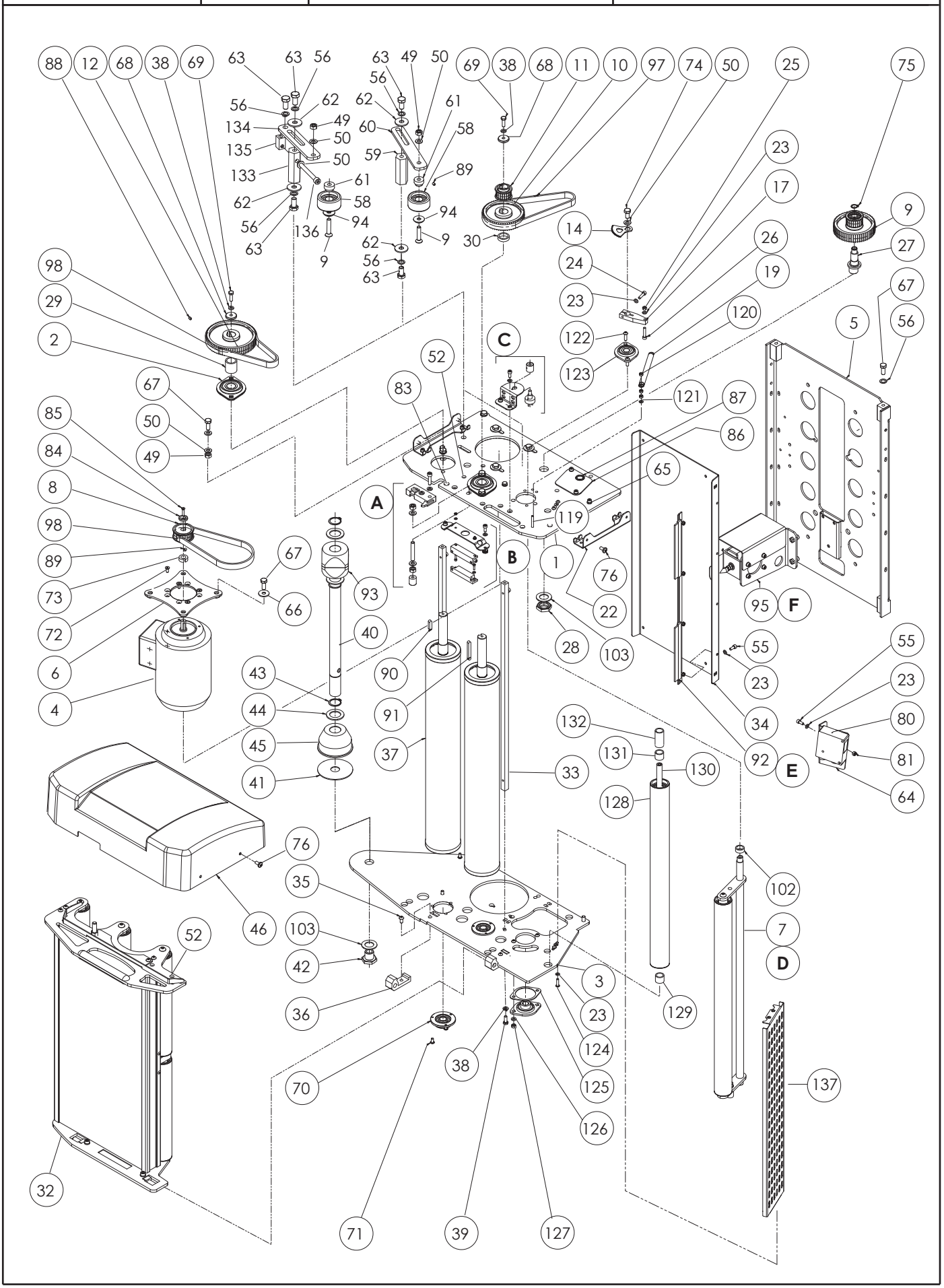

Pos.	*Q.tà*	*Codice*	*Descrizione*
1	1	SBA0005249	BALLERINO SALDATO
2	2	SCA0000732	DISTANZIALE RULLO DIA. 15/20-16
3	1	SBC0008029	ALBERINO RULLO FOLLE
4	1	SBA0005213	RULO DI CONTRASTO COMPLETO
5	2	S340344893Z	VITE TBEI UNI 7380 M8X16 ZINCATA
6	1	SBC0008037	COLONNINA PARACOLPI
7	1	SBC0005918	PARACOLPI CILINDRO LAMA
8	1	S340012393Z	RONDELLA PIANA PER VITE M8 ZINCATA
9	1	S340011693Z	DADO BASSO M8 ZINCATO
10	1	S340000393Z	DADO M8 ZINCATO
13	1	SBC0008045	SUPPORTO POTENZIOMETRO
15	1	SBB0000861	PRECABLATO POT.X BALLERINO PRES. PW
16	1	S331710800B	(C) INGRANAGGIO TASTATORE APS
21	1	SCC0000849	INTERRUTTORE DI SICUREZZA MAGNETICO CODIFICATO
23	22	S340006193Z	RONDELLA PIANA X VITE M5 ZINC.
31	1	SCA0000733	CHIUSURA SOUTHCO R4-10-10-401-10
38	8	S340017593Z	RONDELLA PIANA X VITE M6 ZINC.
47	1	SBC0008037	COLONNINA PARACOLPI
48	1	SBC0005918	PARACOLPI CILINDRO LAMA
49	8	S340000393Z	DADO M8 ZINCATO
50	13	S340012393Z	RONDELLA PIANA X VITE M8 ZINC.
53	6	S340055893Z	RONDELLA PIANA X VITE M3 ZINC.
54	4	S340036893Z	VITE TCEI M3X12 ZINCATA
55	16	S340031893Z	VITE TCEI M5X12 ZINCATA
57	2	S340034193Z	DADO ESAGONALE M3
65	10	SBC0008008	BUSSOLA CONICA M5
78	2	S340001593Z	VITE TCEI M6X25 ZINCATA
79	1	S340130592Z	GRANO EIPP M4x5 K7

M. J. MAILLIS GROUP	10.11 Rev. 1 12.2009 6	Ricambi Spare Parts Erstazteilen Piéces de Rechanges Repuestos	Portabobina ''SP - SP 300'' Film reel carriage ''SP - SP 300'' Spulenkapsel ''SP - SP 300'' Porte-bobine ''SP .- SP 300'' Porta bobina ''SP - SP 300''

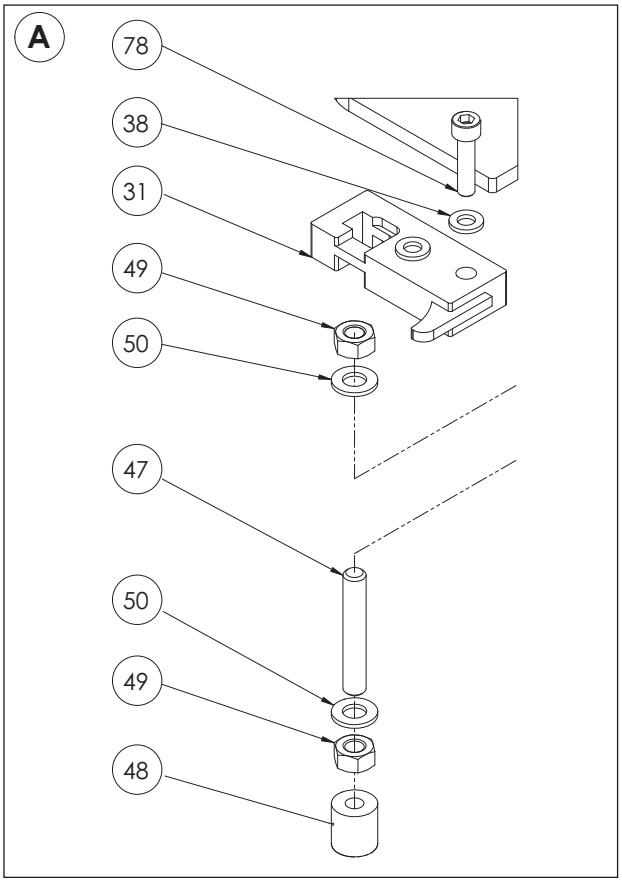

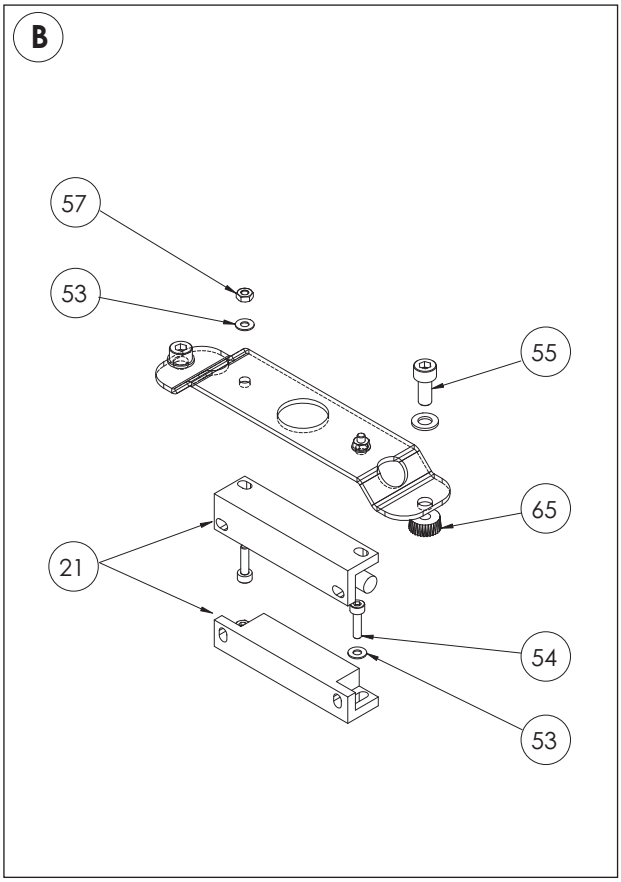

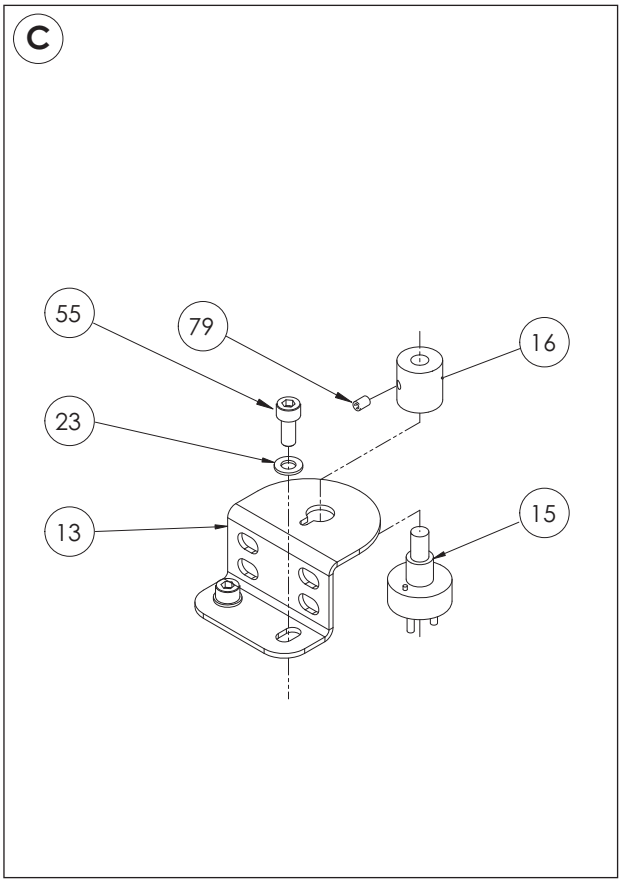

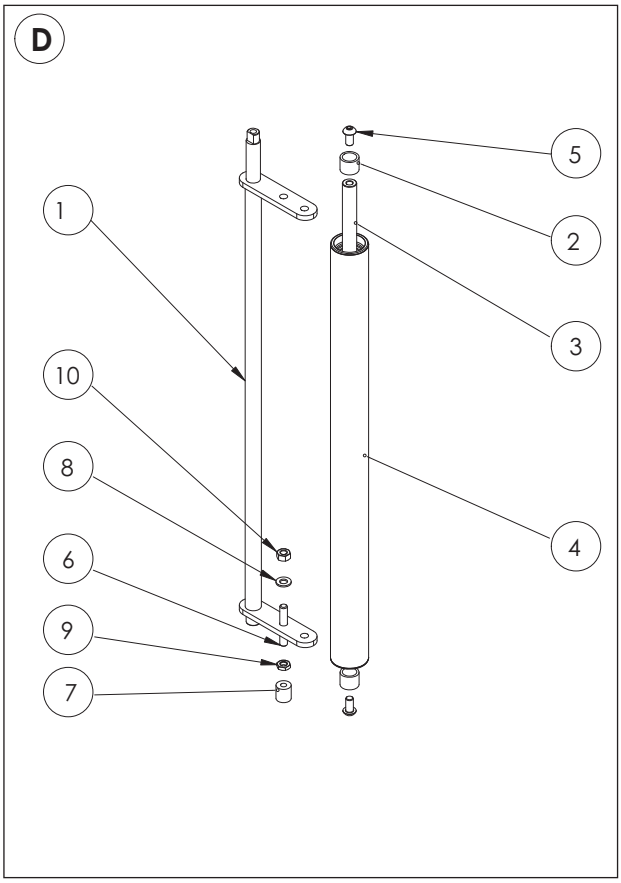

Pos	Q.tà	Codice	Descrizione
106	2	S3401337ZZZ	PENNELLO ANTISTATICO C150S
107	1	SBC0007798	PIASTRINA FISSAGGIO SPAZZOLE PAKLET
108	4	S340025693Z	VITE TCEI M4X10 ZINCATA
109	4	S340023393Z	DADO M4 ALTA RESISTENZA ZINCATO
110	8	S340004393Z	RONDELLA PIANA PER VITE M4 ZINC.
111	4	S340006193Z	RONDELLA PIANA PER VITE M5 ZINC.
112	4	S340031893Z	VITE TCEI M5X12 ZINCATA
113	1	SBC0006639T	PUNTA TAGLIO
114	1	SBB0000438	SET ELETTROMAGNETE TAGLIO FILM PAKLET
115	1	SBA0005258V	SUPPORTO ELETTROMAGNETE C/DADI
116	2	S340017593Z	RONDELLA PIANA PER VITE M6 ZINC.
117	2	S340057793Z	VITE TCEI M6X16 ZINC.
118	1	SBC0008679V	PROTEZIONE EM TAGLIO

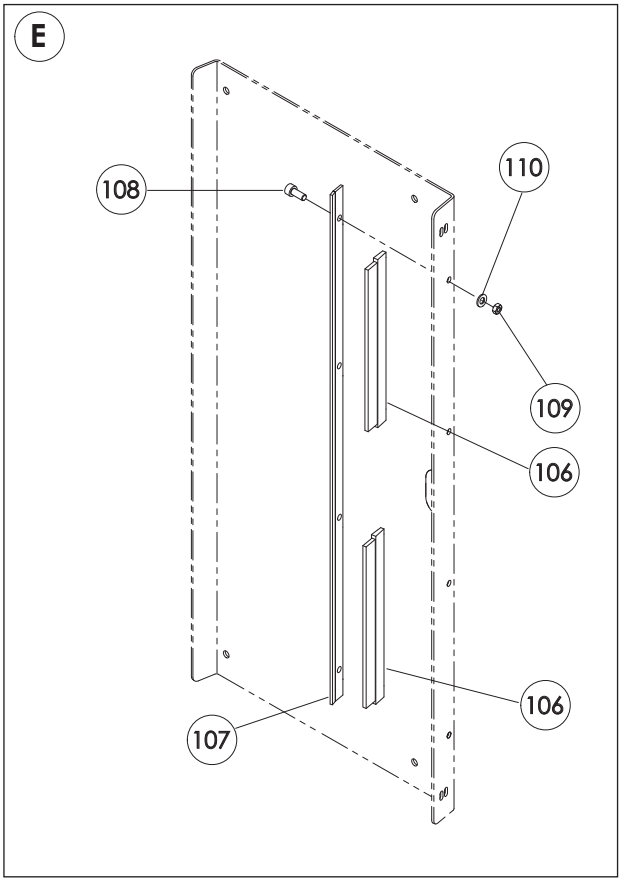
E
108
110
109
106
106
107

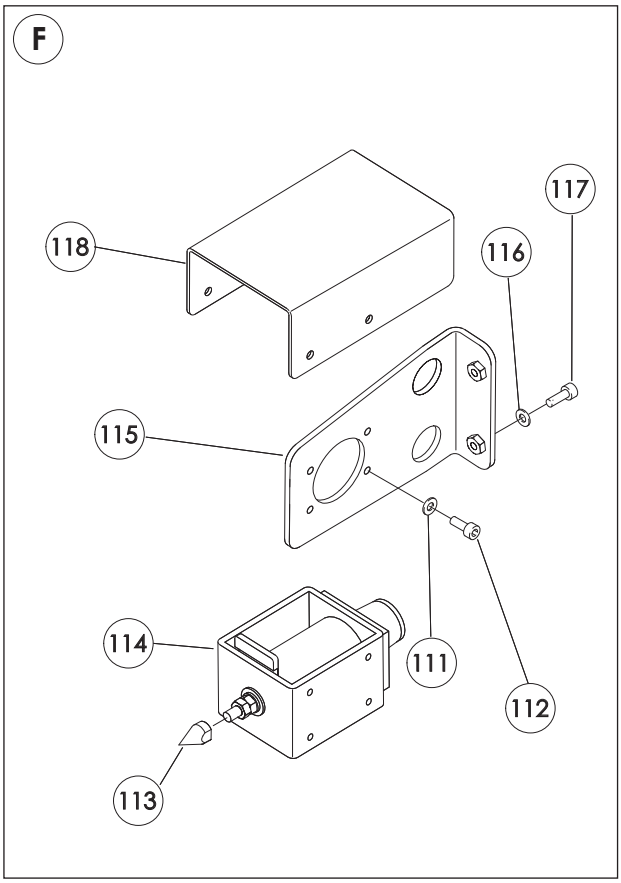
F
117
118
116
115
114
111
112
113

Pos.	Q.tà	Codice	Descrizione
1	1	SBC0008816	SPALLETTA INFERIORE SPORT.
2	4	SBC0008029	ALBERINO RULLO FOLLE
3	1	SBC0008031	SPALLETTA SUPERIORE SPORT.
4	8	SCA0000732	DISTANZIALE RULLO Ø 15/20-16
5	3	SBA0005213	RULLO DI CONTRASTO COMPLETO
6	2	SBA0005245	RULLO DI TAGLIO COMPLETO
7	1	SBC0008030	SCHERMO DI PROTEZIONE
8	2	SBC0008028	PROFILO PER SPORTELLO
9	2	S340005193Z	VITE TCEI M6X12 ZINCATA
10	8	S340507793A	VITE TBEI M8X20 ZINCATA
11	2	S340174998Z	VITE TBEI M6X12 INOX
12	6	S340174993Z	VITE TBEI M6X12 ZINC.
13	1	SBC0008707	COLONNINA SERRATURA
14	2	S340012393Z	RONDELLA PIANA X VITE M8 ZINC.
15	1	S340000393Z	DADO M8 ZINCATO
16	1	SBC0008035	DISTANZIALE RULLO TAGLIO
17	1	SBC0008036	PIASTRINA PROTEZIONE PUNZONE
18	2	SBC0007935	MANIGLIA SPORTELLO
19	2	S340345496Z	RIVETTO ALTA RESIST "IN ACCIAIO BN01-05
20	1	SBC0008814	PERNO SPORTELLO
21	2	S340017593Z	RONDELLA PIANA X VITE M6 ZINC.
22	1	SBC0008817	PROTEZIONE SUP. SPORTELLO

M. J. MAILLIS GROUP	10.11 Rev. 0 07.2007 10	Ricambi Spare Parts Erstazteilen Piéces de Rechanges Repuestos	Portabobina ''SP'' Film reel carriage ''SP'' Spulenkapsel ''SP'' Porte-bobine ''SP'' Porta bobina ''SP''

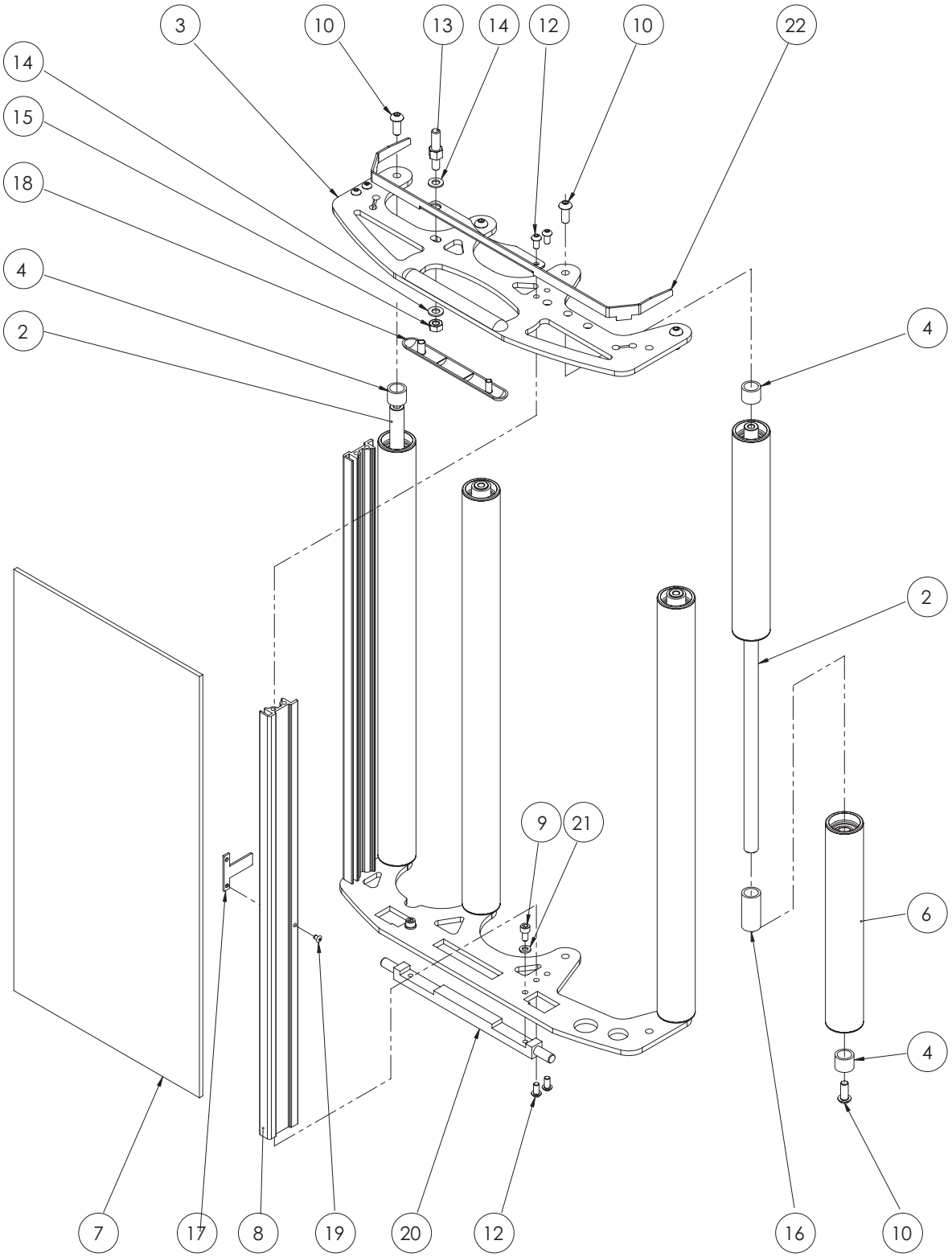

Pos.	Q.tà	Codice	Descrizione
1	1	SBC0016015V	SPALLETTA INFER. SPORT. SP300
2	3	SBC0008029	ALBERINO RULLO FOLLE
3	1	SBC0016016V	SPALLETTA SUPER. SPORT. SP300
4	6	SCA0000732	DISTANZIALE RULLO Ø 15/20-16
5	2	SBA0005213	RULLO DI CONTRASTO COMPLETO
6	2	SBA0005245	RULLO DI TAGLIO COMPLETO
7	1	SBC0008030	SCHERMO DI PROTEZIONE
8	2	SBC0008028	PROFILO PER SPORTELLO
9	2	S340005193Z	VITE TCEI M6X12 ZINCATA
10	6	S340507793A	VITE TBEI M8X20 ZINCATA
11	2	S340174998Z	VITE TBEI M6X12 INOX
12	6	S340174993Z	VITE TBEI M6X12 ZINC.
13	1	SBC0008707	COLONNINA SERRATURA
14	2	S340012393Z	RONDELLA PIANA X VITE M8 ZINC.
15	1	S340000393Z	DADO M8 ZINCATO
16	1	SBC0008035	DISTANZIALE RULLO TAGLIO
17	1	SBC0008036	PIASTRINA PROTEZIONE PUNZONE
18	2	SBC0007935	MANIGLIA SPORTELLO
19	2	S340345496Z	RIVETTO ALTA RESIST "IN ACCIAIO BN01-05
20	1	SBC0008814	PERNO SPORTELLO
21	2	S340017593Z	RONDELLA PIANA X VITE M6 ZINC.
22	1	SBC0016014V	PROTEZIONE SUP. SPORTELLO SP300

M. J. MAILLIS GROUP	10.11	Ricambi Spare Parts Erstazteilen Piéces de Rechanges Repuestos	Portabobina ''SP 300'' Film reel carriage ''SP 300'' Spulenkapsel ''SP 300'' Porte-bobine ''SP 300'' Porta bobina ''SP 300''
	Rev. 0		
	12.2009		
	10a		

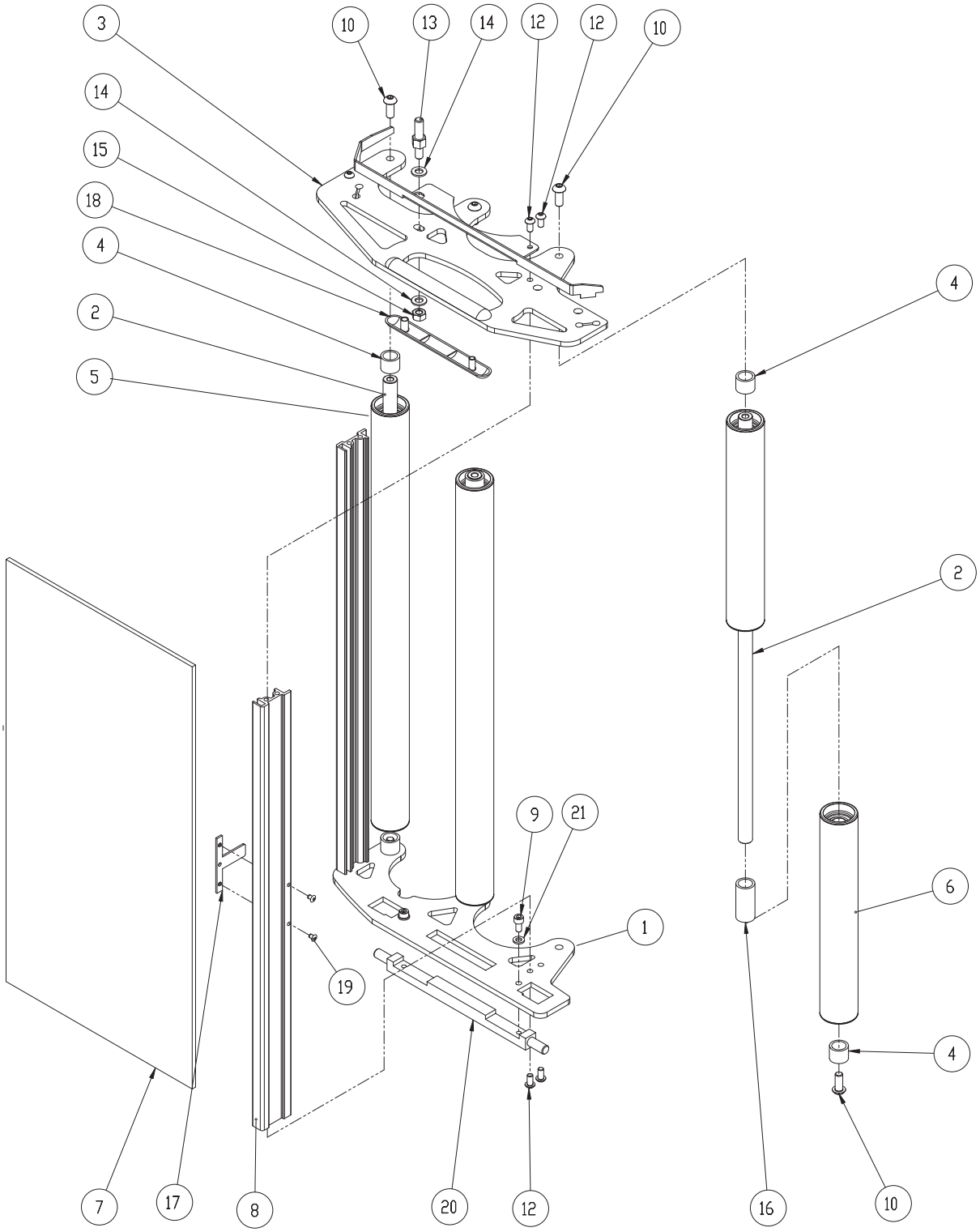

M1

Pos.	Q.tà	Codice	Denominazione
1	1	SBA0007166	FISSAGGIO BASCULANTE SW1 EM-M-FM C-INS.
2	1	SBC0011671	PANNELLO BASCULANTE SW1 EM-M-FM
3	2	S340057793Z	VITE TCEI M6X16 ZINCATA
4	1	S340316593Z	VITE TBEI M6X25 ZINCATA
5	3	SCA0000133	Vite TBEI M6x20 ISO 7380 Zinc.
6	1	SCC0001627	PASSACAVO IN GOMMA "EZ" ART.11087
7	1	SBC0011534	CAMMA MICRO SICUREZZA
8	1	SBA0007169	SQUADRETTA FISS. MICRO SICUREZZA C-INS
9	1	SCC0001605	FINECORSA DI SICUREZZA 1 NC "IMP 2"
10	2	S340055893Z	RONDELLA PIANA X VITE M3 ZINC.
11	2	S340319193Z	VITE TCEI M3X8 ZINCATA
12	1	S340217593Z	VITE TBEI M5X10 KIT X K13

SM1

Pos.	Q.tà	Codice	Denominazione
1	1	SBA0007167	FISSAGGIO BASCULANTE SW1 SM C-INS.
2	1	SCC0001605	FINECORSA DI SICUREZZA 1 NC "IMP 2"
3	1	SBA0007169	SQUADRETTA FISS. MICRO SICUREZZA C-INS
4	1	SBC0011675	BORDINO CHIUSURA FISSO SW1 SM
5	1	SBA0007168	PANNELLO BASCULANTE SW1 SM COMP.
6	1	SCC0001627	PASSACAVO IN GOMMA "EZ" ART.11087
7	1	S340217593Z	VITE TBEI M5X10 KIT X K13
8	2	S340057793Z	VITE TCEI M6X16 ZINCATA
9	1	S340316593Z	VITE TBEI M6X25 ZINCATA
10	3	SCA0000133	Vite TBEI M6x20 ISO 7380 Zinc.
11	1	SBC0011534	CAMMA MICRO SICUREZZA
12	2	S340055893Z	RONDELLA PIANA X VITE M3 ZINC.
13	2	S340319193Z	VITE TCEI M3X8 ZINCATA

M2, FM2, SM2

Pos.	Q.tà	Codice	Denominazione
1	1	SBA0007179	FISSAGGIO BASCULANTE SW2 M-SM-FM C-INS
2	1	SCC0001605	FINECORSA DI SICUREZZA 1 NC "IMP 2"
3	1	SBA0007169	SQUADRETTA FISS. MICRO SICUREZZA C-INS
4	1	SCC0001627	PASSACAVO IN GOMMA "EZ" ART.11087
5	1	SBC0011693	PANNELLO BASCULANTE SW2 M-SM-FM
6	1	SBC0011534	CAMMA MICRO SICUREZZA
7	2	S340057793Z	VITE TCEI M6X16 ZINCATA
8	2	S340055893Z	RONDELLA PIANA X VITE M3 ZINC.
9	2	S340319193Z	VITE TCEI M3X8 ZINCATA
10	1	S340316593Z	VITE TBEI M6X25 ZINCATA
11	3	SCA0000133	Vite TBEI M6x20 ISO 7380 Zinc.
12	1	S340217593Z	VITE TBEI M5X10 KIT X K13

SP - SP 300

Pos.	Q.tà	Codice	Denominazione
1	1	SBA0007218	PANNELLO BASCULANTE SW2 SP COMP.
2	1	SCC0001627	PASSACAVO IN GOMMA "EZ" ART.11087
3	1	SBA0007155	SQUADRETTA FISS C-INS
4	1	SBC0011534	CAMMA MICRO SICUREZZA
5	1	SCC0001605	FINECORSA DI SICUREZZA 1 NC "IMP 2"
6	1	S340217593Z	VITE TBEI M5X10 KIT X K13
7	2	S340055893Z	RONDELLA PIANA X VITE M3 ZINC.
8	2	S340048693Z	VITE TCEI M8X25 ZINCATA
9	2	S340319193Z	VITE TCEI M3X8 ZINCATA
10	2	S340011293Z	VITE TCEI M5X16 ZINCATA
11	2	S340046893Z	RONDELLA TRIPLA X VITE M5 ZINC

Portabobina/Film reel carriage/Spulenkapsel
Porte-bobine/Porta bobina: **M1**

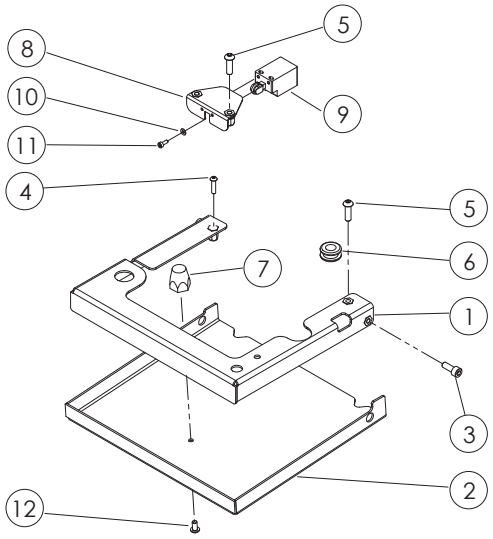

Portabobina/Film reel carriage/Spulenkapsel
Porte-bobine/Porta bobina: **SM1**

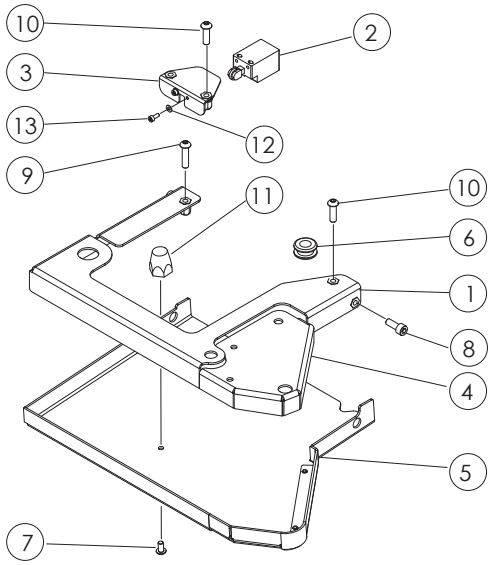

Portabobina/Film reel carriage/Spulenkapsel
Porte-bobine/Porta bobina: **M2, FM2, SM2**

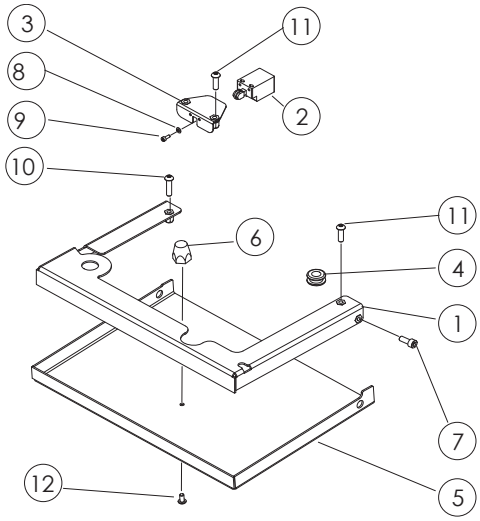

Portabobina/Film reel carriage/Spulenkapsel
Porte-bobine/Porta bobina: **SP - SP 300**

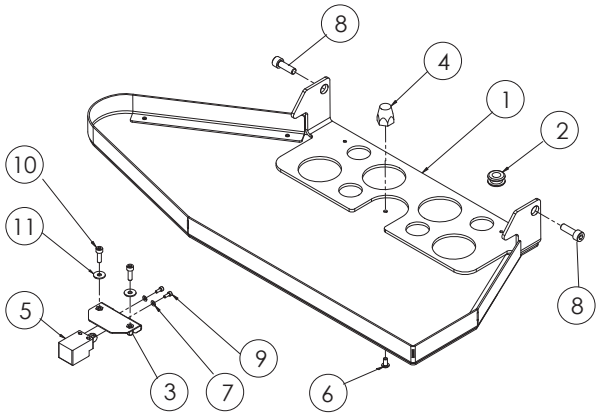

PW

Pos.	*Q.tà*	*Codice*	*Denominazione*
1	1	SBC0014207	BORDINO CHIUSURA BASCULANTE PW
2	1	SCC0001605	FINECORSA DI SICUREZZA A+B "IMP 1"
3	1	SBC0011534	CAMMA MICRO SICUREZZA
4	1	SBA0008507	FISSAGGIO MICRO C-INS
5	1	SBA0008509	BASCULANTE PW C-INS.
6	2	S340012293Z	VITE TCEI M8X20 ZINCATA
7	1	SCA0001007	VITE TBEI M5X20 ISO 7380 ZINC.
8	4	S340006193Z	RONDELLA PIANA X VITE M5 ZINC.
9	4	S340011293Z	VITE TCEI M5X16 ZINCATA
10	2	S340319193Z	VITE TCEI M3X8 ZINCATA
11	2	S340055893Z	RONDELLA PIANA X VITE M3 ZINC.

PWS

Pos.	*Quantità*	*Codice*	*Denominazione*
1	1	SBC0018086V	BORDO DI CHIUSURA SOTTO PIASTRA
2	1	SCC0001605	FINECORSA DI SICUREZZA A+B "IMP 1"
3	1	SBC0011534	CAMMA MICRO SICUREZZA
4	2	S340012293Z	VITE TCEI M8X20 ZINCATA
5	1	SCA0001007	VITE TBEI M5X20 ISO 7380 ZINC.
6	2	S340319193Z	VITE TCEI M3X8 ZINCATA
7	2	S340055893Z	RONDELLA PIANA X VITE M3 ZINC.
8	1	SBA0010636V	PANNELLINO BASCULANTE RIVETT.
9	1	SBA0010634	PIASTRA SUPPORTO C-INS
10	10	S340017593Z	RONDELLA PIANA X VITE M6 ZINC.
11	5	S340057793Z	VITE TCEI M6X16 ZINCATA
12	4	S340000293Z	DADO M6 ZINCATO
13	1	S340023593Z	DADO M6 ZINCATO A BASSA RESIST

Portabobina/Film reel carriage/Spulenkapsel/Porte-bobine/Porta bobina: **PW**

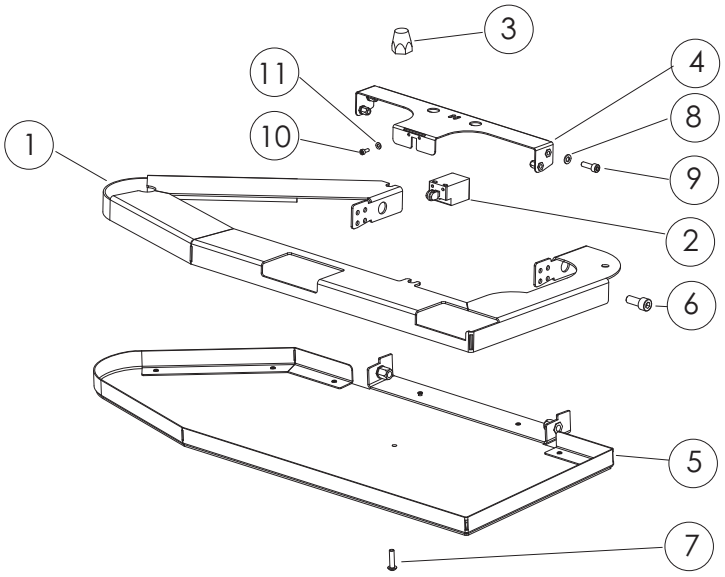

Portabobina/Film reel carriage/Spulenkapsel/Porte-bobine/Porta bobina: **PWS**

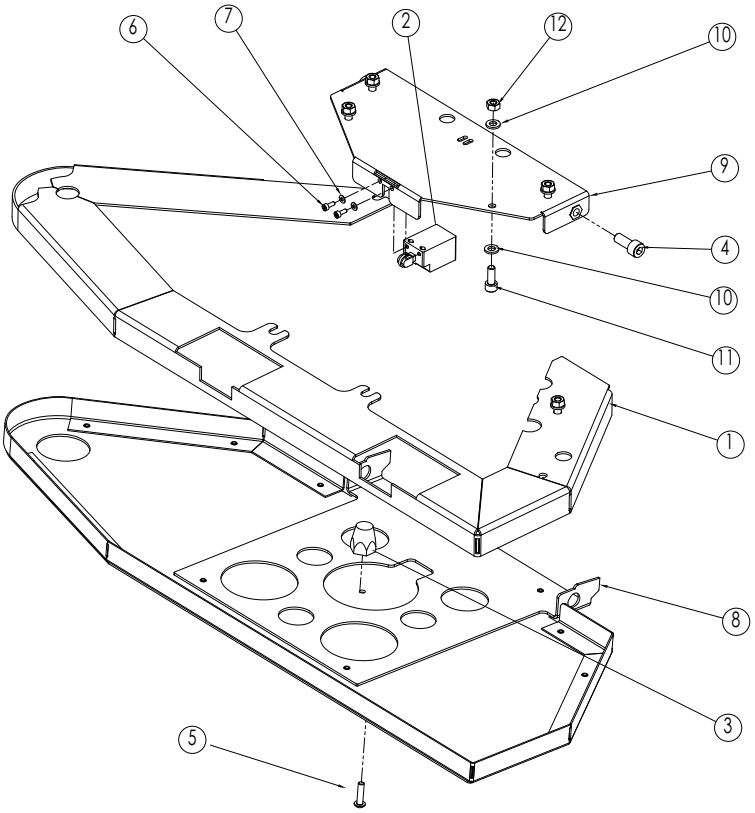

Pos.	Q.tà	Codice	Descrizione
1	1	S440931847A	BASE COMP. WS16 PIATTAFORMA DIA. 1650
1	1	S440936547A	BASE COMP. PIATTAFORMA DIA. 1800
1	1	S440857500AV	BASE COM. PIATTAFORMA DIA. 1500
2	1	S3401776ZZZ	CUSCINETTO 6211 2RS
3	1	S440852300A	CORONA 3/4 Z 55 COMP- WS 150
4	1	S440863640A	PIATTAFORMA ROTANTE COMP. WS\65 DIA. 1650
4	1	S440943740A	PIATTAFORMA ROTANTE DIA. 1800
4	1	S440910340A	PIATTAFORMA ROTANTE DIA. 1500
5	6	S340078293Z	VITE TSVEI M10X30
6	2	SBC0006038T	CAMMA PIATTAFORMA WS3
7	8	S340017593Z	RONDELLA PIANA PER VITE M6 ZINC.
8	4	S340001593Z	VITE TCEI M6X25 ZINC.
9	4	S340028493Z	DADO M6 BASSO ZINC.
10	1	S340513200A	CAT. RING. CHIUSO 3/4" P= 196 COMPRESO GIUNTO (P. DIA. 1500)
10	1	S340513300A	CATENA 3/4 SPEZZONE DA P=204 COMPRESO GIUNTO (P. DIA. 1650)
10	1	S340524500A	CATENA 3/4 SPEZZONE DA P=212 COMPRESO GIUNTO (P. DIA. 1800)
11	1	S471428500A	RIDUTTORE PREMONT. WS2
12	4	S340012393Z	RONDELLA PIANA PER VITE M8 ZINC.
13	4	S340028093Z	VITE TE M8 X 20 ZINC.
14	1	S340006293Z	RONDELLA PIANA PER VITE M12 ZINC.
15	1	S340297593Z	VITE TE M12 X180 TUTTO FILETTO AF47
16	24	S331452492C	PERNO RUOTE WS3 GR. PIATTAFORM. BRUNITO
17	48	S3402778ZZZ	DISTANZIALE LATERALE RUOTE WS3
18	48	SBC0000633	ROTELLA C/CUSCINETTO
19	24	S3402779ZZZ	DISTANZIALE CENTRALE RUOTE WS3
20	1	S321633647A	PANNELLO D'ISPEZIONE WS150 PIATTAF. DIA. 1650
20	1	S321680247A	PANNELLO D'ISPEZIONE PIATTAF. DIA. 1800
20	1	S321644647A	PANNELLO D'ISPEZIONE PIATTAF. DIA. 1500
21	4	S340514093A	VITE TRILOBATE M6X12 TESTA TCBCR
22	1	SCC0000578	PROXY M12 8mm PNP NC M12 CORTO
23	2	S310227400A	PATTINO CATENA DX
24	2	S340514093A	VITE TCBCR M6X12
25	1	S310227500A	PATTINO CATENA SX
26	1	SBB0000068	PRECABLATO SENSORE BASE
27	1	S3801454ZZZ	CUSTODIA DA PANNELLO PASSANTE
28	1	SCC0000024	INSERTO X CONTATTI M. 5P+T A CRIMP. CQ
29	1	SBA0007357	STAFFA FISSAGGIO CARTER VSF SW1 C/INS.
30	1	SBC0012017	CARTER RIDUTTORE VSF BASI SW1
31	4	S340016093Z	VITE TCEI M6X20 ZINCATA
32	4	S340174993Z	VITE TBEI M6X12 ZINC.
33	4	S340017593Z	RONDELLA PIANA X VITE M6 ZINC.
34 (*)	1	SBA0007311	MOTORIDUTT. VSF PREM. BASI 15-16-18
34 (**)	1	SBA0009106	MOTORIDUTT. VSF PREM. BASI 15-16-18

(*) Macchina conforme alle Direttive CEE / Machine conforme aux normes CEE / Machine conforme to CEE rules / Maschine gemaess EEG Richtlinien

(**) Macchina non conforme alle Direttive CEE / Machine pas conforme aux normes CEE / Machine not conforme to CEE rules / Maschine nicht gemaess EEG Richtlinien

M. J. MAILLIS GROUP	10.12 Rev. 6 05.2010 2	Ricambi Spare Parts Erstazteilen Piéces de Rechanges Repuestos	Piattaforme ''15, 16, 18'' Turntables ''15, 16, 18'' Plattformen ''15, 16, 18'' Plate-formes ''15, 16, 18'' Plataforma ''15, 16, 18''

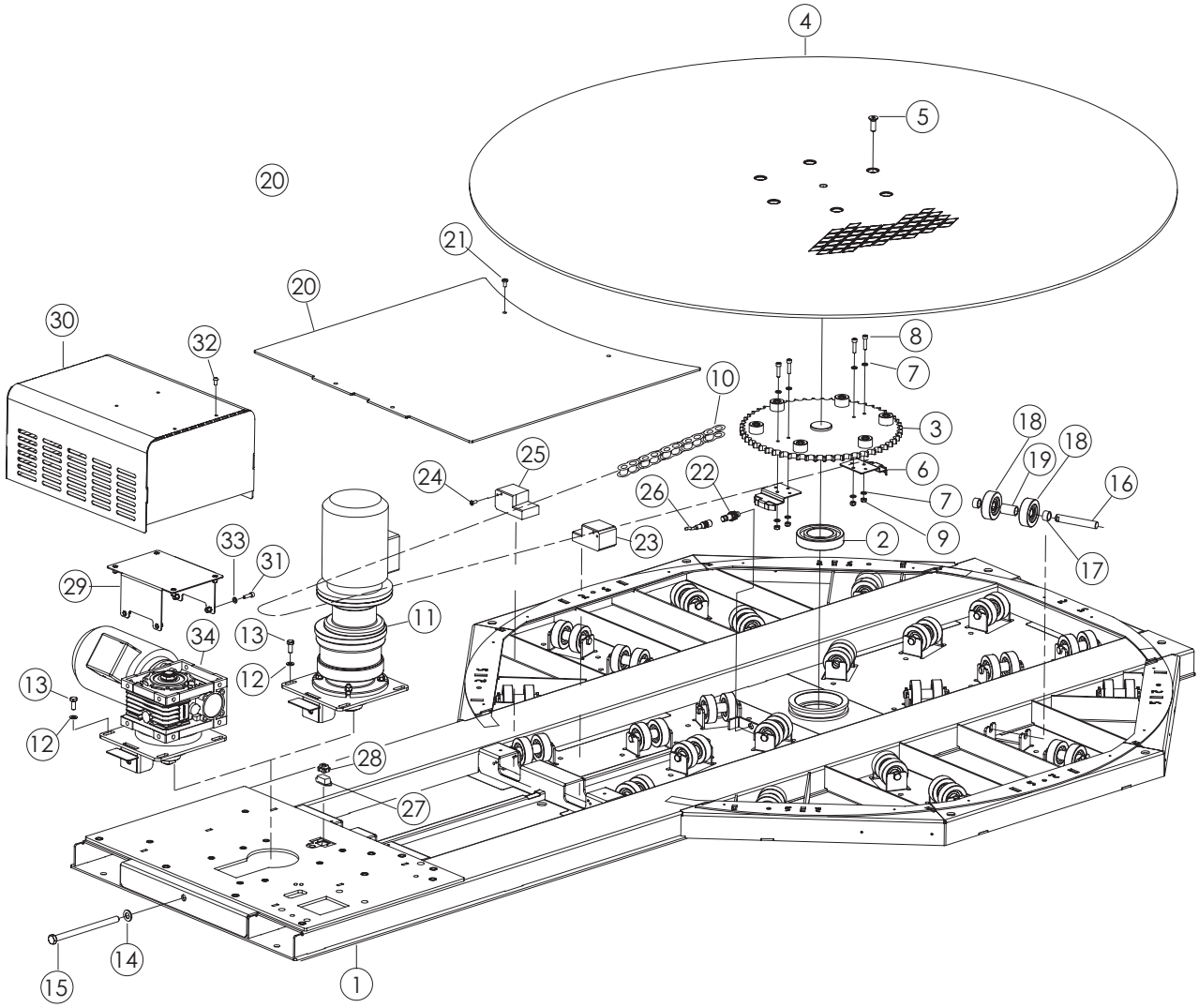

Pos.	Q.tà	Codice	Descrizione
1	1	SBA0008635V	BASE TUBOLARE COMP. SW15 F1/PAKLET
1	1	SBA0009356V	BASE TUBOLARE COMP. SW16 F1/PAKLET
2	20	SBA0006535	RUOTE BASE PREM.
2a	1	SBC0010239T	PERNO ROTELLE BASE
2b	2	SBA0004851	RUOTA BASE
2c	2	S330221593A	RONDELLA /6,5/30X5
2d	2	S340049593A	VITE TSVEI M6X15 ZINCATA
3	1	S440852300A	CORONA 3/4 Z55 COMP. WS150
4	1	S3401776ZZZ	CUSCINETTO 6211 2RS
5	1	SBA0005210	PIATTAFORMA ROTANTE COMP. Ø1500
5	1	S440863600A	PIATTAFORMA ROTANTE COMP. WS 165
6	1	S340006293Z	RONDELLA PIANA X VITE M12 ZINC
7	1	S340297593Z	VITE TE M12X180 TUTTO FILETTO AF47
8	2	SBC0006038	CAMMA PIATTAFORMA PAKLET
9	8	S340017593Z	RONDELLA PIANA X VITE M6 ZINC.
10	4	S340001593Z	VITE TCEI M6X25 ZINCATA
11	4	S340023593Z	DADO M6 ZINCATO A BASSA RESIST
12	6	S340078293Z	VITE TSVEI M10X30 ZINCATA
13	4	S340514093A	VITE TRILOBATE M6X12 TESTA TCBCR (TEXTR
14	4	S340012393Z	RONDELLA PIANA X VITE M8 ZINC.
15	4	S340028093Z	VITE TE M8X20 ZINCATA
16	1	SBC0015986V	PANNELLO ISPEZIONE SW15
16	1	SBC0016009	PANNELLO ISPEZIONE SW16
17	1	SBB0000813	PRECABLATO FINECORSA CINGHIA
18 (*)	1	SBA0009204	MOTORIDUTTORE VSF PREMONT.
18 (**)	1	SBA0009931	MOTORIDUTTORE VSF PREMONT.
19	1	S340513200A	CAT RING CHIUSO 3/4" p=196 compr. giunt
19	1	S340513300A	CAT 3/4" SPEZZONE DA p=204 compr. Giunt.
20	1	S310227500A	PATTINO CATENA SX
21	1	S310227400A	PATTINO CATENA DX
22	2	S340513993A	VITE TRILOBATA M5X12 TESTA TCBCR (TEXTR
23	1	SBC0012017	CARTER RIDUTTORE VSF BASI SW1
24	4	S340174993Z	VITE TBEI M6x12 ZINCATA
25	1	SBA0007357	STAFFA FISSAGGIO CARTER VSF SW1 C/INS.
26	4	S340017593Z	RONDELLA PIANA PER VITE M6 ZINCATA
27	4	S340016093Z	VITE TCEI M6x20 ZINCATA

(*) Macchina conforme alle Direttive CEE / Machine conforme aux normes CEE / Machine conforme to CEE rules / Maschine gemaess EEG Richtlinien

(**) Macchina non conforme alle Direttive CEE / Machine pas conforme aux normes CEE / Machine not conforme to CEE rules / Maschine nicht gemaess EEG Richtlinien

M. J. MAILLIS GROUP	10.12a Rev. 1 05.2010 2	Ricambi Spare Parts Erstazteilen Piéces de Rechange Repuestos	Piattaforme in tubolare ''15-16'' Turntables ''15-16'' Plattformen ''15-16'' Plate-formes ''15-16'' Plataforma ''15-16''

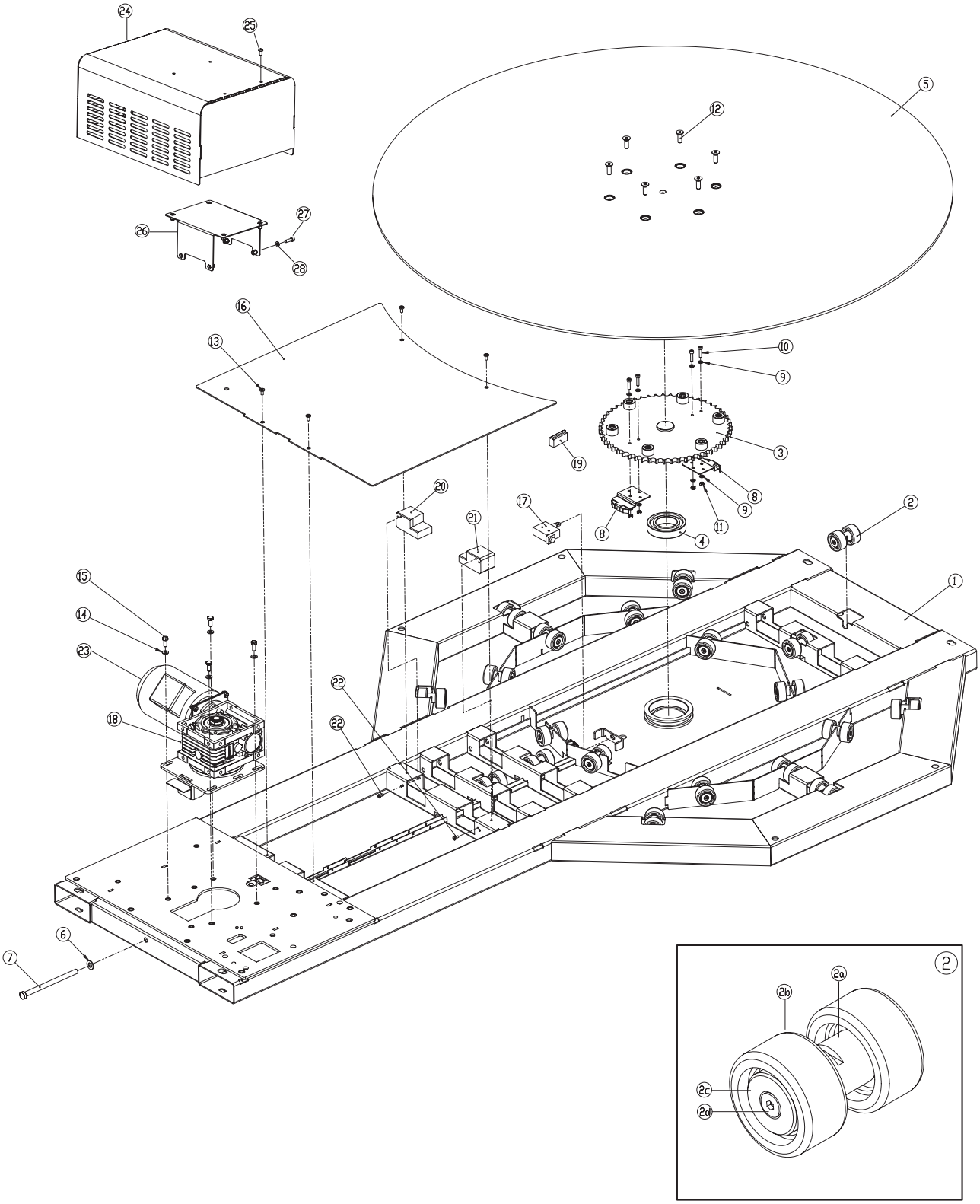

Pos.	Q.tà	Codice	Descrizione
1	1	S450591547Z	BASE C/INSERTI
2	1	S471428900A	RIDUTTORE PREMONTATO
3	7	S340012393Z	RONDELLA PIANA PER VITE M8 ZINC.
4	4	S340028093Z	VITE TE M8X20 ZINCATA
5	1	S340524800A	CAT. 1/2X5/16 SPEZZ. P=122 COMPRESA
6	1	S4204254ZZZ	PATTINO STRISCIAMENTO DX C/BIADESIVO
7	2	S470993000A	BRACCIO PREM. HS312
8	1	S4204255ZZZ	PATTINO STRISCIAMENTO SX C/BIADESIVO
9	1	S321680547A	PASTRA CENTRALE
10	3	S340028093Z	VITE TE M8X20 ZINCATA
11	2	S470993500A	TIRANTE MOLLA PREM. HS312
12	2	S331821493A	PIATTO SUPPORTO MOLLA ZINC. HS312
13	4	S340040393Z	VITE TSVEI M5X16 ZINCATA
14	4	S340316593Z	VITE TBEI M6X25 ZINCATA
15	6	S3403390ZZZ	RING DI COMPENSAZIONE LMKAS 26 /25,8-1
16	6	S320698993A	RONDELLA ALBERINO PROTEZ. APS
17	2	S340514093A	VITE TRILOBATA M6X12 TESTA TCBCR
18	2	S3805087ZZZ	FOTOCELLULA "DATALOGIC S5-5-B3 -30"
19	1	S3804605ZZZ	FOTOCELLULA 'DATALOGIC S5-5-C10 -30"
20	1	S320890047A	SUPP. FTC SAFETY HSD312 VERN.
21	4	S340006193Z	RONDELLA PIANA PER VITE M5 ZINCATA
22	2	S340513993A	VITE TRILOBATA M5X12 TESTA TCBCR
23	1	S4204303ZZZ	SUPP. C/CATARINFRANGENTE HSD312
24	4	S340198093Z	VITE TCBCR M5X12 ZINC. 100a/3M
25	1	S321680847A	PANNELLO D'ISPEZIONE
26	1	S3401776ZZZ	CUSCINETTO 6211 RS
27	1	S471135200A	PIATTAFORMA ROTANTE PREMONT. HSD312
28	4	S340191992Z	GRANO EIPP M10X40XL
29	4	S340190692Z	GRANO EIPP M10X10 WS3
30	4	S340190493Z	GOLFARE DI SOLLEVAMENTO M10
31	1	S320891747A	RAMPA VERN. HSD312
32	2	S340021993Z	RONDELLA PIANA PER VITE M10 ZINCATA.
33	2	S340065093A	VITE TE M10X16 ZINCATA
34	1	S340006293Z	RONDELLA PIANA PER VITE M12 ZINC.
35	1	S340297593Z	VITE TE M12X180 TUTTO FILETTO AF47
36	1	SCC0000047	Y PVC SPINA M12 - TERM. LIBERI L=2m
37	1	SCC0000236	PRESA DRITTA 4 POLI M12 TERM. LIBERO L1.
38	1	SCC0000024	INSERTO PER CONTATTI M. 5P+T A CRIMP. CQ
39	1	S3801454ZZZ	CUSTODIA DA PANNELLO PASSANTE 104225
40	42	S3402778ZZZ	DISTANZIALE LATERALE RUOTE WS3
41	42	SBC0000633	ROTELLA C/CUSCINETTO LAVORATA WS
42	21	S331452492C	PERNO RUOTE WS3 GR. PIATTAF. BRUNITO
43	21	S370033693A	MOLLA FERMO RUOTE HS312
44	21	S3402779ZZZ	DISTANZIALE CENTRALE RUOTE WS3
45 (*)	1	SBA0007313	MOTORIDUTT. VSF BASI HSD
45 (**)	1	SBA0009969	MOTORIDUTT. VSF BASI HSD
46	1	SBA0007357	STAFFA FISSAGGIO CARTER VSF SW1 C/INS.
47	1	SBC0012017	CARTER RIDUTTORE VSF BASI SW1
48	4	S340174993Z	VITE TBEI M6X12 ZINC.
49	4	S340017593Z	RONDELLA PIANA X VITE M6 ZINCATA
50	4	S340016093Z	VITE TCEI M6X20 ZINCATA
51	1	S3802510ZZZ	SCATOLA DI DERIVAZIONE 65X65
52	0,41	S3801480ZZZ	MORSETTIERA NYLON D.10 12 PEZZI
53	2	S340123993Z	VITE TCBCR M4X8 ZINCATA

(*) Macchina conforme alle Direttive CEE / Machine conforme aux normes CEE / Machine conforme to CEE rules / Maschine gemaess EEG Richtlinien

(**) Macchina non conforme alle Direttive CEE / Machine pas conforme aux normes CEE / Machine not conforme to CEE rules / Maschine nicht gemaess EEG Richtlinien

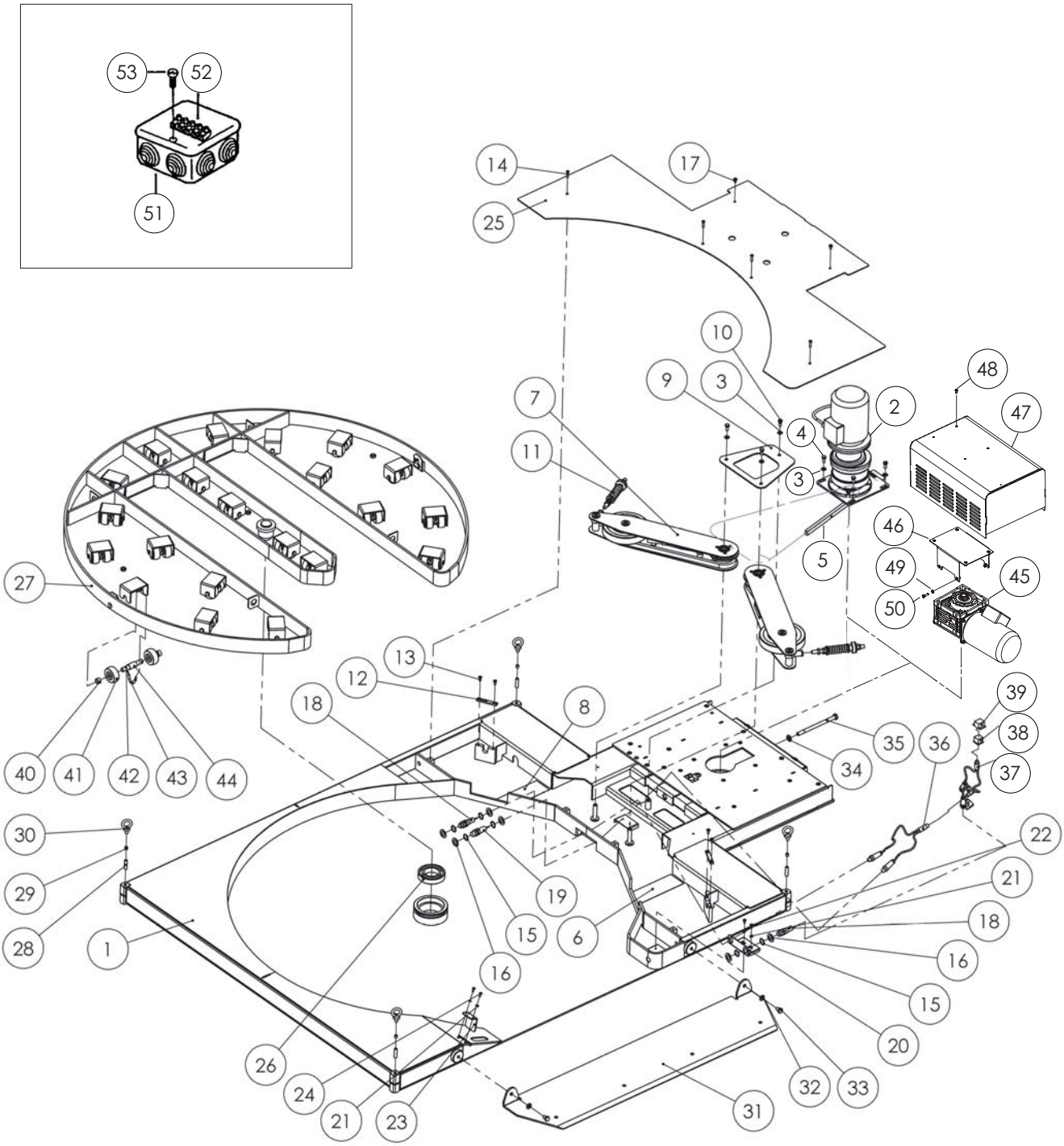
53
52
51
14
17
25
10
9
3
7
11
2
4
3
48
47
46
49
50
45
5
27
13
12
18
8
39
38
37
35
36
34
40
41
42
43
44
30
29
28
1
26
24
21
23
19
15
16
6
22
21
18
16
15
20
32
33
31

REF-1

Pos	Qtà	Codice	Descrizione
1	2	S440639747A	PIASTRA BRACCIO INF. VERN. HS312
2	2	S340101693Z	TESTA A SNODO M12X1,25 ZINCATA
3	4	S4304850ZZZ	FLANGIA BRACCIO C/CUSCINETTO HS312
4	4	S340037093Z	VITE TSVEI M5X10 ZINCATA
5	2	S331824200A	PERNO RINVIO TRASMISSIONE HS312
6	4	S340006892Z	ANELLO ARRESTO X ALBERO 20 BR.
7	2	S4304849ZZZ	PIGNONE DOPPIO C/CUSCINETTO HS312
8	2	S470993100A	RUOTA DI FRIZIONE ASS.HS312
9	2	S320605693A	RONDELLA /20 WS3
10	2	S3401240ZZZ	BRONZINA
11	2	S470993200A	TENDITORE PREM. HS312
12	2	S330802792Z	RONDELLA SPECIALE T302 SP.
13	1	S340057793Z	VITE TCEI M6X16 ZINCATA
14	1	S340000393Z	DADO M8 ZINCATO
15	2	S340170393Z	VITE TCEI M8X70 TUTTO FILET 200A-700A 3M
16	2	S331822793A	DISTANZIALE SNODO HS312
17	2	S320742147A	PIASTRA BRACCIO SUPERIORE HS312
18	2	S331823893A	RONDELLA /8 SP.4mm HS
19	2	S340012293Z	VITE TCEI M8X20 ZINCATA
20	2	S3403043ZZZ	SPEZZ.CAT 1/2 X 5/16 84 MAGL.GIUNTO A

REF-2

Pos	Qtà	Codice	Descrizione
1	2	S331824792A	TIRANTE MOLLA
2	2	S331824900A	BUSSOLA ANTERIORE PORTAMOLLA HS312
3	2	S331825000A	BUSSOLA POSTERIORE PORTAMOLLA HS312
4	2	S310173800A	RONDELLA AMMORTIZZO HS312
5	2	S320750893A	RONDELLA /40-12,5 SP.4MM HS312
6	2	S310182100A	RONDELLA /12,5 PARACOLPI HS3
7	3	S340089193Z	DADO M12
8	1	S340073593Z	DADO M12 AUTOBLOCCANTE
9	2	S3403039ZZZ	MOLLA X STAMPI RED /16/32X76 R32-076IS

REF-1

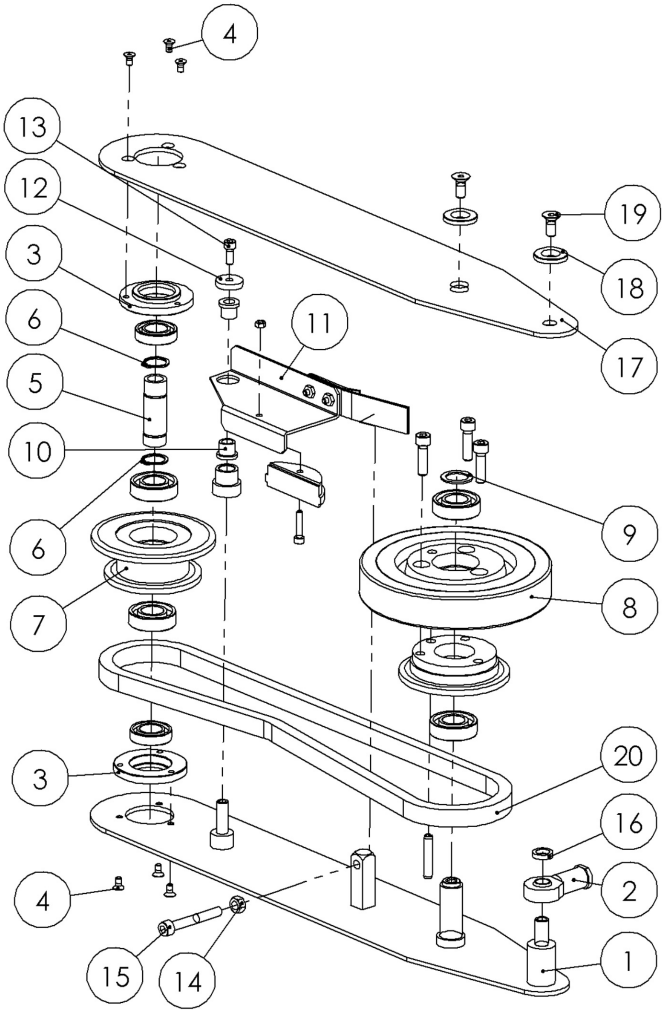

REF-2

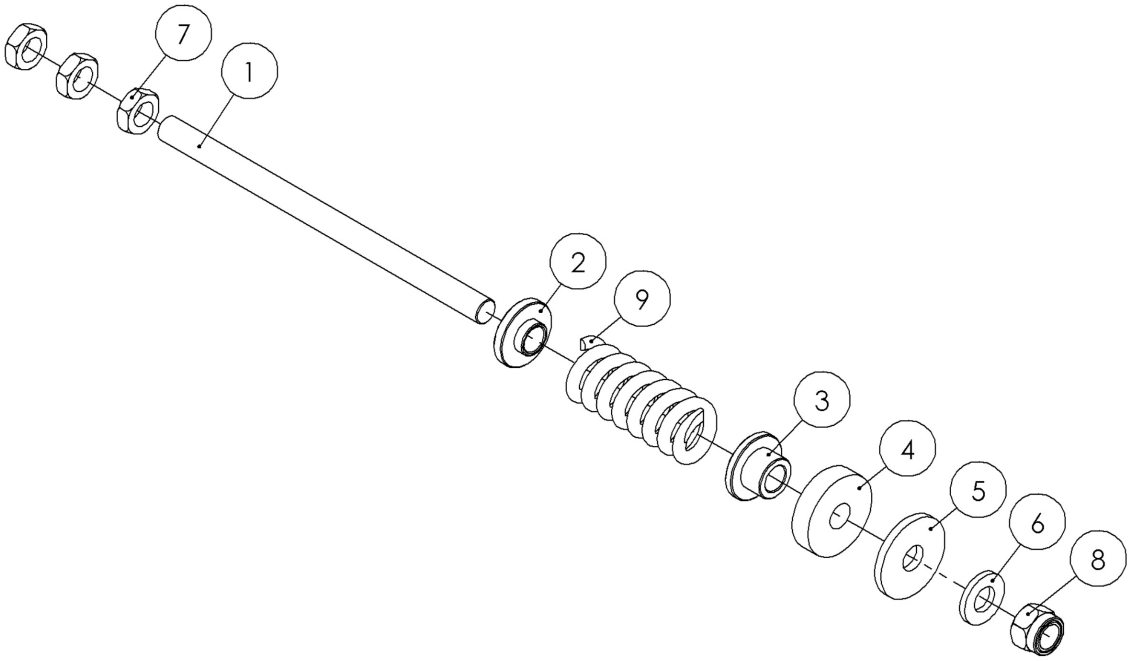

Pos.	Q.tà	Codice	Descrizione
1	1	SBA0003514	GRUPPO COLONNA C/INS. WS100 H2100
1	1	SBA0003453	GRUPPO COLONNA C/INS. WS100 H2400
2	1	SBC0000500	SUPPORTO RULLINO DI RINVIO
3	2	S340514093A	VITE TRILOBATE M6X12 TESTA TCBCR
4	1	SBC0000499T	ALBERINO RULLINO DI RINVIO
5	1	SBC0000502	RULLINO DI RINVIO
6	5	S340012393Z	RONDELLA PIANAX VITE M8 ZINC.
7	1	SCA0000108	VITE TCEI M8X90 ZINCATA
8	1	S340012293Z	VITE TCEI M8X20 ZINCATA
9	1	S321635293A	DISTANZIALE PER SUPPORTO UBPF203 WS100
10	1	S3403414ZZZ	SUPPORTO FLANGIATO UBPF 203/NSK
11	3	S340316593Z	VITE TBEI M6X25 ZINCATA
12	11	S340017593Z	RONDELLA PIANAX VITE M6 ZINC.
13	7	S340000293Z	DADO M6 ZINCATO
14	1	S471428200A	PULEGGIAC/ALBERO PREM. WS1 H2100
14	1	SBA0003451	PULEGGIAC/ALBERO PREM. WS1 H2400
15	1	S3403210ZZZ	SUPPORTO NSK SBPF-205
16	3	S340058493Z	VITE TCEI M8X16 ZINCATA
17	1	S3805202ZZZ	RIDUTT MOTOVARIO NMRV-040M PAM63B5
18	1	SBC0005100V	ARM DI REAZ PER MOTOVARIO NMRV 040 WS2
19	4	S340005193Z	VITE TCEI M6X12 ZINCATA
20	5	S340006293Z	RONDELLA PIANAX VITE M12 ZINC
21	1	S340223393Z	DADO SPEC.AUTOBLOCC. M12 P.1
22	2	S450528047Z	SQUADRETTA MICRO C/INS.WS100
23	4	S340217593Z	VITE TBEI M5X10KITXK13
24	3	S3802063ZZZ	FINE CORSA D4MC-5020
25	4	S340090493Z	VITE TSVEI M4X35 ZINCATA
26	4	S340004393Z	RONDELLA PIANAX VITE M4 ZINC.
27	4	S340000193Z	DADO M4 ZINCATO
28	1	S3801649ZZZ	TUBO RITORNO EST./19 INT/14
29	2	S332635000A	GUIDA CARRELLO WS100 PER COLONNA H2100
29	2	SBC0005099	GUIDACARRELLOWS100 PER COLONNA H2400
30	16	S340511300A	RIVETTOAVIBULBINACCIAIOCOD.BN01-06
31	1	SBC0005277V	PIASTRA DI TESTA MW2 VERN.
32	4	S340198093Z	VITE TCBCR M5X12 ZINC. 100a/3M
33	1	SBC0010794V	CAPPELLO COLONNA SW1/F1
34	4	S340001593Z	VITE TCEI M6X25 ZINCATA
35	4	S332208693A	COLONNINA QUADRO WS100 ZINC.
36	1	S3403172ZZZ	GOMMA ADES. TIPO R60 10X3mm
37	1	SBC0012669V	SPORTELLO QUADRO SW1 (con/avec/with/mit/con BUZZER)
37	1	SBC0010612V	SPORTELLO QUADRO SW1 (senza/sans/without/ohne/sin BUZZER)
38	1	S440857047A	PIASTRA COLONNA WS100 VERN.
39	4	S340198493Z	VITE TCEI M12X20 ZINCATA
40	4	S340174993Z	VITE TBEI M6X12ZINC.
41	2	S380582600A	BOCCHETTONE PRESSACAVO M20X1.5 GRIGIO
42	1	S380594400A	BOCCHETTONE PRESSACAVO M25X1.5 GRIGIO
43	1	S380594900A	DADO PER BOCCHETTONE M25X1.5 GRIGIO
44	1	S380594800A	DADO PER BOCCHETTONE M20X1.5 GRIGIO
45	1	SCC0000020	INSERTO X CONTATTI F. 5P+TACRIMP. CQ

M. J. MAILLIS GROUP	10.14 Rev. 5 09.2008 2	Ricambi Spare Parts Erstazteilen Piéces de Rechanges Repuestos	Colonna classe 1 Column class 1 Saeule Klasse 1 Colonne classe 1 Columna clase 1

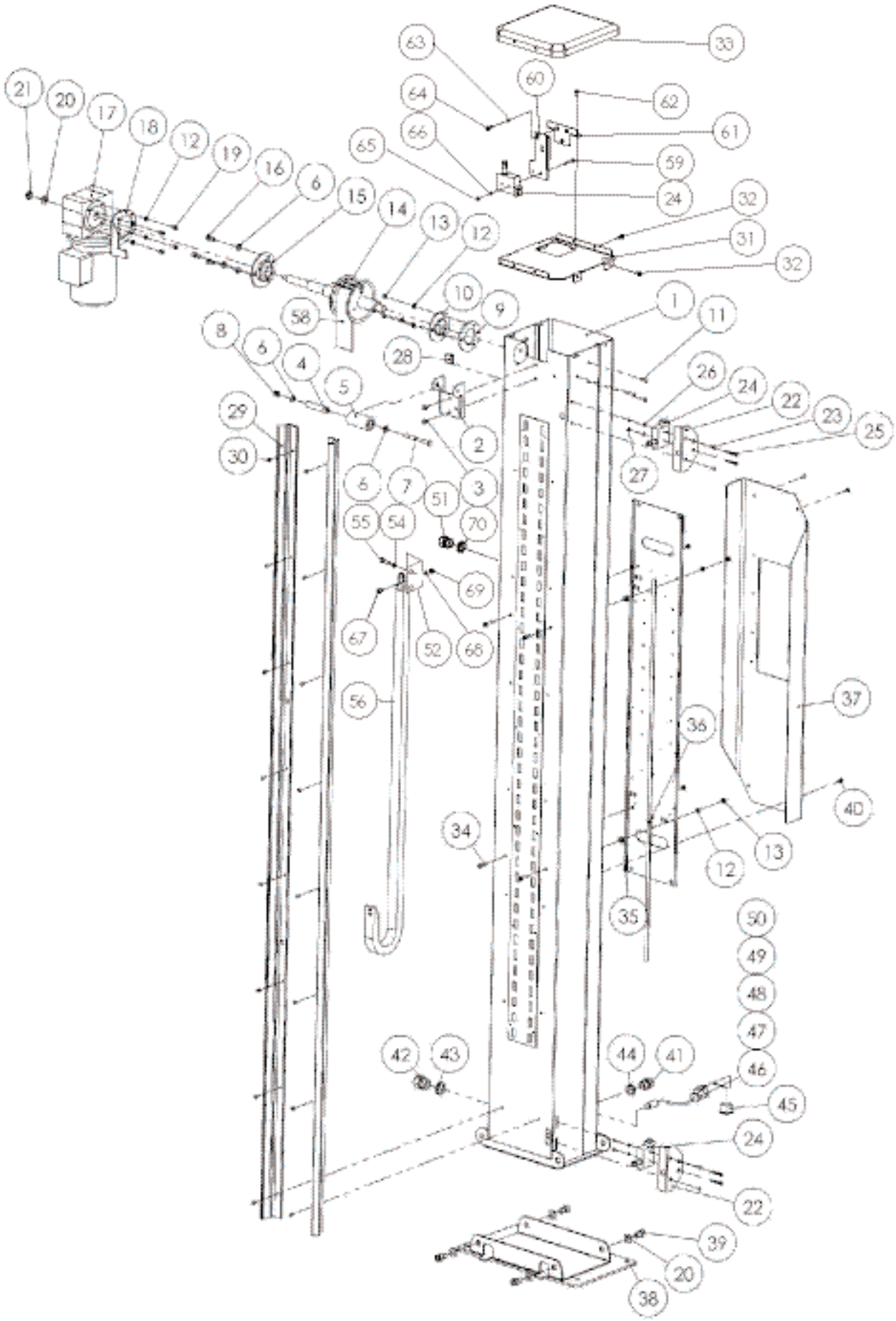

Pos.	Q.tà	Codice	Descrizione
46	1	S3802207ZZZ	GUAINAFLESSIBILE /16
47	2	S380590200A	RACC RAMN-016 M20 X 1.5 PER GUAINA/16 S
48	1	S380594800A	DADO PER BOCCHETTONE M20X1.5 GRIGIO
49	1	S380625100A	CUSTODIA VOLANTE DIRITTA 195129 EPIC
50	1	SCC0000020	INSERTO X CONTATTI F. 5P+TACRIMP. CQ
51	1	S380594300A	BOCCHETTONE PRESSACAVO M16X1.5 GRIGIO
51	1	S380582600A	BOCCHETTONE PRESSACAVO M20X1.5 GRIGIO
51	1	S380594200A	BOCCHETTONE PRESSACAVO M12X1.5 GRIGIO
52	2	SBC0009914V	SQUADRETTA CATENA P.CAVI
54	6	S340002493Z	RONDELLA ELASTICA X VITE M6 ZINC.
55	5	S340057793Z	VITE TCEI M6X16 ZINCATA
56	1	S340522000A	CAT PORTACAVI 0202-15-50-1300-MA-FI
58	1	S310151200A	CINGHIA SOLLEVAMENTO WS3 H 2100
58	1	S310197100A	CINGHIA SOLLEVAMENTO WS2-H 2400
59	2	S340022993Z	VITE TCEI M4X30 ZINCATA
60	1	SBC0005098	STAFFA SUPPORTO MICRO
61	1	SBA0003450	STAFFA SUPPORTO CON INSERTI
62	2	S340513993A	VITE TRILOBATAM5X12 TESTA TCBCR
63	3	S340220392Z	RANELLADI SAFETY "S" (SCHNORR)/5 F144
64	3	S340031893Z	VITE TCEI M5X12 ZINCATA
65	2	S340000193Z	DADO M4 ZINCATO
66	2	S340220292Z	RANELLA DI SAFETY "S" (SCHNORR)/4 F144
67	4	S340029193Z	VITE TCEI M3X10 ZINC.
68	4	S340055893Z	RONDELLA PIANA X VITE M3 ZINCATA
69	4	S340169693Z	DADO M3 ZINCATO
70	1	S380594700A	DADO PER BOCCHETTONE M16X1,5 GRIGIO
70	1	S380594800A	DADO PER BOCCHETTONE M20X1.5 GRIGIO
70	1	S380594600A	DADO PER BOCCHETTONE M12X1.5 GRIGIO

M. J. MAILLIS GROUP	10.14 Rev. 5 09.2008 4	Ricambi Spare Parts Erstazteilen Piéces de Rechanges Repuestos	Colonna classe 1 Column class 1 Saeule Klasse 1 Colonne classe 1 Columna clase 1

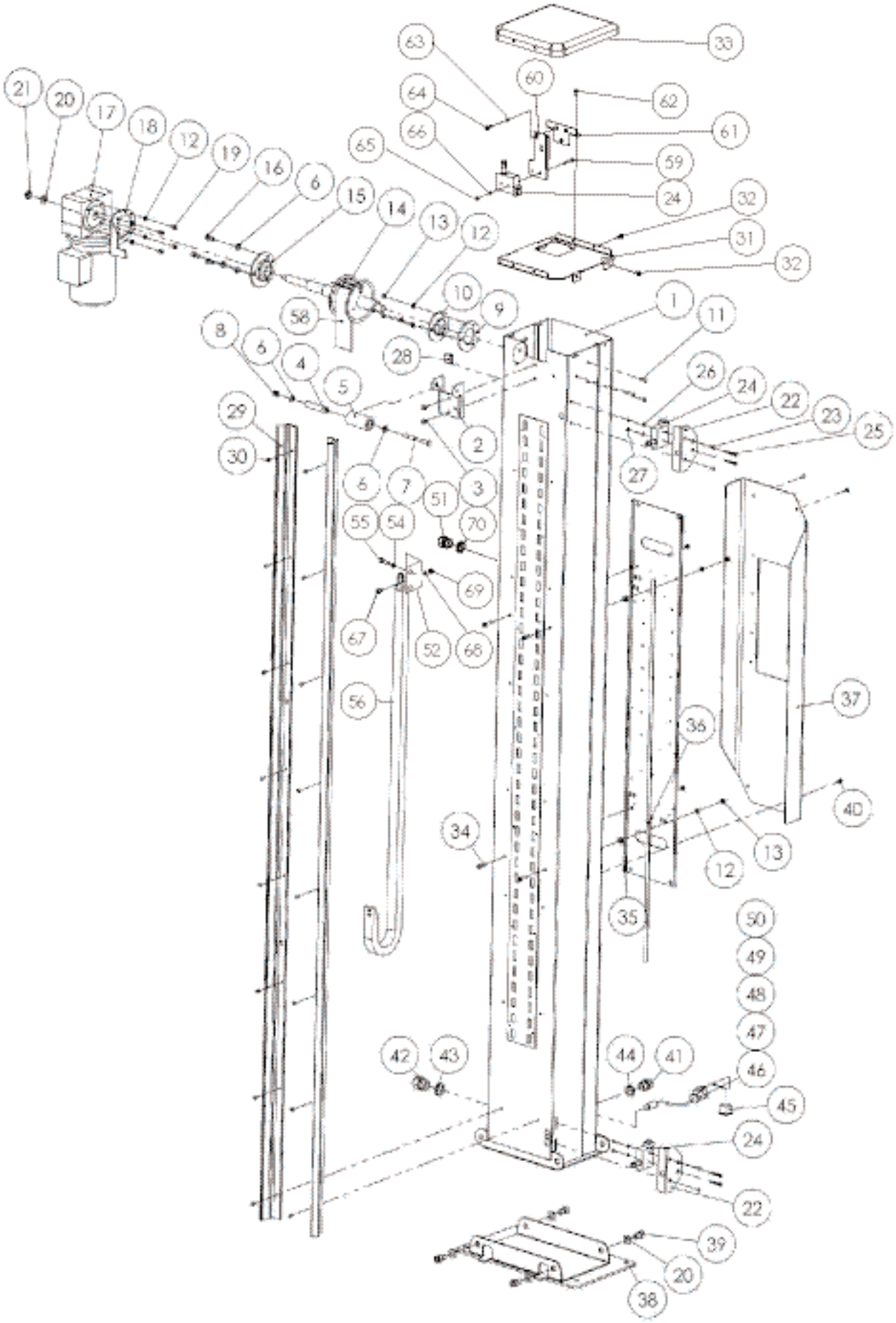

Pos	Q.tà	Codice	Descrizione
1	1	S440856947A	CERNIERA COLONNA WS2
2	1	S450590247A	GRUPPO COLONNA C/INS. WS2 H=2100
2	1	S450590647Z	GRUPPO COLONNA C/INS. WS2 H=2600
2	1	S450590747Z	GRUPPO COLONNA C/INS. WS2 H=3000
3	1	S340355593Z	VITETEM14X170ZINC.
4	1	S340049393Z	RONDELLA PIANAX VITE M14 ZINC
5	1	S340051493Z	DADOM14ZINCATO
6	8	S340021993Z	RONDELLA PIANAX VITE M10 ZINC
7	5	S340032193Z	VITE TE M10X20 ZINCATA
8	1	S321636247A	CARTER CERNIERA WS2
9	17	S340513993A	VITE TRILOBATAM5X12 TESTATCBCR
10	1	SBA0003513	GRUPPO SOLLEVAMENTO PREM. WS2-2100
11	1	S310151200A	CINGHIASOLLEVAMENTO WS3 H=2100
11	1	S310197100A	CINGHIA SOLLEVAMENTO WS2 H=2600
11	1	S310171400A	CINGHIASOLLEVAMENTO WS3 H=3000
12	4	S340017593Z	RONDELLA PIANAX VITE M6 ZINC.
13	4	S340057793Z	VITE TCEI M6X16 ZINCATA
14	1	S321644047A	TELAIO PER COPERTURA COLONNA
15	1	S331907393A	DISTANZIALE RIDUTTORE WS2
16	1	S3804713ZZZ	RID MOTOVARIO NMRV 50 M00 PAM71 B5
16	1	S3803571ZZZ	RIDUTTORE MOTOVARIO i80 PAM71 B5 WS3
17	1	S332023893A	RONDELLA/30-/8-SP5 WS2
18	1	S340012293Z	VITE TCEI M8X20 ZINCATA
19	1	S3804537ZZZ	ARM REAZ MOTOVARIO PER RID NMRV5O
20	1	S332945293A	COLONNINABRACCIO RIDUTT MOTOVARIO
21	1	S340000493Z	DADO M10R80 ZINC.
22	12	S340012393Z	RONDELLA PIANAX VITE M8 ZINC.
23	4	S340028093Z	VITE TEM8X20 ZINCATA
24	1	S321669747A	SQUDRETTAATTACCO CATENAWS2
25	4	S332945493A	COLONNINA PANNELLO COMPONENTI
26	4	S340174993Z	VITETBEI M6X12ZINC.
28	4	S340216393Z	DADO M8 ALTO
29	3	S3403172ZZZ	GOMMAADES. TIPO R60 10X3mm
30	2	S332945300A	DISTANZIALE PER CERNIERA
31	1	S3403113ZZZ	CERN DISASSATA 96-50-520-50 (SOUTHCO)
32	4	S340006193Z	RONDELLA PIANAX VITE M5 ZINC.
33	4	S340011293Z	VITE TCEI M5X16 ZINCATA
34	1	S3403112ZZZ	CERN DISASSATA 96-50-510-50 (SOUTHCO)
35	1	SBC0012670V	SPORTELLO QUADRO SW2 (con/avec/with/mit/con BUZZER)
35	1	S321644100A	SPORTELLO QUADRO SW2 (senza/sans/without/ohne/sin BUZZER)
36	4	S340037093Z	VITE TSVEI M5X10 ZINCATA
37	2	S340526800A	SERRATURA SOUTHCO COD.E5-1-015-041
38	1	S440932647A	STAFFA SOLLEV COLONNA SIATVERN.
39	2	S340020693Z	VITE TCEI M10X20 ZINCATA
41	1	S340528193A	GOLFARE UNI-ISO 3266-M12
42	4	S340004393Z	RONDELLA PIANA X VITE M4 ZINCATA
43	4	S340000193Z	DADO M4 ZINCATO
44	4	S340217593Z	VITE TBEI M5X10 KITX13

M. J. MAILLIS GROUP	10.15 Rev. 5 09.2008 2	Ricambi Spare Parts Erstazteilen Piéces de Rechanges Repuestos	Colonna classe 2 Column class 2 Saeule Klasse 2 Colonne classe 2 Columna clase 2

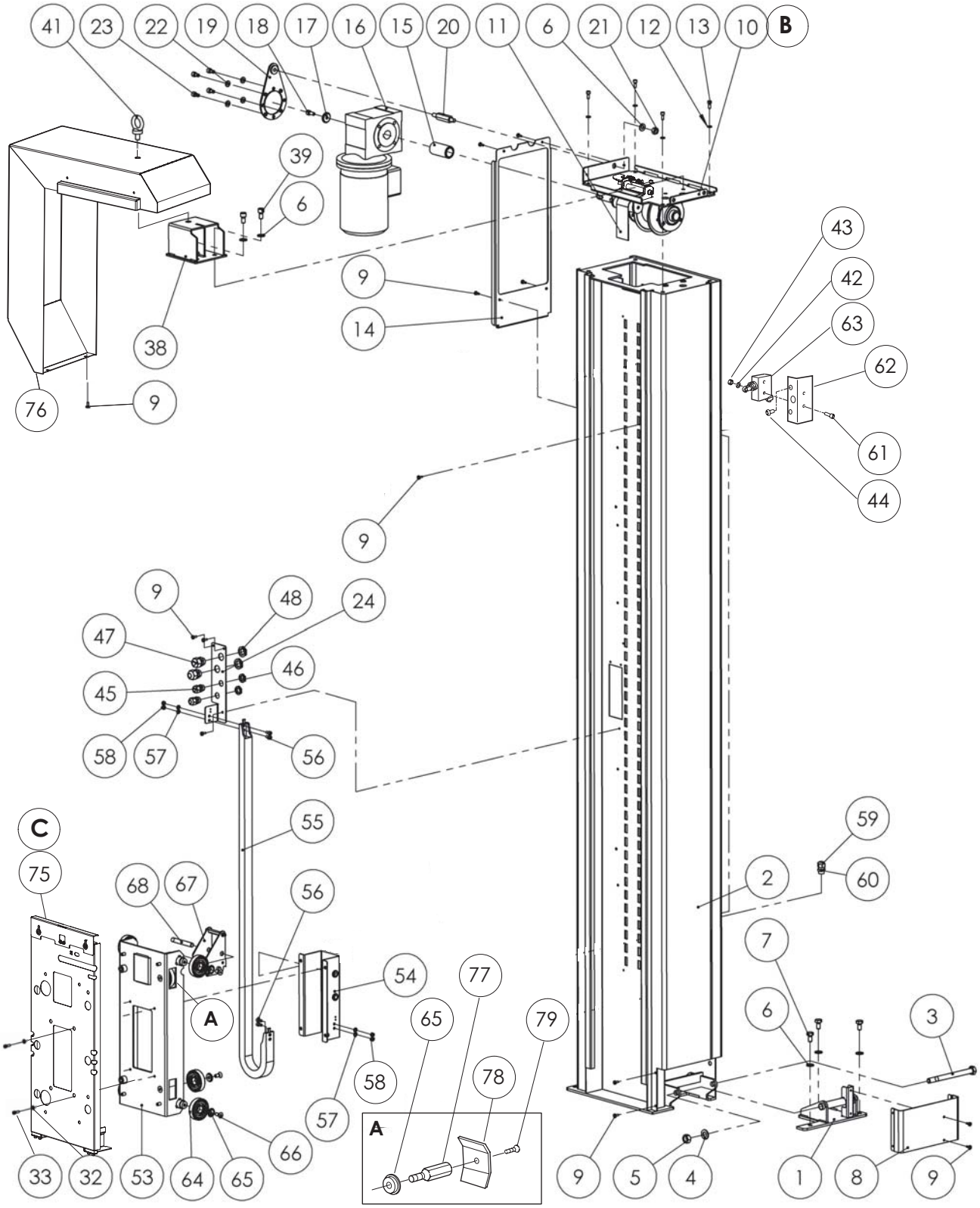

Pos.	Q.tà	Codice	Descrizione
45	4	S380582600A	BOCCHETTONE PRESSACAVO M20X1.5 GRIGIO
46	4	S380594800A	DADO PER BOCCHETTONE M20X1.5 GRIGIO
47	1	S380594400A	BOCCHETTONE PRESSACAVO M25X1.5 GRIGIO
48	1	S380594900A	DADO PER BOCCHETTONE M25X1.5 GRIGIO
49	1	S440857247A	STAFFA COLONNA WS2
50	4	S340058493Z	VITE TCEI M8X16 ZINCATA
51	1	SBA0006148V	CARTER (MOTORIDUTTORE COASSIALE)
51	1	SBA0007194V	CARTER (MOTORIDUTTORE VITE/SFINE)
52	4	S340514093A	VITE TRILOBATE M6X12 TESTA TCBCR
53	1	SBA0000802	GR. CARRELLO WS (SENZACAMMA)
54	1	SBA0006648	SCATOLA CONNESSIONE C/INS. PAKLET
55	1	SCA0000290	CAT. PORTACAVI 0182.30.037.1152 MA/FI H=2100 (C/CARRELLI PW-SP)
55	1	SCA0000288	CAT. PORTACAVI 0182.30.037.1404.MA/FI H=2600 (C/CARRELLI PW-SP)
55	1	SCA0000289	CAT. PORTACAVI 0182.30.037.1602.MA/FI H=3000 (C/CARRELLI PW-SP)
55	1	S340522000A	CAT. PORTACAVI 0202-15-50-1300-MA-FI H=2100 (C/CARRELLI M-FM-SM)
55	1	S340523500A	CAT. PORTACAVI 0202.15-50-1400-MA-MI H=2600 (C/CARRELLI M-FM-SM)
55	1	S340523600A	CAT. PORTACAVI 0202.15-50-1600-MA-MI H=3000 (C/CARRELLI M-FM-SM)
56	4	S340057792Z	VITE TCEI M6X16 BRUNITA
57	1	S340002492Z	RONDELLA ELASTICAX M6
58	2	S340000293Z	DADO M6 ZINCATO
59	1	S380594300A	BOCCHETTONE PRESSACAVO M16X1.5 GRIGIO
60	1	S380594700A	DADO PER BOCCHETTONE M16X1.5 GRIGIO
61	4	S340022993Z	VITE TCEI M4X30 ZINCATA
62	2	S450525647Z	SQUADRETTA MICRO C/INSERTI WS100
63	2	S3802063ZZZ	FINE CORSA OMRON D4MC-5020
64	8	S4604221ZZZ	ROTELLA CARRELLO C/CUSCINETTO WS3
65	8	S331570393A	RONDELLA/8 ROTELLA WS3
66	8	S340017293Z	VITE TSVEI M8X30 ZINC.
67	1	S470844700A	FRENO PREMONTWS3
68	1	S331572498A	PERNO ROTAZ.FRENO WS3
69	2	S380582600A	BOCCHETTONE PRESSACAVO M20X1.5 GRIGIO
71	1	S380625100A	CUSTODIA VOLANTE DIRITTA 195129 EPIC
72	1	SCC0000020	INSERTO X CONTATTI F. 5P+TACRIMP. CQ
73	1	S3801454ZZZ	CUSTODIA DA PANNELLO PASSANTE 104225
74	1	SCC0000020	INSERTO X CONTATTI F. 5P+TACRIMP. CQ
75	1	SBA0007184	KIT PANNELLO C/MICRO SICUREZZA SW2
76	1	SBA0006147V	CARTER COLONNA
77	1	S331910193A	COLONNINA FISSAGGIO CAMMA
78	1	S320780993A	CAMMA CARRELLO ZINC. WS2
79	1	S340037093Z	VITE TSVEI M5X10 ZINCATA

M. J. MAILLIS GROUP	10.15 Rev. 4 07.2007 4	Ricambi Spare Parts Erstazteilen Piéces de Rechanges Repuestos	Colonna classe 2 Column class 2 Saeule Klasse 2 Colonne classe 2 Columna clase 2

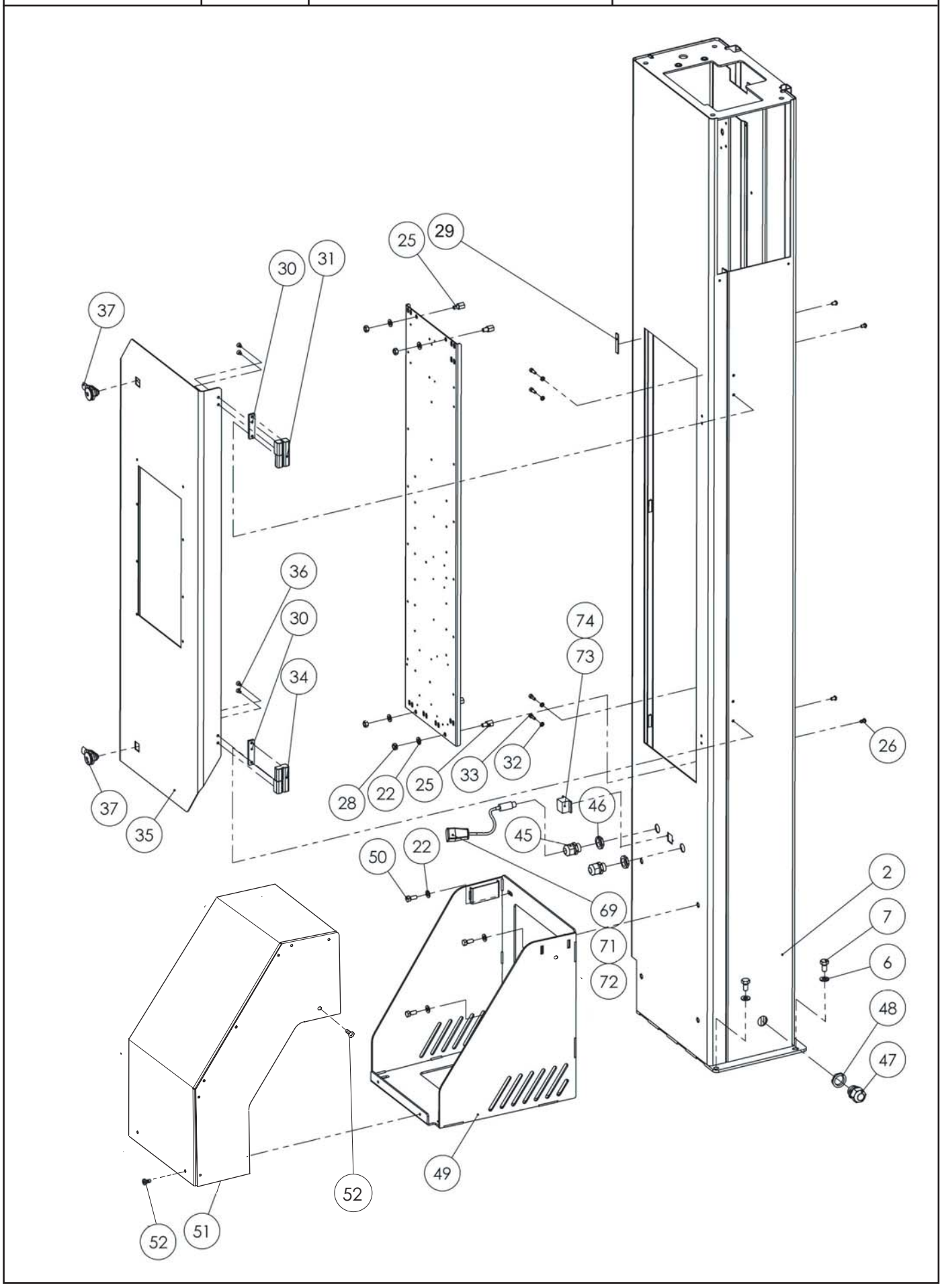

REF-1

Pos.	Q.tà	Codice	Descrizione
1	1	SBA0003512V	PIASTRA DI TESTA COMPL. WS2
2	2	S471031400A	SUPPORTO CUSCINETTO PREMONTATO WS2
3	12	S340006393Z	RONDELLA ELASTICA DIAM.8
4	4	S340012293Z	VITE TCEI M8X20 ZINCATA
5	4	S340000393Z	DADO M8 ZINCATO
6	1	S471428600A	PULEGGIA C/ALBERO PREM.WS2
7	2	S3401051ZZZ	LINGUETTA 8X7X25
8	2	S331908092A	ALBERINO RULLINO RINVIO WS2
9	2	S320781793A	RONDELLA /20-/15 sp.1,5 WS2
10	1	S4304887ZZZ	RULLINO RINVIO COMPLETO
11	2	S340314093Z	VITE TCEI M8X110 WS2
12	2	S340028393Z	DADO AUTOBLOCCANTE M8 ZINCATO
13	1	SCA0000445	MOLLA A TRAZIONE SPEC T31630
14	1	S340010893Z	VITE TCEI M5X20 ZINCATA
15	4	S340006193Z	RONDELLA PIANA X VITE M5 ZINC.
16	3	S340002393Z	DADO M5 ZINCATO
17	2	S340005193Z	VITE TCEI M6X12 ZINCATA
18	4	S340220492Z	RANELLA DI SAFETY "S" (SCHNORR) /6 F144
19	2	S340028493Z	DADO M6 BASSO ZINCATO
20	1	SBB0000813	PRECABLATO FINECORSA CINGHIA
21	1	SBC0008430V	PIASTRINA FISSAGGIO MOLLA
22	1	SBC0008427V	STAFFA AZIONAMENTO MICRO
23	1	SBC0008431V	SUPPORTO BASCULANTE
24	1	S340011293Z	VITE TCEI M5X16 ZINCATA
25	1	S332024393A	DISTANZIALE PER MICRO WS2 ZINC.

REF-2

Pos.	Q.tà	Codice	Descrizione
1	1	S322945192A	ALBERO RIDUTTORE WS
2	1	S331907681A	MOZZO PUL. WS2 LAV. PARTIC.
3	2	S321664793A	FLANGIA PULEGGIA WS2
4	4	S340017593Z	RONDELLA PIANA PER VITE M6 ZINCATA
5	2	S340001993Z	VITE TCEI M6X70 ZINCATA
6	2	S340000293Z	DADO M6 ZINCATO
7	1	S332950093A	BUSSOLA CINGHIA WS2
8	1	S340012393Z	RONDELLA PIANA PER VITE M8 ZINCATA
9	1	S340028093Z	VITE TE M8 X 20 ZINCATA

REF-3

Pos.	Q.tà	Codice	Descrizione
1	1	SBC0011688	PROFILO SENSIBILE
2	4	S340023593Z	DADO M6 ZINCATO
3	4	S340003393Z	RONDELLA TRIPLA X VITE M6 ZINCATA
4	2	S340017593Z	RONDELLA PIANA X VITE M6 ZIC.
5	2	S340023393Z	DADO M4 ALTA RESISTENZA ZINCATO
6	1	SCC0001605	FINECORSA DI SICUREZZA 1 NC "IMP 2"
7	1	SBA0007176	PANNELLO PROTEZIONE C/INSERTI
8	1	SBC0008776	PROTEZIONE ROTELLE CARRELLO DX
9	1	SBC0008778	PROTEZIONE ROTELLE CARRELLO SX
10	2	SBC0010562	SPESSORINO PROTEZIONE
11	4	S340006193Z	RONDELLA PIANA X VITE M5 ZINC.
12	4	S340014193Z	VITE TCEI M5X25 ZINCATA
13	2	S340004393Z	RONDELLA PIANA X VITE M4 ZINCATA
14	2	S340014293Z	VITE TCEI M4X25 ZINCATA
15	2	S340174993Z	VITE TBEI M6X12 ZINC.
16	2	S340041993Z	VITE TCEI M6X10 ZINCATA
17	2	SBC0011689	MOLLA A COMPR. Dm=10.5 FILO DIA. 1 L= 25.5 mm

M. J. MAILLIS GROUP	10.15 Rev. 5 09.2008 6	Ricambi Spare Parts Erstazteilen Piéces de Rechanges Repuestos	Colonna classe 2 Column class 2 Saeule Klasse 2 Colonne classe 2 Columna clase 2

REF-1

B

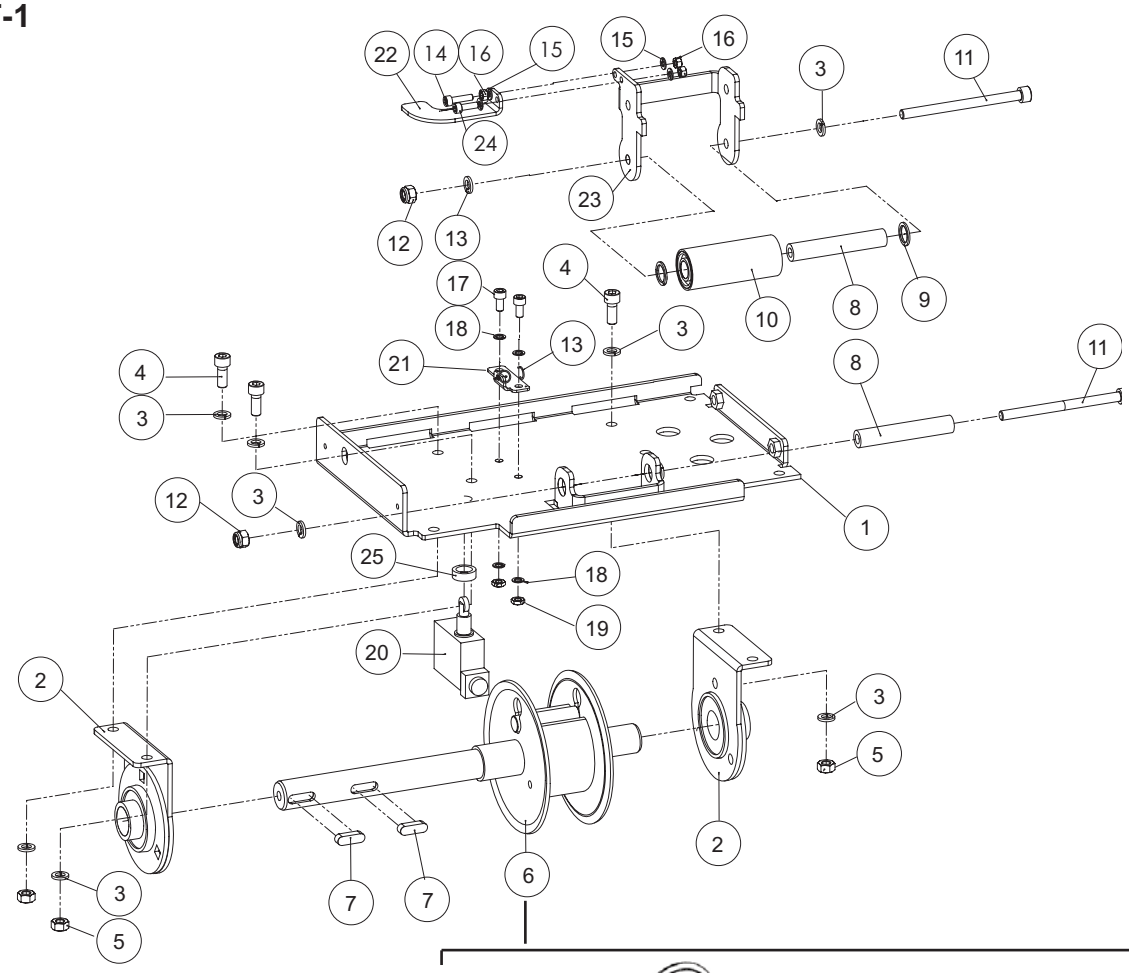

REF-2

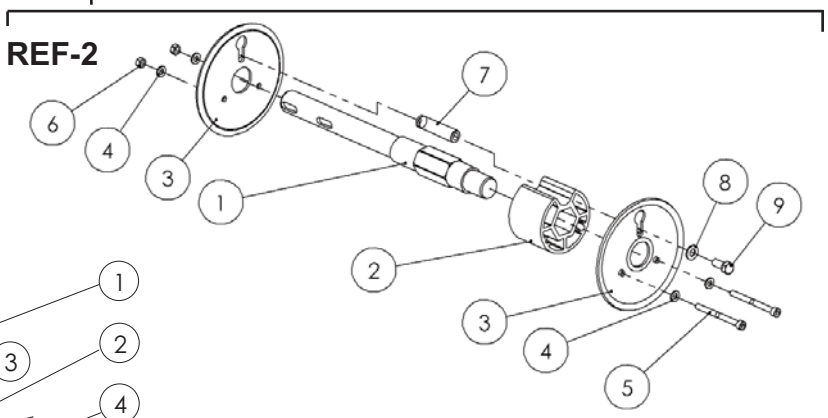

REF-3

C

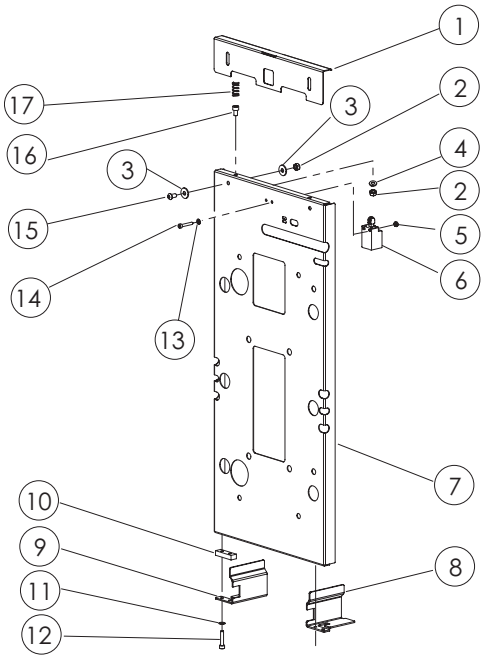

Posizione	Ricambio	Descrizione	Quantità	U.M.
1a	S440932047A	Telaio pressatore H=2100	1	pz
1b	S440932747A	Telaio pressatore H=2600	1	pz
1c	S440932847A	Telaio pressatore H=3000	1	pz
2	S380815800A	Controcerniera SMC E5050 2013349	1	pz
3	S340048693Z	Vite TCEI M8x25 zinc.	4	pz
4	S3804820ZZZ	Cern Back femmina "D5050 SMC US46	1	pz
5	S340012293Z	Vite TCEI M8x20 zinc.	4	pz
6a	S380815900A	Cil. ISO/VDMA SMC CP95SB50-900	1	pz
6b	S380816000A	Cil. ISO/VDMA SMC CP95SB50-1200	1	pz
6c	S380816100A	Cil. ISO/VDMA SMC CP95SB50-1400	1	pz
7	S340114593A	Testa a snodo M16x1,5 C/dado	1	pz
8	S33295192A	Perno attacco a snodo WS2	1	pz
9	S340065593Z	Rondella tripla per vite M8 zinc.	1	pz
10	S4204376ZZZ	Car. Pres. C/rot. Incollata WS2	1	pz
11	SBA0004498	Pannello pneumatica Paklet	1	pz
12	S340513993A	Vite trilobata M5x12 testa TCBCR	16	pz
13a	S440932447a	Pannello di protezione H=2100	1	pz
13b	S440936047A	Pannello di protezione H=2600	1	pz
13c	S440936147A	Pannello di protezione H=3000	1	pz
14	S340021993Z	Rondella piana per vite M10 zinc.	2	pz
15	S340020693Z	Vite TCEI M10x20 zinc.	2	pz
17	S332949993A	Colonnina supporto pressore WS2	2	pz
18	S340012393Z	Rondella piana per vite M8 zinc.	1	pz
19	S3801215ZZZ	Pressacavo gomma c/membr EZ DG13,5	1	pz
21	SCC0000532	Connettore M12 EX250SDN	1	pz
22	S3802289ZZZ	Raccordo gomito 31990813	1	pz
23	S380816200A	Reg. di flusso pilot SMC ASP430F-02-0	1	pz
24	SCC0000470	Presa M12 5 poli diritta	3	m/l

M. J. MAILLIS GROUP	10.16 Rev. 4 12.2011 2	Ricambi Spare Parts Erstazteilen Piéces de Rechanges Repuestos	Pressatore Presser Drucker Presseur Prensor

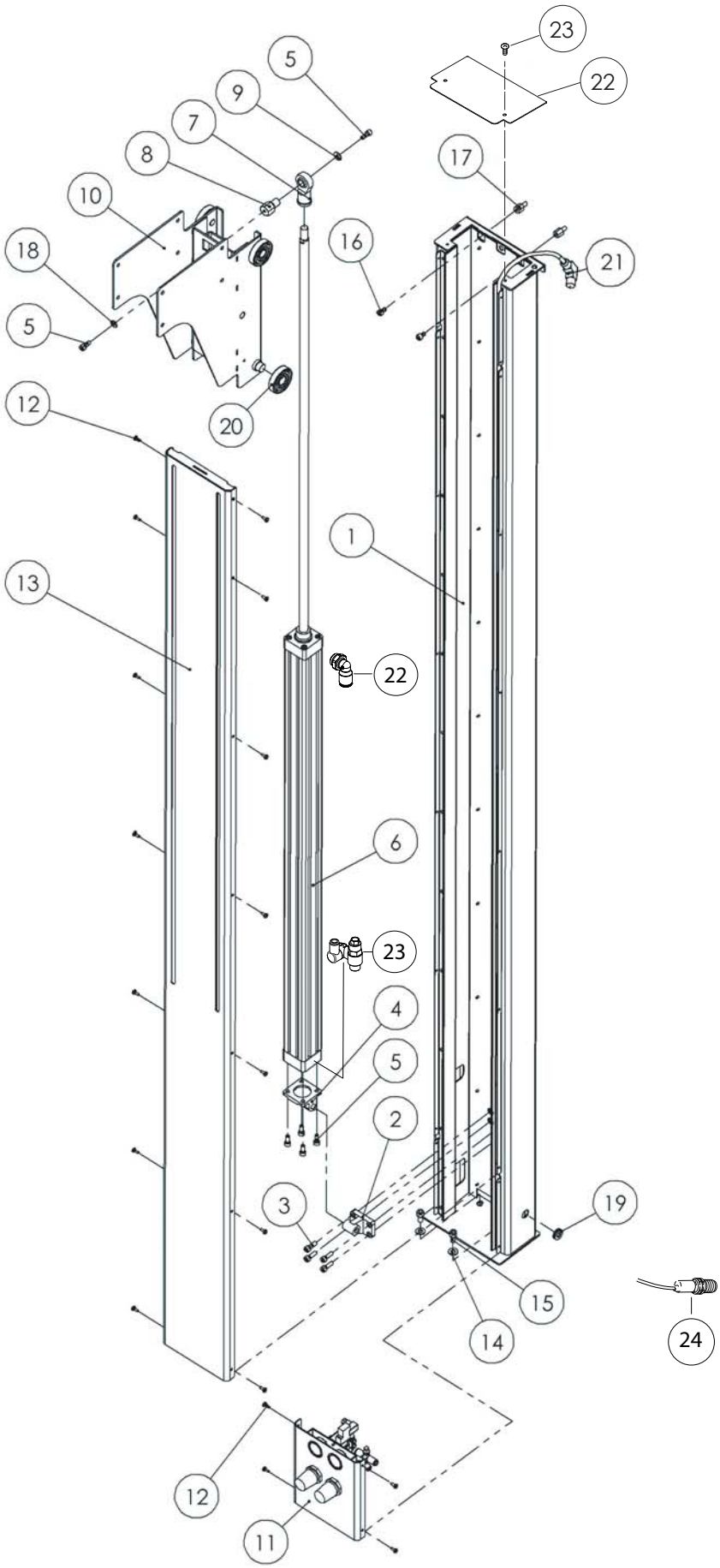

M. J. MAILLIS GROUP	10.16 Rev. 4 09.2008 1	Ricambi Spare Parts Erstazteilen Piéces de Rechanges Repuestos	Pressatore Presser Drucker Presseur Prensor

Pos	Q.tà	Codice	Descrizione
1	1	S450590840Z	BRACCIO PRESSATORE C/INS. WS2 WS16
1	1	S450591640Z	BRACCIO PRESSATORE C/INS. HSD
1	1	S450591440Z	BRACCIO PRESSATORE C/INS. WS18
1	1	SBA0007765	BRACCIO PRESSATORE C-INS WS15
2	12	S340012393Z	RONDELLA PIANA X VITE M8 ZINC.
3	8	S340012293Z	VITE TCEI M8X20 ZINCATA
4	1	S310227205A	COPERCHIO BRACCIO WS2
5	2	S340513993A	VITE TRILOBATA M5X12 TESTA TCBCR
6	1	S470804900A	FLANGIA PREMONTATA AW13
7	4	S340017593Z	RONDELLA PIANA X VITE M6 ZINCATA
8	4	S340016093Z	VITE TCEI M6X20 ZINCATA
9	1	S320572840Z	PIASTRA DISCO VERNIC. AW13
10	1	S340141993Z	RONDELLA PIANA X VITE M20 ZIN.
11	1	S350051593Z	DADO SPEC. AUTOBLOCC. M20X1 ZINC.
12	1	S4204212ZZZ	DISCO INCOLLATO AW12
13	4	S340216393Z	DADO M8 ALTO

M.J. MAILLIS GROUP	10.16 Rev. 3 12-2004 4	Ricambi Spare Parts Ersatzteile Piéces de rechange Repuestos	Pressatore Presser Drucker Presseur Prensor

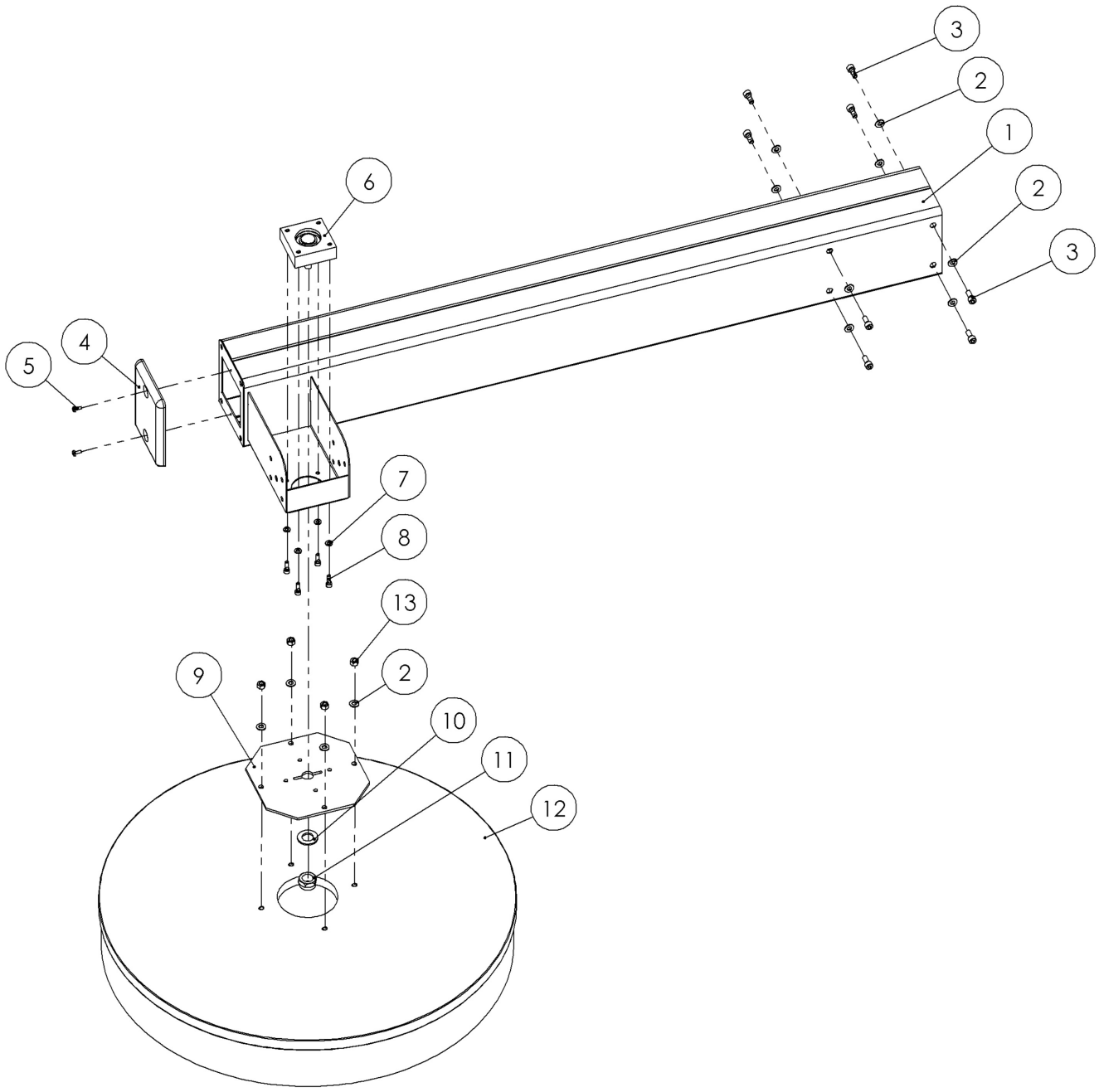

Pos	Qtà	Codice	Descrizione
1	1	S440932547A	PANNELLO PNEUMATICA
2	1	S3803389ZZZ	RID MODULARE EAR-2000 0,5/8,5 bar F144
3	1	S380816300A	REG SMC EAR-2060-F02- 1001 0-4 BAR 20279
4	1	S3802580ZZZ	MANOMETRO /40 SCALA 10 BAR
5	1	S380827100A	MANOMETRO SMC 0-4 BAR 1/8”/40
6	5	S3802289ZZZ	RACCORDO GOMITO 31990813
7	2	S3800622ZZZ	RACCORDO GOMITO GIR.31990410
8	2	S3801654ZZZ	RACCORDO DIR.FEMM.CIL.31140410
9	2	S3801393ZZZ	RACCORDO DIRITTO 31010813 CF13
10	1	S380816500A	FILTRO SMC EAF2000-F02-D 120048
11	1	S3803927ZZZ	ELETVALV SY5120-5YO-C8F- Q F144 DX-SX
12	1	S3802288ZZZ	RACCORDO GOMITO 1/8-TUBO 8 -KQ2L08-01S
13	1	S3804168ZZZ	RACCORDO 1/4” TUBO 8 31030813 WS3
14	3	S3804594ZZZ	RACC GOMITO COMPATTO A CODA LISCIA 31820
15	1	S380816200A	REG. DI FLUSSO PILOTATO SMC ASP430F-02-0
16	2	S340029193Z	VITE TCEI M3X10 ZINCATA
17	2	S340032793Z	RONDELLA ELASTICA DIAM. 4
18	2	S340123993Z	VITE TCBCR M4X8 ZINC.
19	2	S3800787ZZZ	SILENZIATORE SEB 1/8”
20	1	SCC0000470	PRESA M12 5 POLI DIRITTA 3MT
21	1	SCC0000469	CONN.X ELETTR.SY DIN 43650 5MT M12
22	1	S3805008ZZZ	RIDUZIONE 31660408

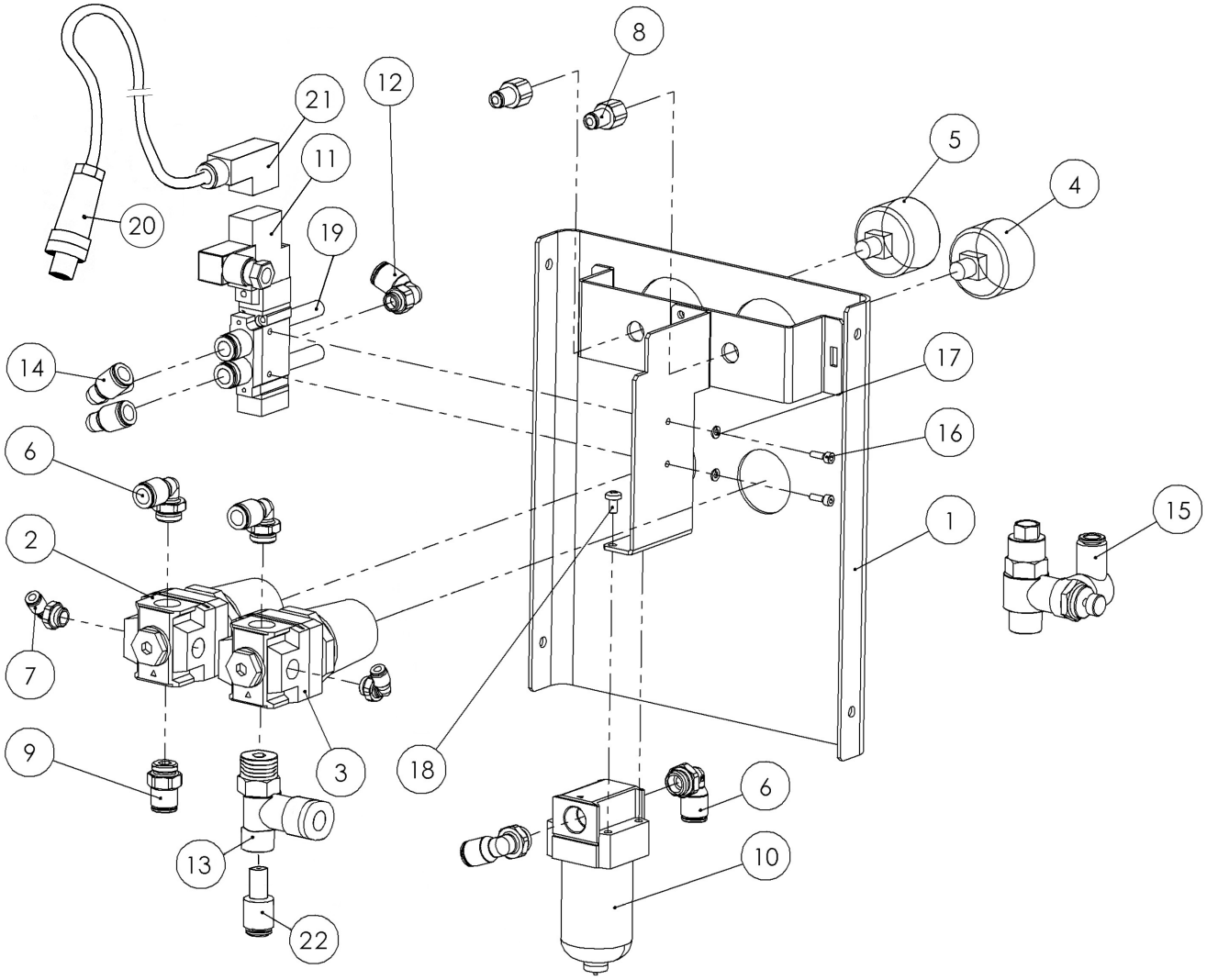
8
12
21
11
5
4
20
19
14
17
16
6
1
15
2
7
9
3
18
6
13
10
22

M.J. MAILLIS GROUP	10.17 Rev. 3 12-2004 1	Ricambi Spare Parts Ersatzteile Piéces de rechange Repuestos	Prolunga pressatore Presser extension Druckerverlängerung Rallonge presseur Prolongación prensor

Pos	*Qtà*	*Codice*	*Descrizione*
1	4	S340012293Z	VITE TCEI M8X20 ZINCATA
2	2	S340012393Z	RONDELLA PIANA X VITE M8 ZINC.
3	1	S450518940Z	PARTE FISSA C/INSERTI AW14
4	1	S440688740A	BLOCCO MOBILE COMP.VERN.AW14 WS
5	1	S3402366ZZZ	MANIGLIA ELESA MRX 80 BM10
6	1	S340013893Z	VITE TE M10X30 ZINCATA
7	1	S340021993Z	RONDELLA PIANA X VITE M10 ZINC
8	1	S320837200A	RONDELLA /80 SP.4 AW14 WS
9	1	S440688900A	ASTA PROLUNGA PRESS.COMP.AW14 WS
10	1	S430468400A	FLANGIA CON CUSCINETTO AW13
11	1	S340085392Z	ANELLO ARRESTO X FORO /52 BRUN
12	1	S340010492Z	ANELLO ARRESTO X ALBERO /25 BR
13	1	S3205728ZZZ	PIASTRA DISCO AW13
14	1	S340028393Z	DADO AUTOBLOCCANTE M8 ZINCATO
15	4	S340012393Z	RONDELLA PIANA X VITE M8 ZINC.
16	4	S340017593Z	RONDELLA PIANA X VITE M6 ZINC.
17	4	S340016093Z	VITE TCEI M6X20 ZINCATA
18	1	S4204212ZZZ	DISCO INCOLLATO AW12

M.J. MAILLIS GROUP	10.17 Rev. 3 12-2004 2	Ricambi Spare Parts Ersatzteile Piéces de rechange Repuestos	Prolunga pressatore Presser extension Druckerverlängerung Rallonge presseur Prolongación prensor

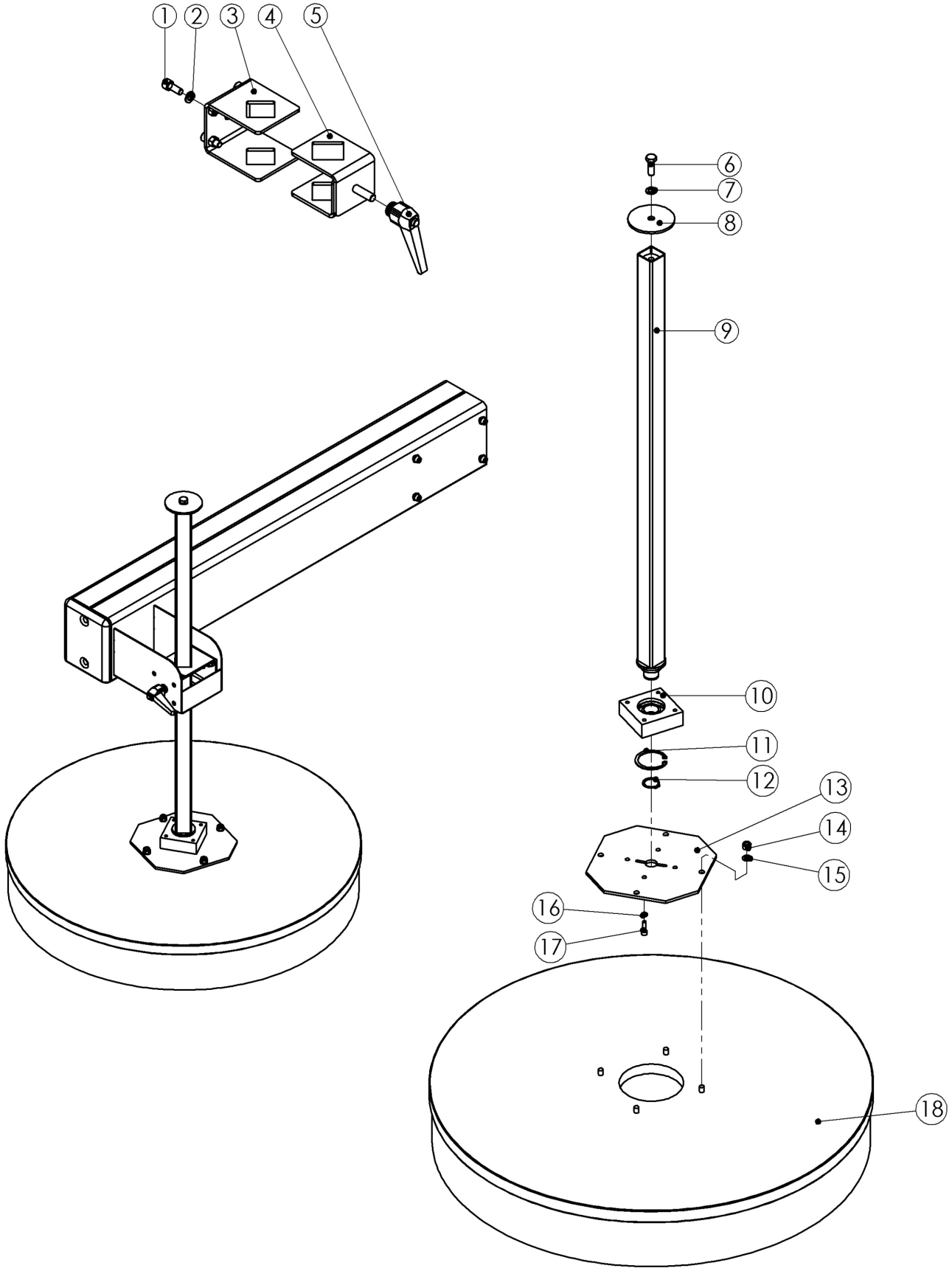

M. J. MAILLIS GROUP	10.18 Rev. 4 07.2007 1	Ricambi Spare Parts Erstazteilen Piéces de Rechanges Repuestos	Gruppo pesatura Weight unit Wiegen Gruppe Groupe pesage Grupo peso

Pos.	*Q.tà*	*Codice*	*Descrizione*
1	1	S450591747Z	TELAIO BILANCIA C/INSERTI
2	4	S321686000A	DISTANZIALE PER CELLA
3	4	S380828500A	CELLA DI ACRICO LAUMAS-FTO Kg2000
4	8	S340006292Z	RONDELLA PIANA X VITE M12 BRU.
5	8	S340531693A	VITE TCEI M12X55 ZINCATO
6	4	S340530500A	PIEDE x GRUPPO di PESATURA WS ø80 M12x9
7	8	S340001892Z	DADO M12 BRUNITO
8	4	SCA0000044	ROSETTA ELASTICA 8.4x14.4 UNI 1751 A
9	4	S340012293Z	VITE TCEI M8X20 ZINCATA
10	4	S340049192Z	VITE TE M12X70 BRUNITA
11	1	S380828600A	BOX CON SCHEDA PREMONTATA LAUMAS cod.CA
12	1	SBC0000703	LAMIERA DI PROTEZIONE WS
13	4	S340012393Z	RONDELLA PIANA PER VITE M8 ZINC.

M. J. MAILLIS GROUP	10.18 Rev. 4 07.2007 2	Ricambi Spare Parts Erstazteilen Piéces de Rechanges Repuestos	Gruppo pesatura Weight unit Wiegen Gruppe Groupe pesage Grupo peso

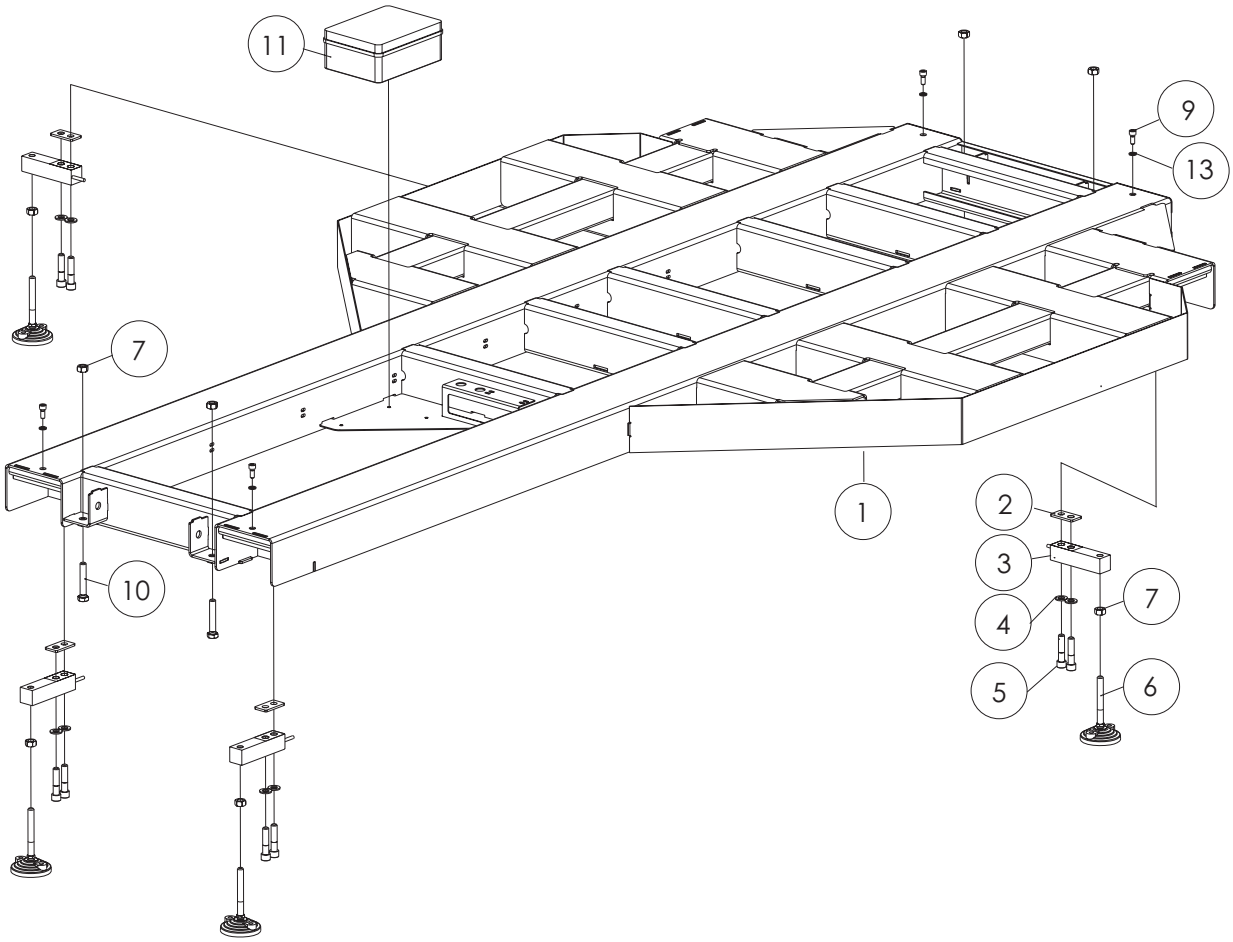

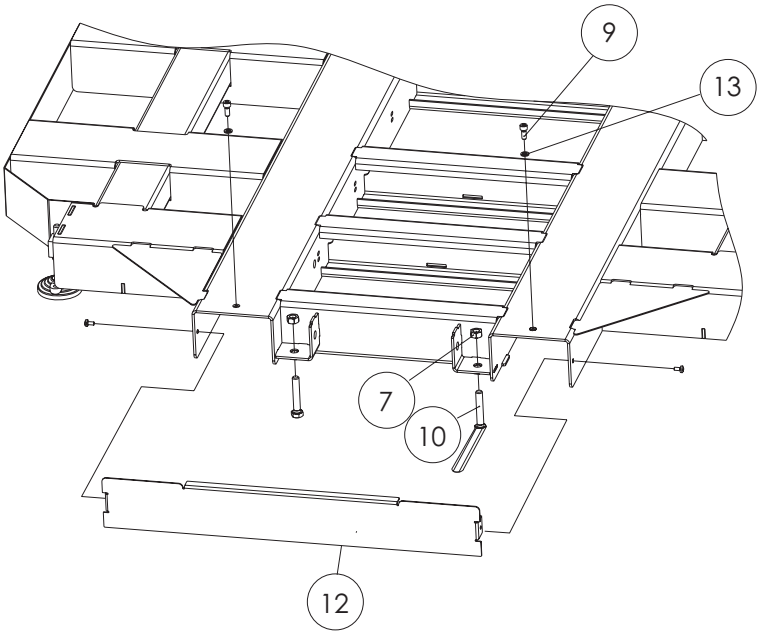

Piattaforma - Turntable - Plattform - Plate-forme - Plataforma "F0"

Pos	Q.tà	Codice	Descrizione
1	1	SBA0009715V	TELAIO INTERRAMENTO COMP. F0-STRETCH
2	4	SBA0010543V	ANGOLARE CHIUSURA LATERALE COMP. WS15
3	2	SBA0004795V	CARTER SINISTRO WS15
4	6	SBC0001248T	PERNO DI AGGANCIO

Piattaforma - Turntable - Plattform - Plate-forme - Plataforma "15"

Pos	Q.tà	Codice	Descrizione
1	1	SBA0004796V	TELAIO INTERRAMENTO WS15
2	4	SBA0010543V	ANGOLARE CHIUSURA LATERALE COMP. WS15
3	2	SBA0004795V	CARTER SINISTRO WS15
4	6	SBC0001248T	PERNO DI AGGANCIO

Piattaforma - Turntable - Plattform - Plate-forme - Plataforma "16"

Pos	Q.tà	Codice	Descrizione
1	1	SBA0000813V	TELAIO INTERRAMENTO WS16
2	4	SBA0010549V	ANGOLARE CHIUSURA LATERALE COMP. WS16
3	2	SBA0001378V	CARTER SINISTRO WS16
4	6	SBC0001248T	PERNO DI AGGANCIO

Piattaforma - Turntable - Plattform - Plate-forme - Plataforma "18"

Pos	Q.tà	Codice	Descrizione
1	1	SBA0000814V	TELAIO INTERRAMENTO WS18
2	4	SBA0001314V	CARTER
4	6	SBC0001248T	PERNO DI AGGANCIO
5	1	SBA0013636V	CARTER ANTERIORE DX WS18
6	1	SBA0013634V	CARTER ANTERIORE SX WS18

Piattaforma - Turntable - Plattform - Plate-forme - Plataforma "16CW"

Pos	Q.tà	Codice	Descrizione
1	1	SBA0010364V	TELAIO INTERRAMENTO SALD. 16CW
2	4	SBA0010365V	CARTER LATERALE SALD.
3	2	SBA0010366V	CARTER ANTERIORE SALD. 16CW
4	6	SBC0001248T	PERNO DI AGGANCIO

M. J. MAILLIS GROUP	10.19 Rev. 2 09.2012 2	Ricambi Spare Parts Erstazteilen Piéces de Rechanges Repuestos	Telaio interramento Inearthing frame Einlassrahmen Chassis à interrer Armadura de enterrar

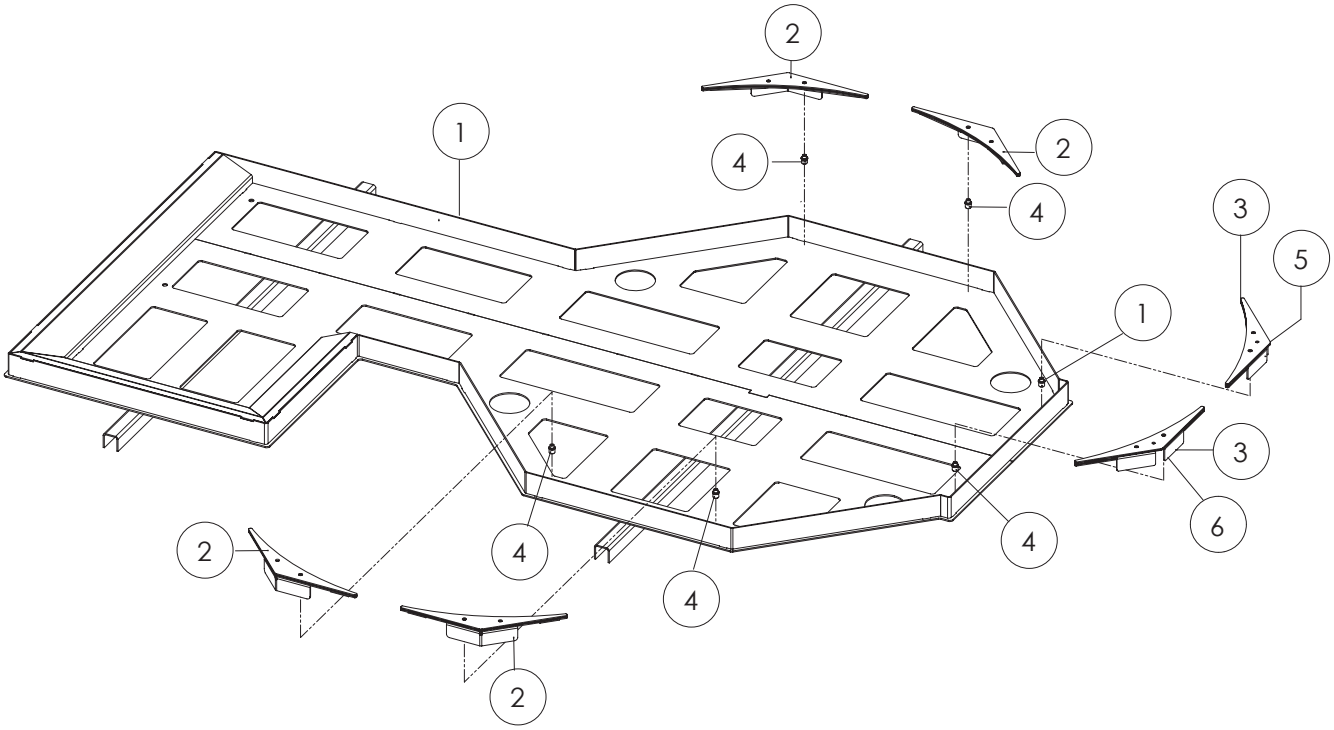

REF-1

Pos.	*Q.tà*	*Codice*	*Descrizione*
1	1	S440857347A	FLANGIA SUPP. MOTORID.
2	1	S3804177ZZZ	RIDUTTORE MOTOVARIO PRCF042
3	4	S340017293Z	VITE TSVEI M8X30 ZINCATA
4	4	S340012393Z	RONDELLA PIANA X VITE M8 ZINC.
5	4	S340000393Z	DADO M8 ZINCATO
6	1	S332945600A	PIGNONE Z=12 - 3/4" WS15
7	1	S340046292Z	GRANO EIPC M6X10 BR.
8	1	S331681893A	RONDELLA /10 CF2000
9	1	S340054093Z	VITE TSVEI M10X20 ZINCATA

REF-2

Pos.	*Q.tà*	*Codice*	*Descrizione*
1	1	S440940700A	FLANGIA SUPP. MOTORID.
2	1	S3805080ZZZ	RID MOTOVARIO PRCF 03 PAM71B5 RAPP 1
3	4	S340027993Z	VITE TSVEI M8X25 ZINCATA
4	4	S340012393Z	RONDELLA PIANA X VITE M8 ZINC.
5	4	S340000393Z	DADO M8 ZINCATO
6	1	S332981800A	PIGNONE Z=17-1/2"
7	1	S340003692Z	GRANO EIPC M6X10 BRUNITO
8	1	S330221593A	RONDELLA /6,5/30X5
9	1	S340005093Z	VITE TSVEI M6X20 ZINCATA

REF-1A

Pos.	*Q.tà*	*Codice*	*Descrizione*
1	1	S440857347A	FLANGIA SUPP.MOTORID.
2 (*)	1	S380621700A	RID. MOTOVARIO NMRV063 PAM71 B14 i:40
2 (**)	1	SCA0000914	RID. MOTOVARIO NMRV063 PAM71 B14 i:30
3	1	SBC0010739	FLANGIA RIDUTTORE PIATTAF.
4	1	SBC0010738	ALBERO RIDUTTORE PIATTAF.
6	1	S332945600A	PIGNONE Z=12 -3/4" WS15
7	1	S340003692Z	GRANO EIPC M6X10 BRUNITO
8	2	S3210008693A	Rondella /20,2x35x2 zinc.
9	2	S350051593Z	DADO SPEC.AUTOBLOCC.M20X1 ZINC
10	4	S340012293Z	VITE TCEI M8X20 ZINCATA
11	4	S340220592Z	RANELLA DI SAFETY "S" (SCHNORR) /8 F144
12	4	S340012493Z	VITE TSVEI M8X20 ZINCATA
13	3	S3401483ZZZ	CHIAVETTA 7 X 8 X 35 L53-200
14	1	SBC0012531	FLANGIA ADATTAM. LATO MOT.
15	1	SBA0007579	FLANGIA ADATTAM.C-DADI
16	4	SBC0012507	VITE SPECIALE M6x15
17	4	SBC0012508	VITE SPECIALE M6x25
18	4	S340017593Z	RONDELLA PIANA X VITE M6 ZINC.
19	4	S340002193Z	VITE TE M6X12 ZINCATA

REF-2A

Pos.	*Q.tà*	*Codice*	*Descrizione*
1	1	S440857347A	FLANGIA SUPP.MOTORID.
2 (*)	1	SCA0001030	RID. NMRV063 PAM71 B14 i15 MOTOVARIO
2 (**)	1	SCA0001423	RID. NMRV063 PAM71 B14 i10 MOTOVARIO
3	1	SBC0010739	FLANGIA RIDUTTORE PIATTAF.
4	1	SBC0012393	ALBERO RIDUTTORE PIATTAF. HSD
6	1	S340003692Z	GRANO EIPC M6X10 BRUNITO
7	2	S3210008693A	Rondella /20,2x35x2 zinc.
8	2	S350051593Z	DADO SPEC.AUTOBLOCC.M20X1 ZINC
9	4	S340012293Z	VITE TCEI M8X20 ZINCATA
10	4	S340220592Z	RANELLA DI SAFETY "S" (SCHNORR) /8 F144
11	4	S340012493Z	VITE TSVEI M8X20 ZINCATA
12	2	S3401483ZZZ	CHIAVETTA 7 X 8 X 35 L53-200
13	1	S3400014ZZZ	LINGUETTA 6X6X35
14	1	S332981800A	PIGNONE Z=17-1/2"
15	1	SBA0007579	FLANGIA ADATTAM.C-DADI
16	4	SBC0012508	VITE SPECIALE M6x25
17	1	SBC0012531	FLANGIA ADATTAM. LATO MOT.
18	4	SBC0012507	VITE SPECIALE M6x15
19	4	S340017593Z	RONDELLA PIANA X VITE M6 ZINC.
20	4	S340002193Z	VITE TE M6X12 ZINCATA

(*) Macchina conforme alle Direttive CEE / Machine conforme aux normes CEE / Machine conforme to CEE rules / Maschine gemaess EEG Richtlinien

(**) Macchina non conforme alle Direttive CEE / Machine pas conforme aux normes CEE / Machine not conforme to CEE rules / Maschine nicht gemaess EEG Richtlinien

M. J. MAILLIS GROUP	10.19 Rev. 6 05.2010 2	Ricambi Spare Parts Erstazteilen Piéces de Rechanges Repuestos	Piattaforme ''15, 16, 18, HSD'' Turntables ''15, 16, 18, HSD'' Plattformen ''15, 16, 18, HSD'' Plate-formes ''15, 16, 18, HSD'' Plataforma ''15, 16, 18, HSD''

REF. 1
15, 16, 18

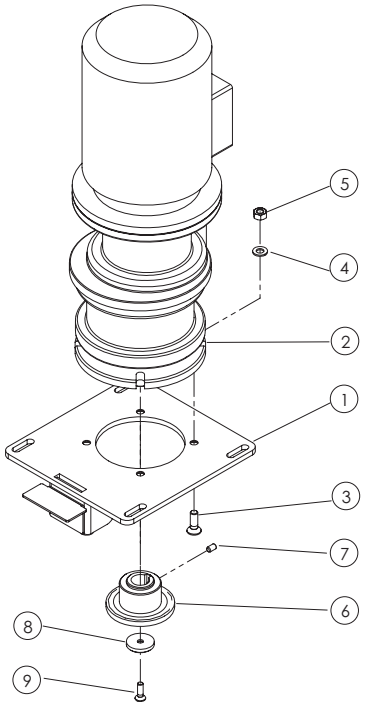

REF. 2
HSD

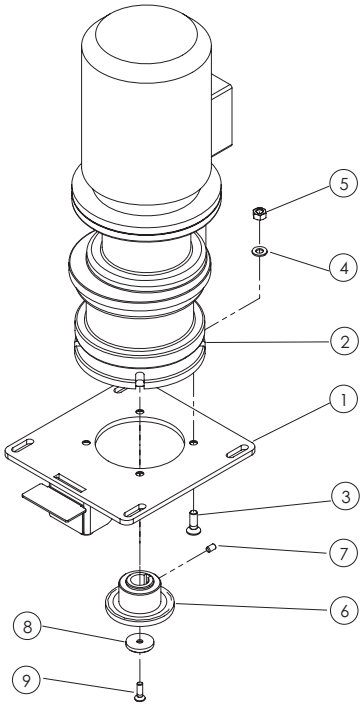

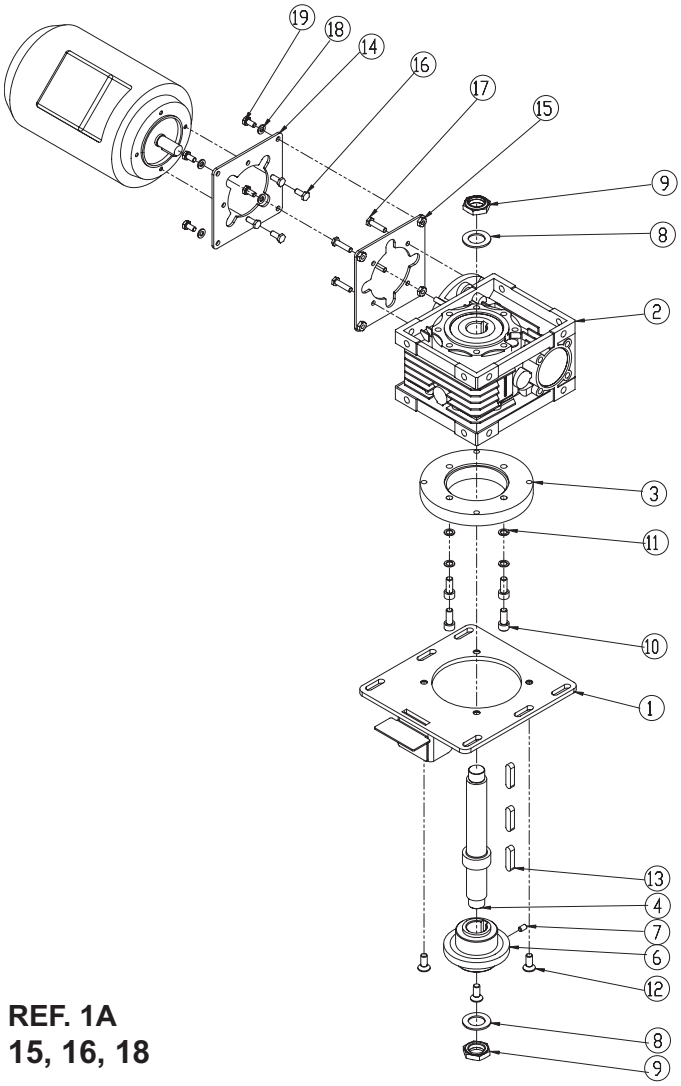

REF. 1A
15, 16, 18

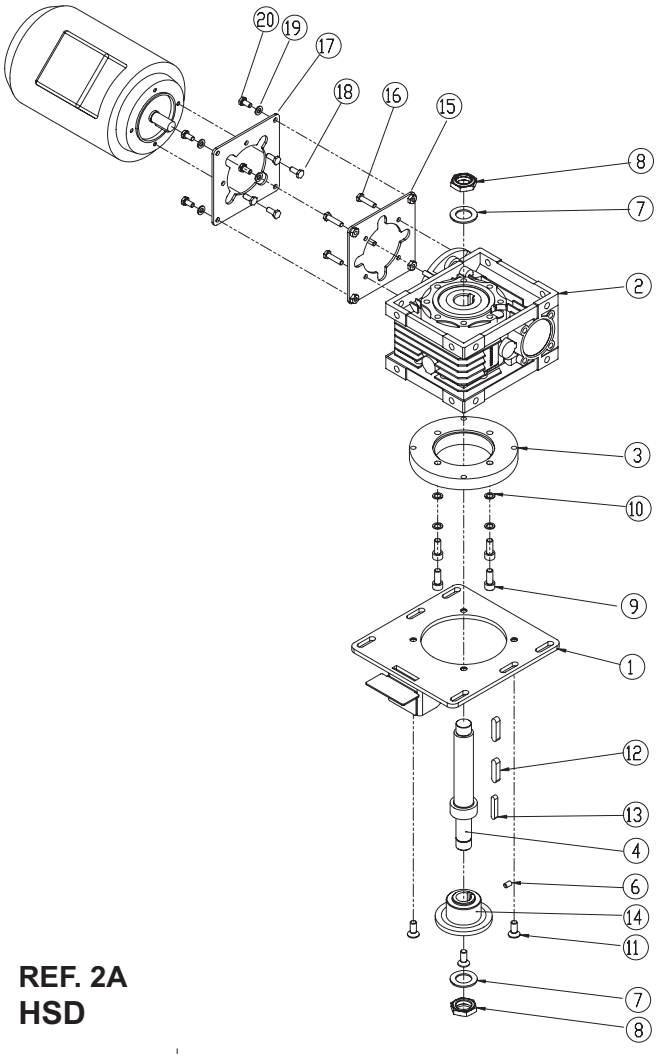

REF. 2A
HSD

Pos.	Q.tà	Codice	Descrizione
1	1	S440857347A	FLANGIA SUPP.MOTORID.
2 (*)	1	S380621700A	RID. MOTOVARIO NMRV063 PAM71 B14 i:40
2 (**)	1	SCA0000914	RID. MOTOVARIO NMRV063 PAM71 B14 i:30
3	1	SBC0015823	FLANGIA RIDUTTORE VSF
4	1	SBC0010738	ALBERO RIDUTTORE PIATTAF.
5	1	S380621600A	MOT H71 C4 B14 220/240V-380 /415V 50HZ
6	1	S332945600A	PIGNONE Z=12 -3/4" WS15
7	1	S340003692Z	GRANO EIPC M6X10 BRUNITO
8	2	S3210008693A	Rondella /20,2x35x2 zinc.
9	2	S350051593Z	DADO SPEC.AUTOBLOCC.M20X1 ZINC
10	4	S340012293Z	VITE TCEI M8X20 ZINCATA
11	4	S340220592Z	RANELLA DI SAFETY "S" (SCHNORR) /8 F144
12	4	S340012493Z	VITE TSVEI M8X20 ZINCATA
13	3	S3401483ZZZ	CHIAVETTA 7 X 8 X 35 L53-200
14	1	SBC0012531	FLANGIA ADATTAM. LATO MOT.
15	1	SBA0007579	FLANGIA ADATTAM.C-DADI
16	4	SBC0012507	VITE SPECIALE M6x15
17	4	SBC0012508	VITE SPECIALE M6x25
18	4	S340017593Z	RONDELLA PIANA X VITE M6 ZINC.
19	4	S340002193Z	VITE TE M6X12 ZINCATA

(*) Macchina conforme alle Direttive CEE / Machine conforme aux normes CEE / Machine conforme to CEE rules / Maschine gemaess EEG Richtlinien

(**) Macchina non conforme alle Direttive CEE / Machine pas conforme aux normes CEE / Machine not conforme to CEE rules / Maschine nicht gemaess EEG Richtlinien

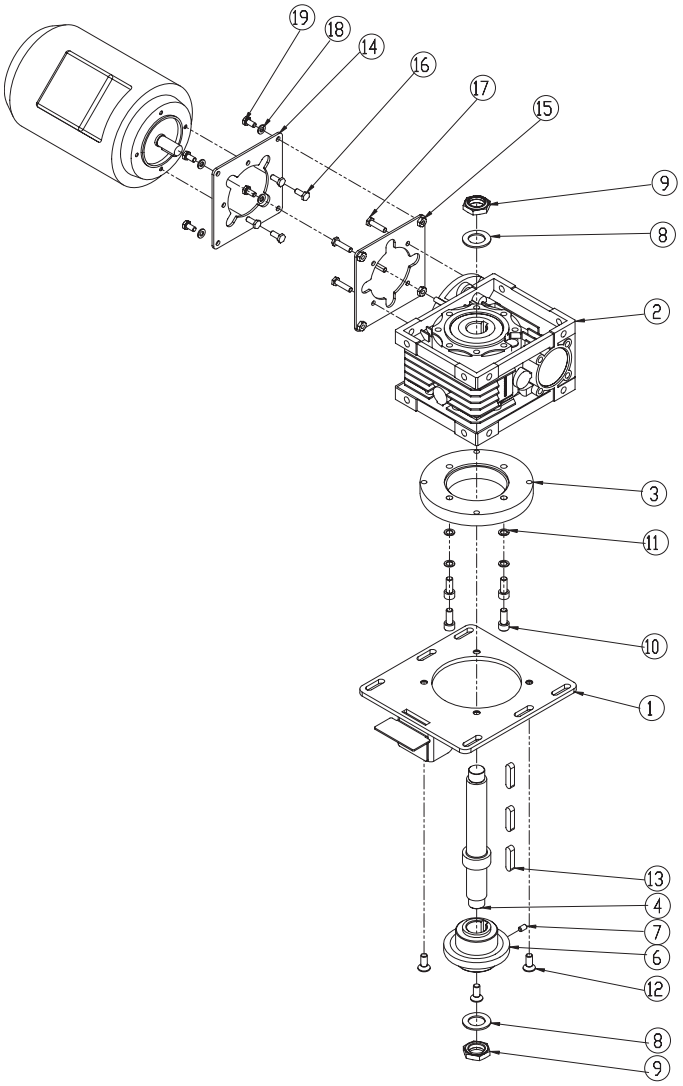
19
18
14
16
17
15
9
8
2
3
11
10
1
13
4
7
6
12
8
9

Pos	Q.tà	Codice	Descrizione
-	1	S3803569ZZZ	MOT H71 B4 B5 220/240V-380/ 415V 50HZ 415V 50HZ 440V 60HZ 3F 0.37KW
-	1	S3804421ZZZ	MOTORE H71 B4 B5 440V 50HZ 3F 0,37KW
-	1	S380621600A	MOT H71 C4 B14 220/240V-380 /415V 50HZ /415V 50HZ 440V 60HZ 3F 0.55KW
-	1	S380626400A	MOTORE H71 C4 B14 440V 50HZ 3F 0.55KW
-	1	SCC0000096	MOT. H63 C6 B5 S1 CLASSE F PAST.TERMICA 220/240V-380/415V 50HZ 440V 60HZ 3F
-	1	SCC0000097	MOT. H63 C6 B5 S1 CLASSE F PAST.TERMICA 440V 50HZ 3F
-	1	SCC0001696	MOT.H71C6 B5 220/240V-380/415V 50HZ 440V 60HZ 3F 0,30KW
-	1	SCC0001698	MOT.H71C6 B5 440V 50HZ 3F 0,30KW

Macchina conforme alle direttive CEE
Machine conforme aux normes CEE
Machine conforme to CEE rules
Maschine gemaess EEG Richtlinien
Maquina conforme a las directivas CEE

Funzioni tipo *Function type* *Funktionen Typ* *Fonctions type* *Funciones tipo*	**2BF/B** **4BF/4BF+** **4CF**	**2BF/B**	**2BF/B** **4BF/4BF+** **4CF**
115 V 60Hz 1PH	/	/	/
230/240V 50Hz 1PH	S380621600A	SCC0000096	SCC0001696
230V 60Hz 1PH	S380621600A	SCC0000096	SCC0001696
230/240V 50Hz 3PH	S380621600A	SCC0000096	SCC0001696
200V 50/60Hz 3PH	S380621600A	SCC0000096	SCC0001696
230V 60Hz 3PH	S380621600A	SCC0000096	SCC0001696
400/415V 50Hz 3PH+N	S380621600A	SCC0000096	SCC0001696
440V 60Hz 3PH+N	S380621600A	SCC0000096	SCC0001696
440V 50HZ 3PH+N	S380626400A	SCC0000097	SCC0001698
400V 50Hz 3PH	S380621600A	SCC0000096	SCC0001696

Pos	Q.tà	Codice	Descrizione
-	1	S3803569ZZZ	MOT H71 B4 B5 220/240V-380/ 415V 50HZ 415V 50HZ 440V 60HZ 3F 0.37KW
-	1	S3804421ZZZ	MOTORE H71 B4 B5 440V 50HZ 3F 0,37KW
-	1	S380621600A	MOT H71 C4 B14 220/240V-380 /415V 50HZ /415V 50HZ 440V 60HZ 3F 0.55KW
-	1	S380626400A	MOTORE H71 C4 B14 440V 50HZ 3F 0.55KW
-	1	SCC0000096	MOT. H63 C6 B5 S1 CLASSE F PAST.TERMICA 220/240V-380/415V 50HZ 440V 60HZ 3F
-	1	SCC0000097	MOT. H63 C6 B5 S1 CLASSE F PAST.TERMICA 440V 50HZ 3F
-	1	SCC0001696	MOT.H71C6 B5 220/240V-380/415V 50HZ 440V 60HZ 3F 0,30KW
-	1	SCC0001698	MOT.H71C6 B5 440V 50HZ 3F 0,30KW

Macchina non conforme alle direttive CEE
Machine pas conforme aux normes CEE
Machine not conforme to CEE rules
Maschine nicht gemaess EEG Richtlinien
Maquina no conforme a las directivas CEE

Funzioni tipo *Function type* *Funktionen Typ* *Fonctions type* *Funciones tipo*	**2/2F/2BF/B** **4BF/4BF+** **4CF**	**2BF/B**	**2/2F /2BF/B** **4BF/4BF+** **4CF**
115 V 60Hz 1PH	S380621600A	SCC0000096	S3803569ZZZ
230/240V 50Hz 1PH	S380621600A	SCC0000096	S3803569ZZZ
230V 60Hz 1PH	S380621600A	SCC0000096	S3803569ZZZ
230/240V 50Hz 3PH	S380621600A	SCC0000096	S3803569ZZZ
200V 50/60Hz 3PH	S380621600A	SCC0000096	S3803569ZZZ
230V 60Hz 3PH	S380621600A	SCC0000096	S3803569ZZZ
400/415V 50Hz 3PH+N	S380621600A	SCC0000096	S3803569ZZZ
440V 60Hz 3PH+N	S380621600A	SCC0000096	S3803569ZZZ
440V 50HZ 3PH+N	S380626400A	SCC0000097	S3804421ZZZ
400V 50Hz 3PH	S380621600A	SCC0000096	S3803569ZZZ

M. J. MAILLIS GROUP	10.21 Rev. 1 07.2011 1	Ricambi Spare Parts Erstazteilen Piéces de Rechanges Repuestos	Gruppo sollevamento per basi Ø1500 Lifting Group for bases Ø1500 Gruppe Heben aus Basen Ø1500 Groupe soulèvement pour bases Ø1500 Grupo levantamiento por bases Ø1500

Pos.	Q.tà	Codice	Descrizione
1	1	SBA0010107	TELAIO BILANCIA C-INS - SW15
2	4	SCA0000337	PIEDE SNODO M24 - MARBETT 349/65054N
3	4	SBC0005714T	DISTANZIALE FISSAGGIO PIEDINI
4	8	S340006293Z	RONDELLA PIANA X VITE M12 ZINC
5	8	S340143592Z	VITE TCEI M12X60 BRUNITA
6	4	SCA0000495	DADO ESAG.MEDIO M24 ISO4032 CL.8 Zinc.

M. J. MAILLIS GROUP	10.21 Rev. 1 07.2011 2	Ricambi Spare Parts Erstazteilen Piéces de Rechanges Repuestos	Gruppo sollevamento per basi Ø1500 Lifting Group for bases Ø1500 Gruppe Heben aus Basen Ø1500 Groupe soulèvement pour bases Ø1500 Grupo levantamiento por bases Ø1500

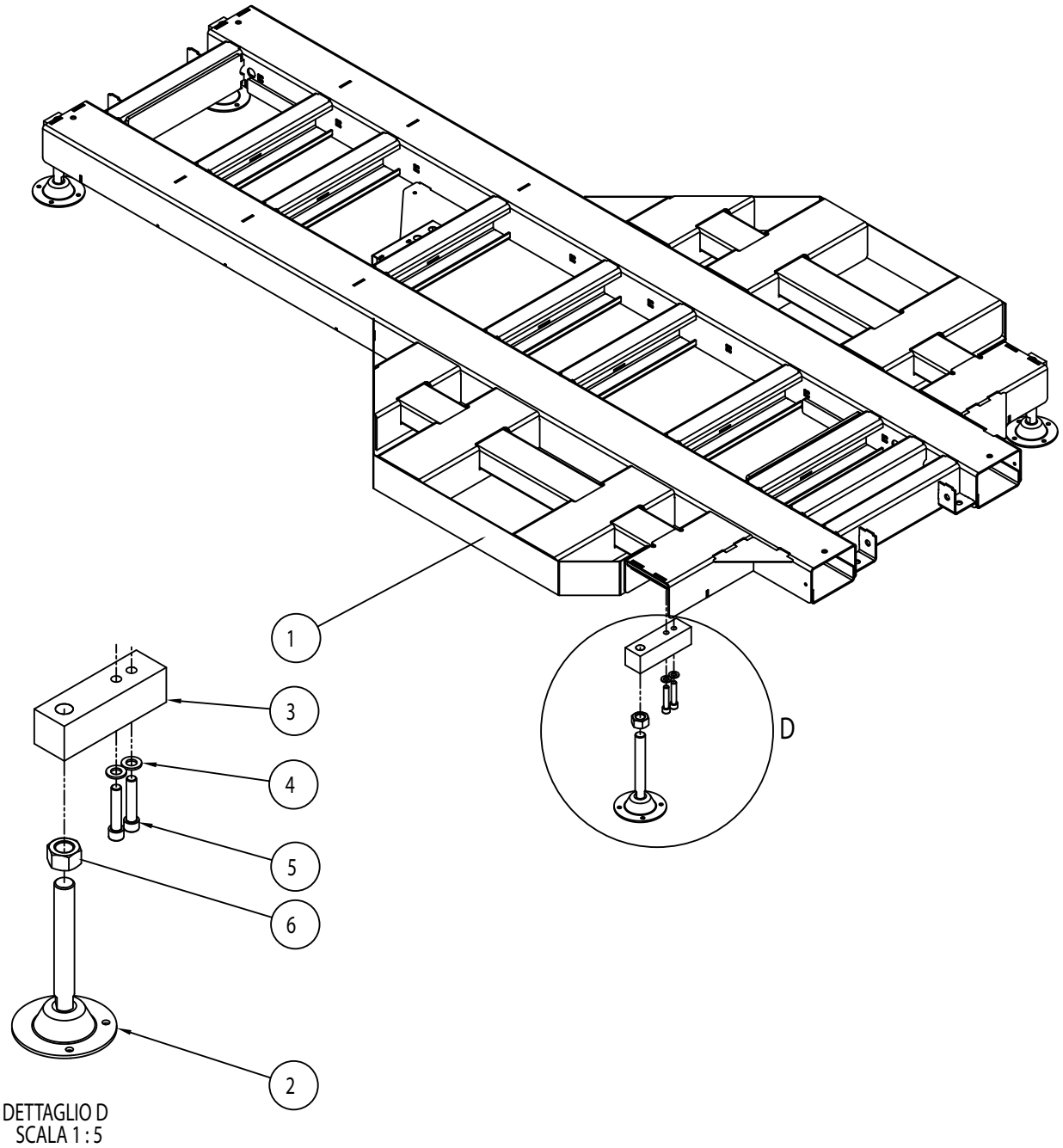

M. J. MAILLIS GROUP	10.21 Rev. 1 07.2011 3	Ricambi Spare Parts Erstazteilen Piéces de Rechanges Repuestos	Gruppo sollevamento per basi Ø1650 Lifting Group for bases Ø1650 Gruppe Heben aus Basen Ø1650 Groupe soulèvement pour bases Ø1650 Grupo levantamiento por bases Ø1650

Pos.	Q.tà	Codice	Descrizione
1	1	S440940947A	TELAIO BILANCIA
2	4	SCA0000337	PIEDE SNODO M24 - MARBETT 349/65054N
3	4	SBC0005714T	DISTANZIALE FISSAGGIO PIEDINI
4	8	S340006293Z	RONDELLA PIANA X VITE M12 ZINC
5	8	S340143592Z	VITE TCEI M12X60 BRUNITA
6	4	SCA0000495	DADO ESAG.MEDIO M24 ISO4032 CL.8 Zinc.

M. J. MAILLIS GROUP	10.21 Rev. 1 07.2011 4	Ricambi Spare Parts Erstazteilen Piéces de Rechanges Repuestos	Gruppo sollevamento per basi Ø1650 Lifting Group for bases Ø1650 Gruppe Heben aus Basen Ø1650 Groupe soulèvement pour bases Ø1650 Grupo levantamiento por bases Ø1650

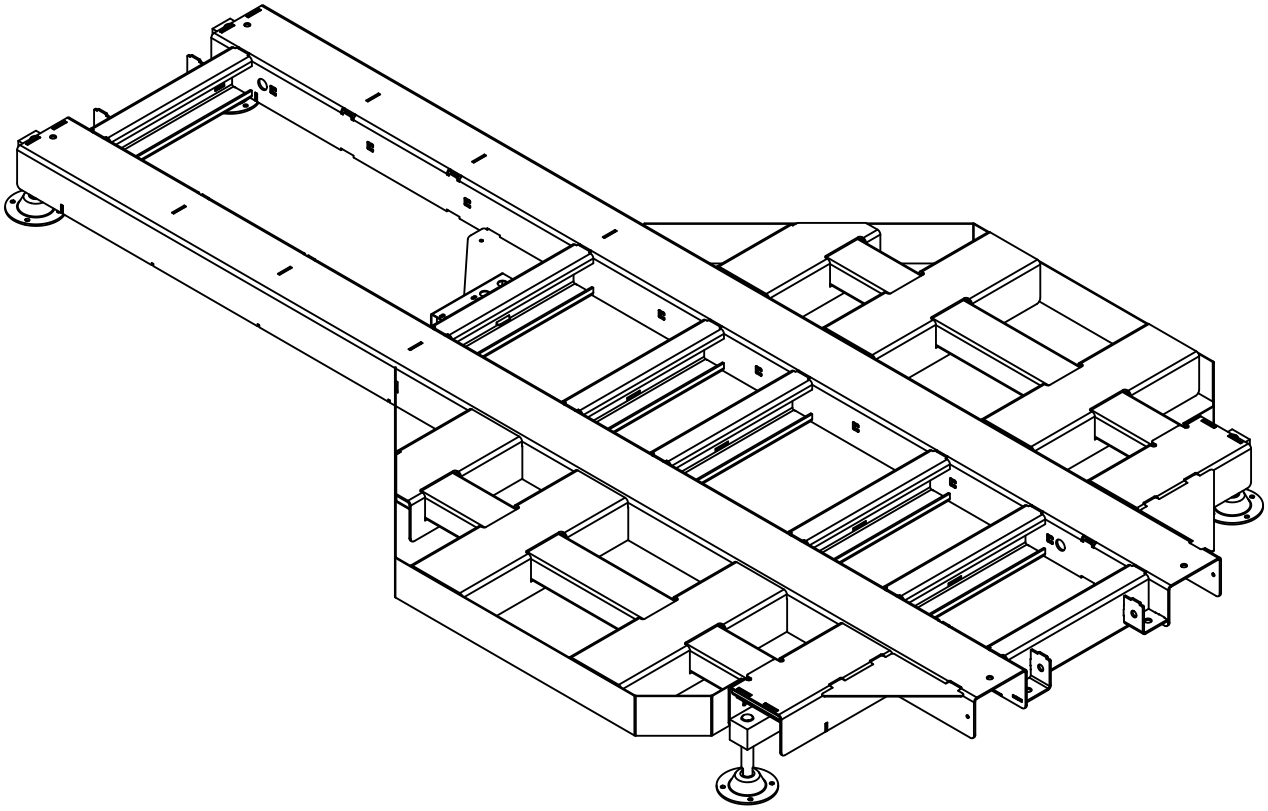

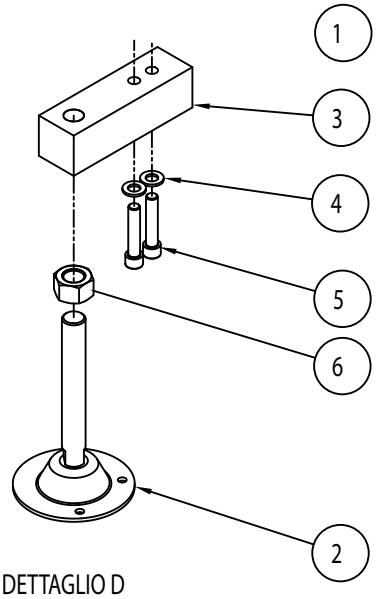

DETTAGLIO D
SCALA 1 : 5

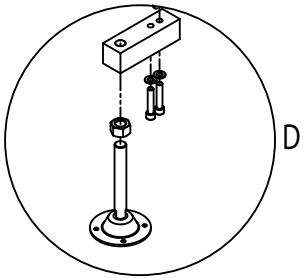

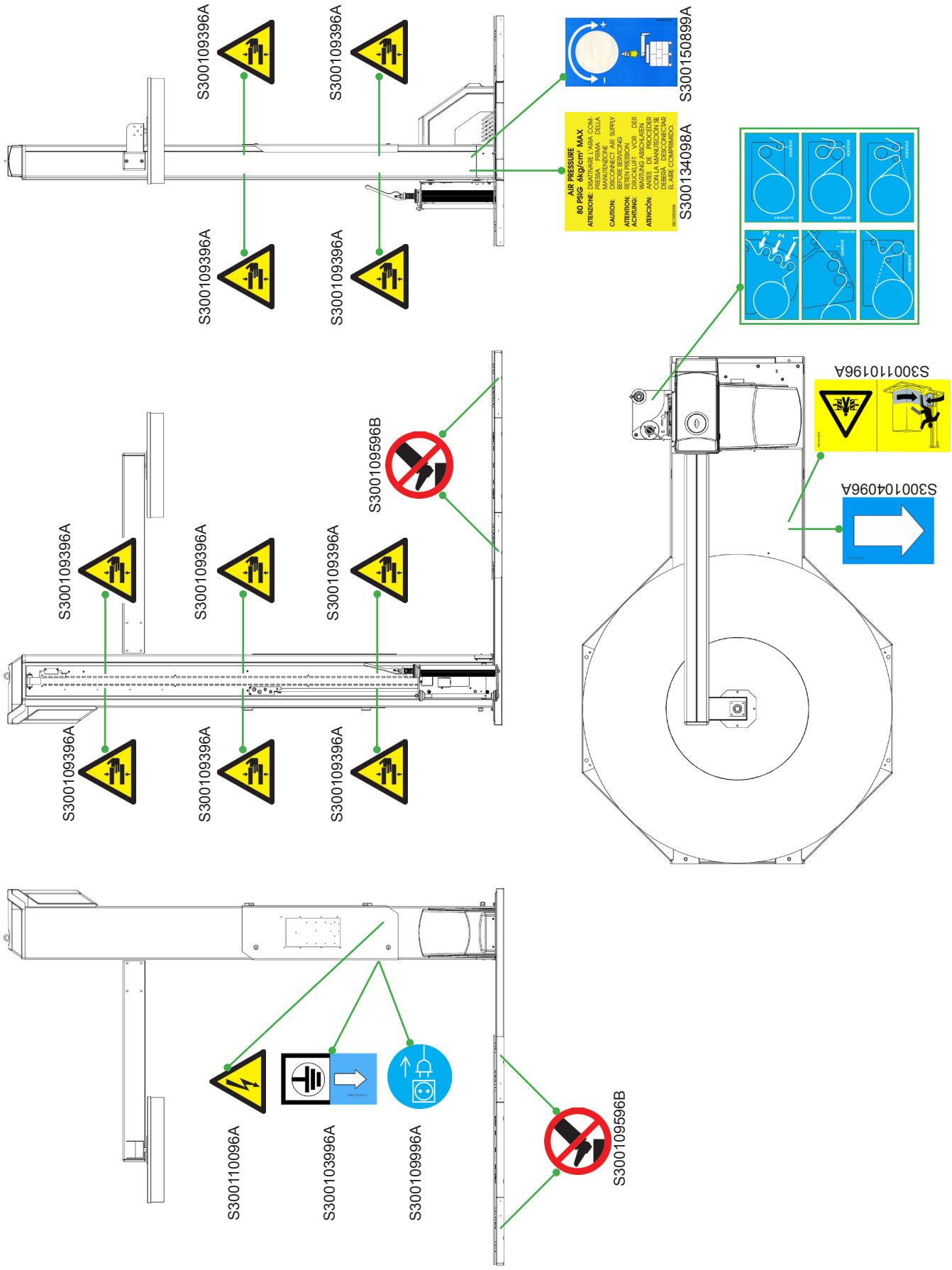
S300109396A
S300109396A
S300109396A
S300109396A
S300150899A
AIR PRESSURE
80 PSIG 6kg/cm² MAX
ATTENZIONE: DISATTIVARE L'ARIA COMPRESSA PRIMA DELLA MANUTENZIONE
CAUTION: DISCONNECT AIR SUPPLY BEFORE SERVICING
ATTENTION: RETEN PRESSION
ACHTUNG: DRUCKLUFT VOR WARTUNG ABSCHALTEN
ATENCIÓN: ANTES DE PROCEDER CON LA MANUTECIÓN SE DEBERÁ DESCONECTAR EL AIRE COMPRIMIDO
S300134098A
S300109596B
S300109396A
S300109396A
S300109396A
S300109396A
S300109396A
S300109396A
S300110196A
S300104096A
S300110096A
S300103996A
S300109996A
S300109596B

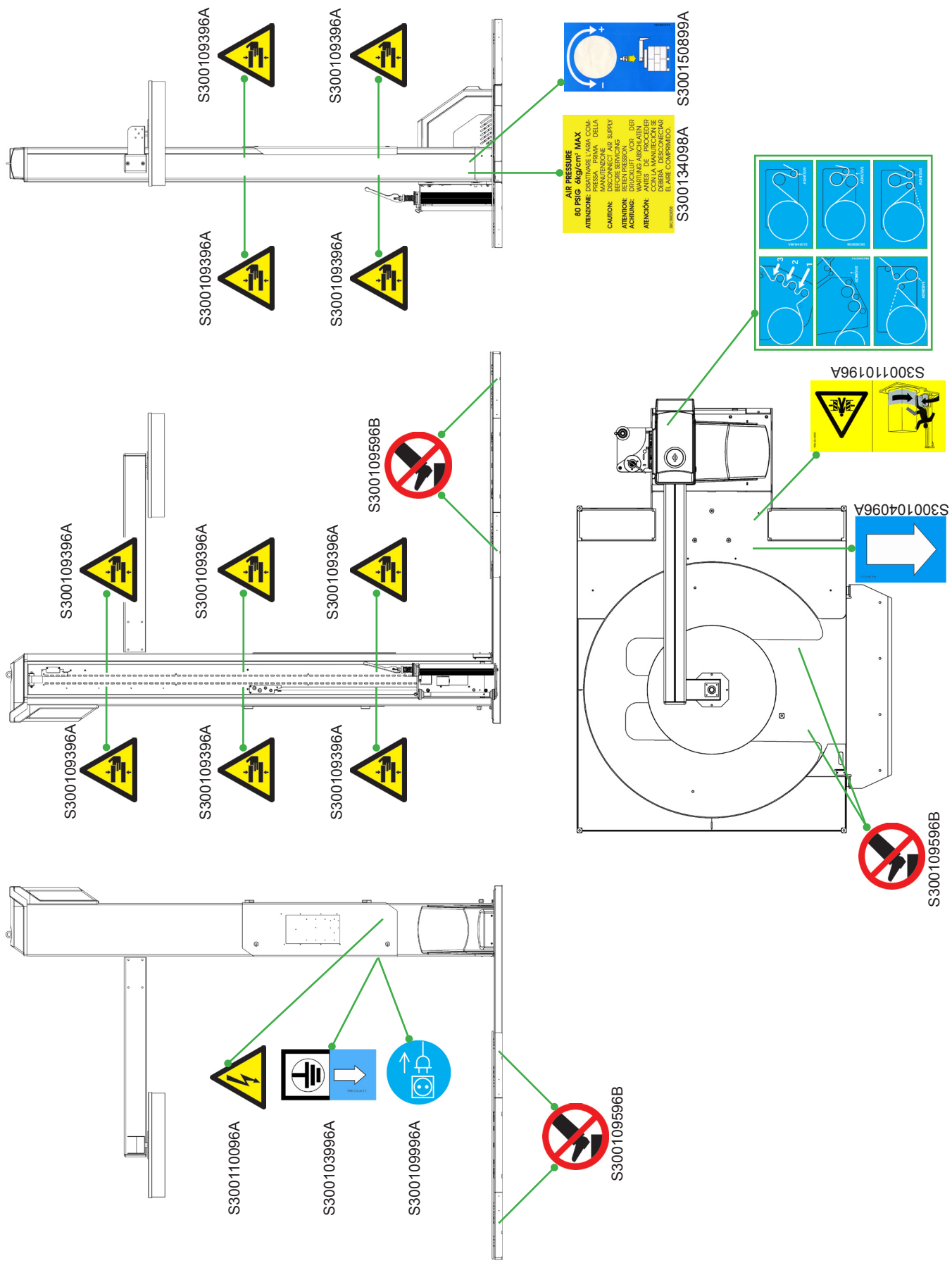
S300109396A
S300109396A
S300109396A
S300109396A
S300150899A
AIR PRESSURE
80 PSIG 6kg/cm² MAX
S300134098A
S300110196A
S300109596B
S300109396A
S300109396A
S300109396A
S300109396A
S300109396A
S300109396A
S300104096A
S300109596B
S300110096A
S300103996A
S300109996A
S300109596B

M.J. MAILLIS GROUP

PAKLET®

Pannello di controllo/funzioni
Control panel/functions
Kontrolltafel/Funktionen
Panneau controle/fonctions

Tipo/Type/Typ 'B'

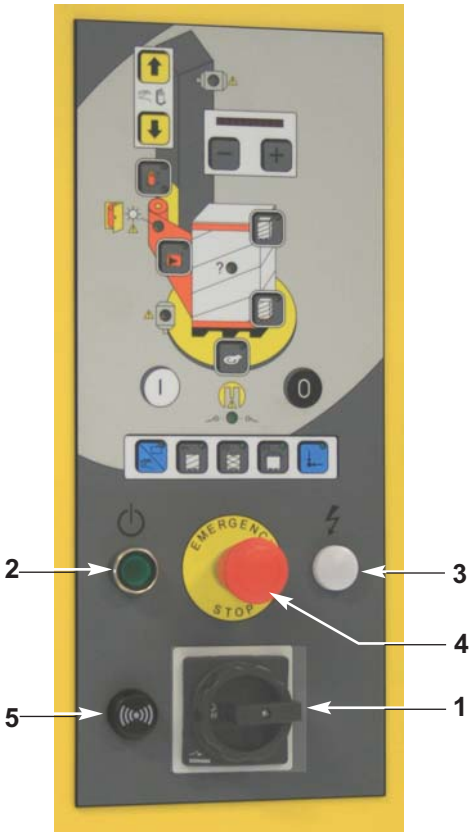

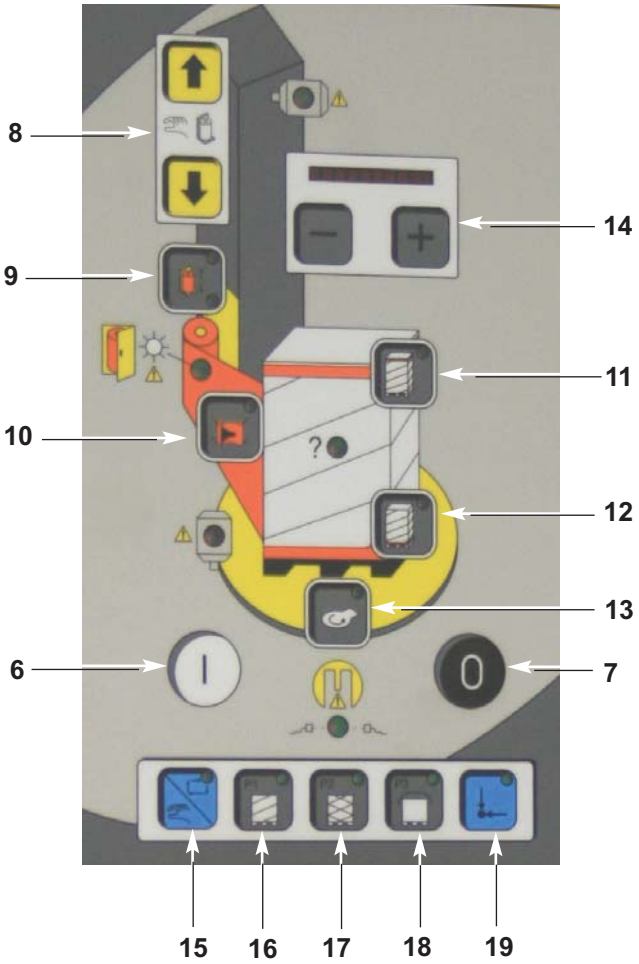

1- Interruttore principale: ruotare in senso orario sulla posizione “I” per dare tensione alla macchina.
2- Sistema inserito: premendolo si attiva l’alimentazione elettrica
3- Presenza tensione ingresso macchina.
4- STOP EMERGENZA: premendolo si arresta immediatamente la macchina (per sbloccarlo ruotarlo in senso antiorario).
5- Avvisatore acustico: si attiva per circa 5 secondi dopo avere premuto il pulsante ‘start’ (6) prima dell’avviamento del ciclo macchina.
6- START: avviamento ciclo in automatico.
7- STOP: arresto ciclo immediato.
8- In modo manuale, comanda la salita/discesa del portabobina
9- Abilitazione regolazione con “+” e “-” (14) velocità salita e discesa portabobina.
10- Abilitazione impostazione estrazione film: “+” estrazione più veloce, film meno teso; “-” (14) estrazione più lenta, film più teso.
11- Abilitazione impostazione giri di fasciatura aggiuntivi in automatico: in alto, con ‘’+’’ e ‘’-’’ (14).
12- Abilitazione impostazione giri di fasciatura aggiuntivi in automatico: in basso, con ‘’+’’ e ‘’-’’ (14).
13- Abilitazione regolazione con ‘’+’’ e ‘’-’’ (14) velocità di rotazione piattaforma.
14- Visualizzatore grafico regolazione 0-10 secondi, 0-10 giri, 0-100%
15- Selezione modo manuale (led spento), automatico (led acceso).
16- Programma di fasciatura: P1: solo salita,
17- Programma di fasciatura: P2: salita-discesa
18- Programma di fasciatura: P3: abilitazione cappuccio (P1 o P2)
19- RESET: comando ricerca posizione “zero macchina” (piattaforma e carrello) e reset allarmi (operazione richiesta mediante led allarme!)

1- Main switch: rotate clockwise onto position 1 to give power to the machine.
2- System inserted: when pressed it activates electrical power supply.
3- Power present machine inlet.
4- EMERGENCY STOP: when pressed the machine stops immediately (to unblock rotate anticlockwise).
5- Start acoustic device: pushing the button ‘start’ (6) the acoustic device is activated for 5 seconds before the cycle start.
6- START: automatic cycle start.
7- STOP: arresto ciclo immediato.
8- In manual mode, commands film reel up / down.
9- Film reel up / down speed regulation with “ + “ and “ – “ (14).
10- Set-up: “+” faster feeding, film less tense; “-“ slower feeding, film more tense.
11- Set-up of additional wrapping turns: up, with “ + “ and “ – “ (14).
12- Set-up of additional wrapping turns: down, with “ + “ and “ – “ (14).
13- Set-up of turntable rotation speed adjustable with “+” and “-“ (14).
14- Display: 0-10 seconds, 0-10 turns, 0-100 % regulation mode
15- Manual mode selection (led off), automatic mode (led on)
16- Wrapping programme: P1: only up.
17- Wrapping programme: P2: up-down.
18- Wrapping programme: P3: cap habilitation (P1 or P2)
19- RESET: command searches for “zero machine” position (turntable and carriage) and resets alarms (operation requested with “alarm” led!)

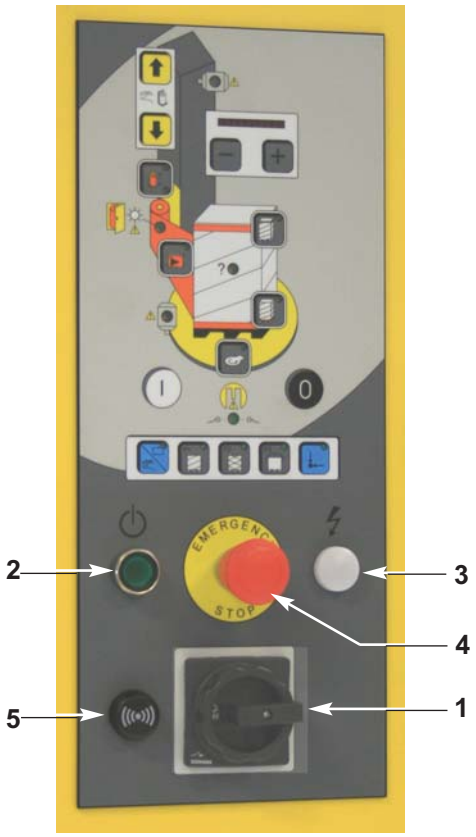

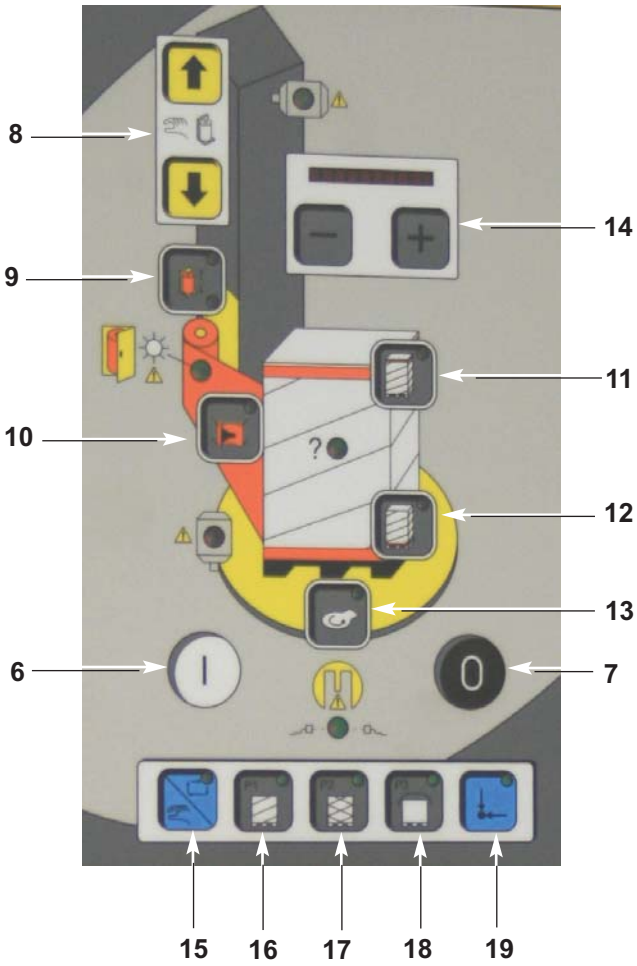

1- Hauptschalter : im Uhrsinn auf Stellung « I » drehen, um Spannung der Maschine zu geben.
2- Eingestecktes System: wenn es gedruckt wird, aktiviert sich die Spannung .
3- Spannungsanwesenheit bei Maschineneingang.
4- NOTFALL STOP: wenn es gedruckt wird, haltet die Maschine sofort (den Knopf im Uhrsinn drehen, um ihn freizugeben).
5- Akustischer Signalgeber: er aktiviert sich für etwa 5 Sekunden, nach den Druckknopf « Start » (6) vor dem Start vom Maschinenzyklus gedrückt zu haben, .
6- START: Start des Zyklus in automatischem Betrieb.
7- STOP: unmittelbares Zyklusanhalten.
8- Er steuert den Aufstieg / Abstieg der Folienschlitten, in manuellem Betrieb.
9- Befähigung der Wählung der Geschwindigkeit des Folienschlittens- Aufstiegs / Abstiegs mittels «+» et «-» (14).
10- Befähigung der Wählung des Folienherausziehen; «+» schnelleres Herausziehen, Folien nicht so gespannt, «-»(14) langsameres Herausziehen, Folien mehr gespannt.
11- Befähigung der Wählung der zusätzlichen Wickelumdrehungen in automatischem Betrieb: auf oberem Seite, mittels «+» et «-» (14).
12- Befähigung der Wählung der zusätzlichen Wickelumdrehungen in automatischem Betrieb: abwaerts, mittels «+» et «-» (14).
13- Verstellungsbefähigung der Umdrehungsgeschwindigkeit des Drehtellers mittels «+» et «-» (14).
14- Graphische Anzeige zur Verstellung 0-10 Sekunden, 0-10 Umdrehungen, 0-100%
15- Auswahl zum manuellen Betrieb (ausgeschaltete Led), zum automatischen Betrieb (eingeschaltete Led).
16- Wickelprogramm P1 : nur Aufstieg.
17- Wickelprogramm P2 : Aufstieg - Abstieg.
18- Wickelprogramm P3 : Deckblattauflegerbefähigung (P1 oder P2).
19- RESET : Befehl zum Suchen der Lage «Zero Maschine» (Drehteller und Folienschlitten) und Alarmenreset (verlangter Betrieb mittels Alrmenled!)

1- Interrupteur principal: tourner en sens horaire sur la position "I" pour donner tension à la machine.
2- Système inséré: en le pressant on active l'alimentation électrique.
3- Présence tension à l’entrée de la machine.
4- STOP D’URGENCE: en le pressant on arrête la machine immédiatement (pour le débloquer, le tourner en sens horaire).
5- Signaleur acoustique: on active pour 5 secondes après avoir pressé le poussoir "start" (6) avant le démarrage du cycle.
6- START: démarrage du cycle en automatique.
7- STOP: arrêt du cycle immédiat.
8- En manuel, il commande la montée / descente du chariot porte bobine.
9- Habilitation de la régulation de la vitesse de la montée et de la descente du chariot porte bobine avec «+» et «-» (14).
10- Habilitation du réglage pour l'extraction du film ; «+»extraction plus rapide, film moins tendu ; «-»(14) extraction plus lente, film plus tendu.
11- Habilitation du réglage des nombres de banderolage additionnels en automatique: au dessus, avec «+» et «-» (14).
12- Habilitation du réglage des nombres de banderolage additionnels en automatique; à la base, avec «+» et «-» (14).
13- Habilitation du réglage de la vitesse de rotation du plateau avec «+» et «-» (14).
14- Visualisation graphique du réglage 0-10 secondes, 0-10 tours, 0-100%
15- Sélection modalité manuelle (led éteint), automatique (led allumé)
16- Programme de banderolage P1 : montée seulement.
17- programme de banderolage P2 : montée- descente
18- Programme de banderolage P3 : habilitation de la coiffe (P1 ou P2)
19- RESET : commande pour la recherche de la position «zéro machine» (plateau et chariot) et reset des alarmes (opération demandée parmi leds de l’alarme!)

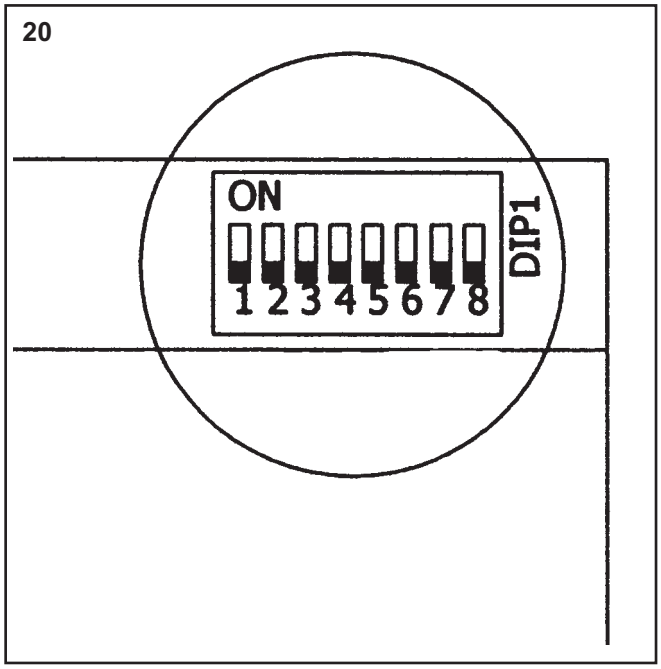

20 -Microinterruttori a levetta all’interno quadro

1- (OFF/ON) Freno/Prestiro
2- (OFF/ON) Pressino NO/SI’
3- (OFF/ON) Piattaforma ‘aperta’ con possibilità di carico mediante transpallet (HSD) NO/SI’
4- (OFF/ON) Piattaforma ‘aperta’ con possibilità di carico mediante transpallet (HSD) NO/SI’
5- (OFF/ON) Disabilitazione taglio film

21 - Selettore esclusione pressino (installato sulla colonna)

20 -Inside board DIP switches

1- (OFF/ON) Brake/film stretch
2- (OFF/ON) Presspad NO/YES
3- (OFF/ON) Turntable HSD (forklift shaped) NO/YES
4- (OFF/ON) Turntable HSD (forklift shaped) NO/YES
5- (OFF/ON) Film cut disable

21 - Presspad disable selector switch (installed on column)

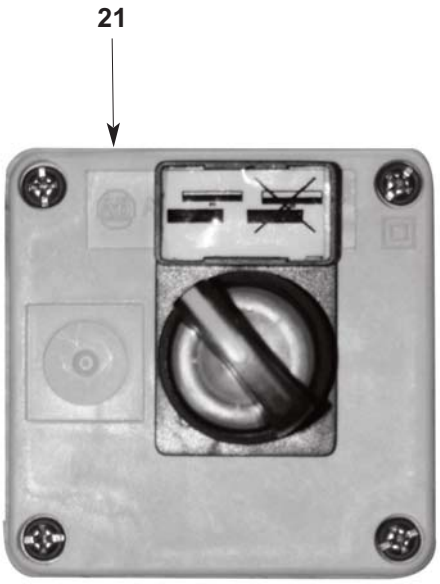

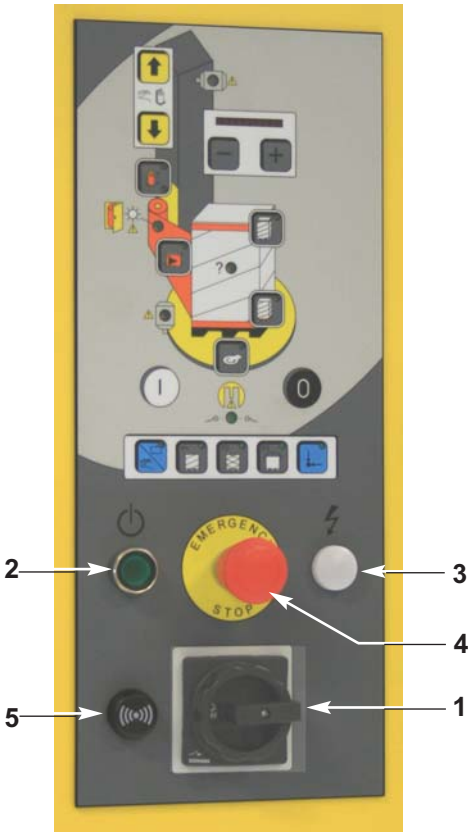

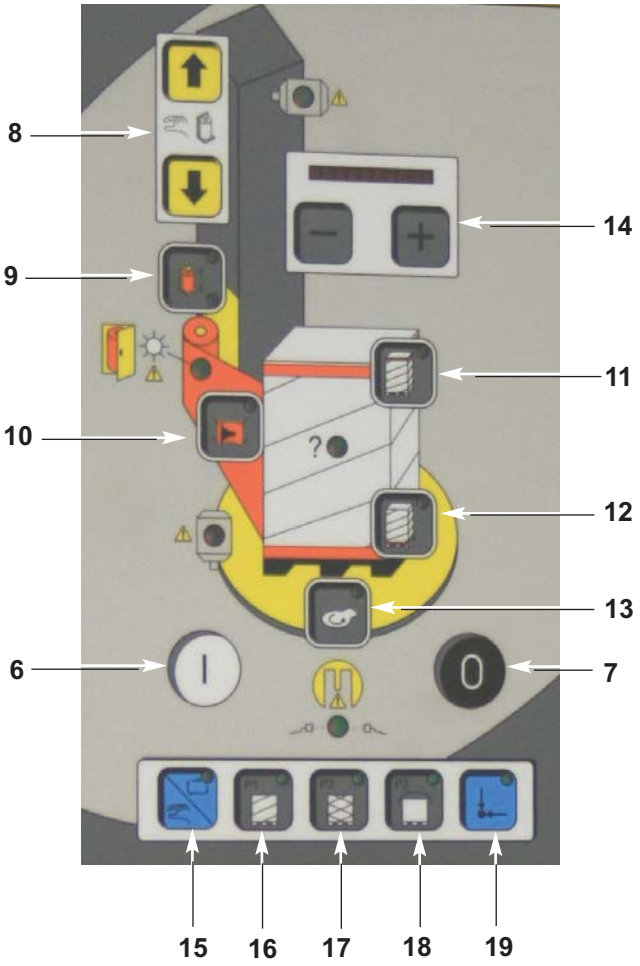

REGOLAZIONI PRIMA DELL'AVVIAMENTO SISTEMA (2)

Tempo ritardo lettura fotocellula:
-Premere e mantenere premuto il pulsante (8, salita) quindi premere (2); regolare con ''+'' e ''-'' al visualizzatore (14) (1 led= 1 secondo)

Tempo discesa carrello per posizionamento cappuccio:
-Premere e mantenere premuto il pulsante (18, P3) quindi premere (2); regolare con ''+'' e ''-'' al visualizzatore (14) (1 led= 1 secondo)

REGOLAZIONI DOPO L'AVVIAMENTO DEL SISTEMA (2) MA PRIMA DELL'AVVIO CICLO AUTOMATICO (6)

Velocità rotazione piattaforma:
-Premere il tasto (13) quindi regolare con ''+'' e ''-'' al visualizzatore (14) (regolazione 0-100%)

Estrazione film:
-Premere il tasto (10) quindi regolare con ''+'' e ''-'' al visualizzatore (14) (regolazione 0-100%)

Velocità carrello portabobina (SALITA):
-Premere il tasto (9) quindi regolare con ''+'' e ''-'' al visualizzatore (14) (regolazione 0-100%)

Velocità carrello portabobina (DISCESA):
-Premere il tasto (9) due volte quindi regolare con ''+'' e ''-'' al visualizzatore (14) (regolazione 0-100%)

N. di giri di fasciatura aggiuntivi (SUPERIORI):
-Premere il tasto (11) quindi regolare con ''+'' e ''-'' al visualizzatore (14) (regolazione 0-10 giri)

N. di giri di fasciatura aggiuntivi (INFERIORI):
-Premere il tasto (12) quindi regolare con ''+'' e ''-'' al visualizzatore (14) (regolazione 0-10 giri)

ADJUSTMENTS BEFORE SYSTEM START (2)

Film reel ascent stop delay time after pallet upper end tracking:
-Press and maintain button (8, up) then press (2); adjust with ''+'' and ''-'' on display (14) (1 led 'on'= 1 second)

Carriage ascent timing set-up after ending upward wrapping, to reach cap insertion waiting position:
-Press and maintain button (18, P3) then press (2); adjust with ''+'' and ''-'' on display (14) (1 led 'on'= 1 second).

ADJUSTMENTS AFTER SYSTEM START (2) BUT BEFORE AUTOMATIC CYCLE START (6)

Turntable rotation speed set-up:
-Press button (13) then adjust with ''+'' and ''-'' on display (14) (0-100% adjustment).

Set-up- faster feeding, film less tense; slower feeding, film more tense:
-Press button (10) then adjust with ''+'' and ''-'' on display (14) (0-100% adjustment).

Carriage speed (UP):
-Press button (9) once then adjust with ''+'' and ''-'' on display (14) (0-100% adjustment).

Carriage speed (DOWN):
-Press button (9) twice then adjust with ''+'' and ''-'' on display (14) (0-100% adjustment).

Automatic set-up of additional wrapping turns (UP):
-Press button (11) then adjust with ''+'' and ''-'' on display (14) (0-10 turns).

Automatic set-up of additional wrapping turns (DOWN):
-Press button (12) then adjust with ''+'' and ''-'' on display (14) (0-10 turns).

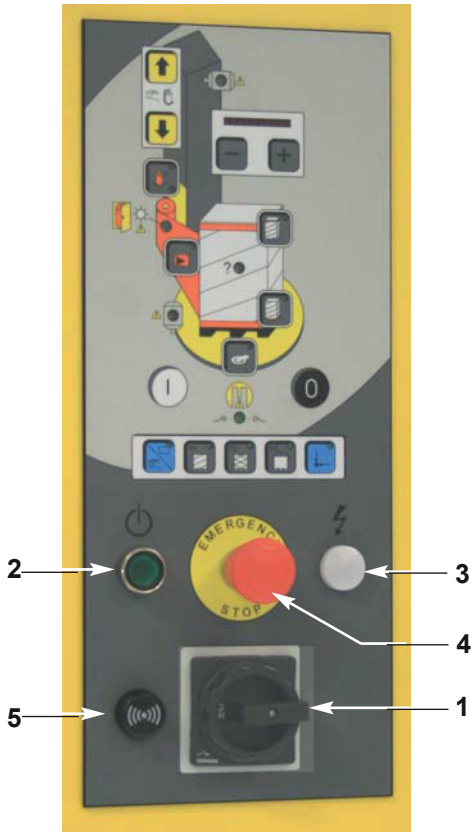

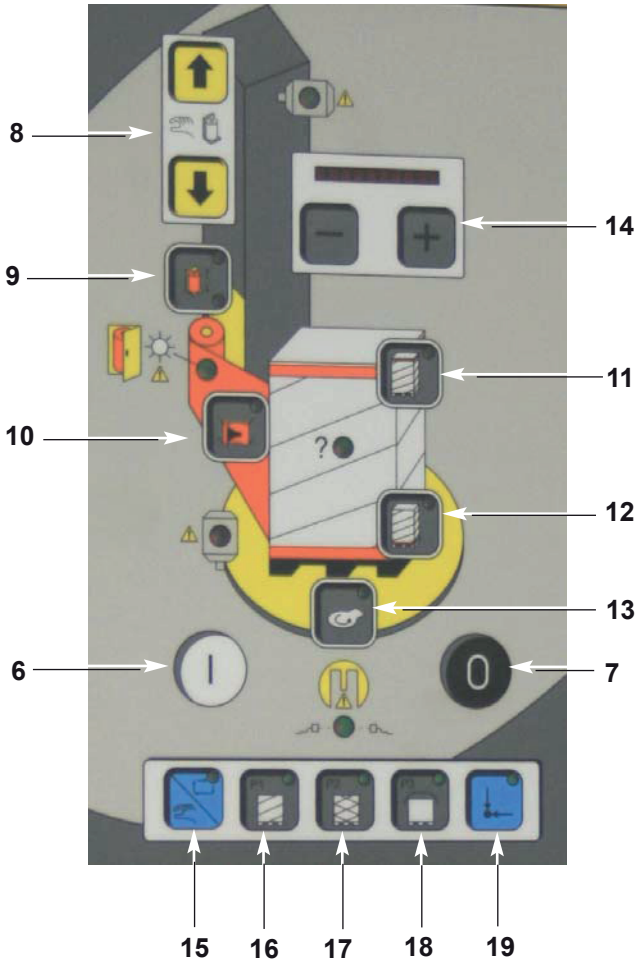

VERSTELLUNGEN VOR SYSTEMSSTART

Verspätungszeit der Fotozellenablesung:

- Den Knopf (8, Aufstieg)drücken und ihn gedrückt behalten, dann (2) drücken; mittels «+» et «-» auf der Anzeige (14) (1 Led = 1 Sekunde) verstellen.

Folienschlittenverspätungszeit zum Deckblattaufleger:

- den Knopf (18, P3) drücken und ihn gedrückt behalten, dann (2) drücken, mittels «+» et «-» auf der Anzeige (14) (1 Led = 1 Sekunde) verstellen.

VERSTELLUNGEN NACH SYSTEMSSTART (2) ABER VOR AUTOMATISCHEM ZYKLUSSTART (6)

Drehtellerumdrehungsgeschwindigkeit:

- Den Knopf (13) drücken, dann mittels «+» et «-» auf der Anzeige (14) verstellen (Verstellung 0-100%)

Folienherausziehen:

- Den Knopf (10) drücken, dann mittels «+» et «-» auf der Anzeige (14) verstellen (Verstellung 0-100%)

Folienschlittengeschwindigkeit (AUFSTIEG):

- Den Knopf (9) drücken, dann mittels «+» et «-» auf der Anzeige (14) verstellen (Verstellung 0-100%)

Folienschlittengeschwindigkeit (ABSTIEG)

- Den Knopf (9) zweimal drücken, dann mittels «+» et «-» auf der Anzeige (14) verstellen (Verstellung 0-100%)

Zusätzliche Wickelumdrehungen (OBERE SEITE):

- Den Knopf (11) drücken, dann mittels «+» et «-» auf der Anzeige (14) verstellen (Verstellung 0-10 Umdrehungen)

Zusätzliche Wickelumdrehungen (UNTERE SEITE):

- Den Knopf (12) drücken, dann mittels «+» et «-» auf der Anzeige (14) verstellen (Verstellung 0-10 Umdrehungen)

REGLAGES AVANT DEMARRAGE DU SYSTEME:

Temps retard cellule détection hauteur palettes

1) Appuyer sur les deux touches montée/descente(Rep 8);
2) Mettre le sectionneur (Rep 1) en position ON
3) Appuyer sur le bouton de réarmement (Rep 2)
4) Après quelques secondes relacher les deux touches montée/descente (Rep 8)
5) La LED rouge signalant le défaut de la présence palette s'allume ainsi que les leds sur l'afficheur (Rep14)
6) Réglages du temps de retard par les touches +/- (1 Led correspond à une seconde)
7) Attendre quelques secondes pour validation du réglage

Temps de la descente du chariot pour le positionnement de la coiffe:

- Presser et maintenir pressé le poussoir (18, P3) et presser (2) ; régler avec «+» et «-» sur le visualisateur (14) (1 led = 1 seconde)

REGLAGES APRES DU DEMARRAGE DU SYSTEME (2) MAIS AVANT DU DEMARRAGE DU CYCLE AUTOMATIQUE (6)

Vitesse de rotation du plateau :

- Presser le bouton (13) et régler avec «+» et «-» sur le visualisateur (14) (réglage 0-100%)

Extraction du film:

- Presser le bouton (10) et régler avec «+» et «-» sur le visualisateur (14) (réglage 0-100%)

Vitesse du chariot porte bobine (MONTEE) :

- Presser le bouton (9) et régler avec «+» et «-» sur le visualisateur (14) (réglage 0-100%)

Vitesse du chariot porte bobine (DESCENT)

- Presser le bouton (9) deux fois et régler avec «+» et «-» sur le visualisateur (14) (réglage 0-100%

Nombre de tours additionnels (SUPERIEURS) :

- Presser le bouton (11) et régler avec «+» et «-» sur le visualisateur (14) (réglage 0-10 tours)

Nombre de tours additionnels (INFERIEURS)

- Presser le bouton (12) et régler avec «+» et «-» sur le visualisateur (14) (réglage 0-10 tours)

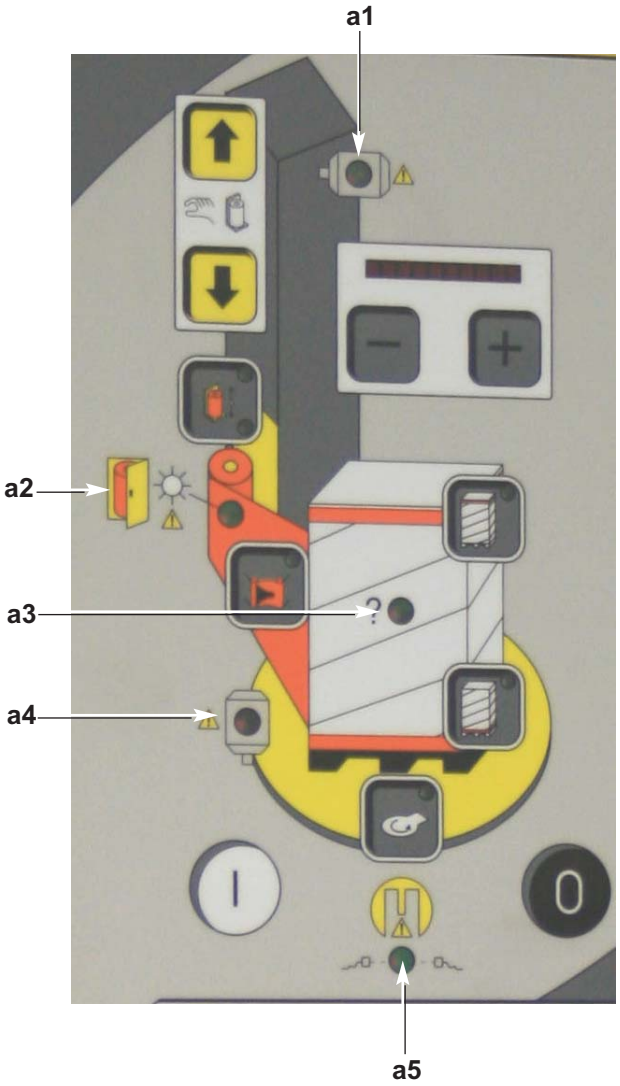

a1: Allarme motore carrello portabobina.
a2: Allarme portello portabobina aperto (solo con prestiro motorizzato)
a3: Assenza pallet
a4: Allarme motore piattaforma
a5: Allarme fotocellula ingresso pallet (presenza ostacolo nella zona di accesso delle cave della piattaforma; solo su HSD, modello con sagomatura per carico da transpallet).

a1: Carriage lifting motor alarm
a2: Film reel door open (only with motorized pre-stretch)
a3: No pallet
a4: Turntable motor alarm
a5: Photocell pallet access area alarm (Obstacle present in turntable caves access area; only on HSD, model with shape for transpallet loading).

a1: Alarm des Folienschlittenmotors
a2: Alarm der geöffneten Folienschlittentür (nur mit motorisierter Vorreckung)
a3: Palettenabwesenheit
a4: Alarm des Drehtellermotors
a5: Alarm der Fotozelle für Paletteneingang (Anwesenheit von einem Hindernis in der Eingangslage der Öffnungen des Drehtellers; nur auf Modell HSD mit besonderer Zeichnung für Ladung mittels Transpalette).

a1: Alarme du moteur du chariot porte bobine
a2: Alarme de la porte du chariot ouverte (seulement avec pré-étirage motorisé)
a3: Absence palette
a4: Alarme moteur plateau
a5: Alarme photocellule de l’entrée de la palette (présence d'obstacle dans la zone d'accès des ouvertures du plateau ; seulement sur HSD, modèle avec profilage pour chargement parmi transpalette)

SIAT
M. J. MAILLIS GROUP

Declaration of Conformity

Déclaration de conformità
Declaración de conformidad
Konformitätserklärung
Dichiarazione di conformità
Conformiteitsverklaring
Försäkran om överensstämmelse
Declaração de conformidade

CE

The undersigned / le fabricant / el que subscribe / der Unterzeichnete / la sottoscritta / Ondergetekende / Untertecknad / os que se subscrevem:

SIAT SpA – Società Internazionale Applicazioni Tecniche
Via Giancarlo Puecher, 22 - 22078 Turate (CO) – ITALY

hereby certifies that, when leaving our factory, the product indicated below is in accordance with the EEC guidelines, EEC standards of safety and product-specific EEC standards.

declare que la machine designée ci-dessous est conforme aux dispositions de la directive "machines midifiée et aux legislations nationales la transposant.

declara bajo su propia responsabilidad que la presente mercancia, objeto de la presente dclaración, cumple con todas las exigencias de las normas de la Comunidad Europea, en lo que a normas técnicas, de homologación y de seguridad se refiere.

bestätigt, daß das nachfolgend bezeichnete Gerät in der von uns in Verkehr gebrachten Ausführung die Anforderungen EG-Richtlinien, EGSicherheitsstandards und produktspezifischen EG-Standards erfüllt.

certifica che il prodotto qui sotto indicato, nel modello da noi commercializzato, è conforme alle direttive CE nonchè agli standard di sicurezza e agli standard relativi ai singoli prodotti.

bevestigt, dat het volgende genoemde apparaat in de door ons in de handel gebrachte uitvoering voldoen aan de eis van, en in overeenstemming zijn met de EG-richtlijnen, de EG-veiligheids-standaard en de voor het produkt specifieke EG-standaard.

försäkrar härmed att nedan nämnda produkter överensstämmer med EEC: s riktlinjer, ECC:s säkerhetsstandard och EEC:s produktspecifikation.

por este meio certifacam que ao sairem da fábrica, o aparelho abaixo mencionado cumprem tanto ne execução com as exigências das directrizes harmonizadas da CEE, com os parâmetros de segurança standard da CEE e, com os parâmetros especificos de produçao por nós.

Description of the product
Description du produit
Descripción de la mercancia
Bezeichnung der Gerät
Descrizione del prodotto
Omschrijving van het apparaat/de apparaten
Produkt
Descrição do aparelho

SEMI-AUTOMATIC PALLET STRETCHWRAPPER

Fasciapallet semiautomatico

Model:
Modèle:
Modelo:
Modell:
Modello:
Model:
Modell:
Modelo:

SW1- SW2

Serial Number:
Numéro de matricule:
Número de matrícula:
Matrikel Nummer:
Numero di matricola:
Serie nummer:
Serie nummer:
Numero de matrícula:

SWSEMIAUTO.....

EEC guidelines:
directives europeennes:
normas CE:
EG-Richtlinien:
direttive CE:
EG-richtlijnen:
directrizes da CEE:

2006/42/CE
2004/108/CE

Name and address of the person authorized to compile the technical file referred to in Annex VII A of Directive 2006/42/EC
Nom et adresse de la personne autorisée à constituer le dossier technique visé à l'annexe VII A de la directive 2006/42/CE
Nombre y dirección de la persona facultada para elaborar el expediente técnico contemplado en el anexo VII A de la Directiva 2006/42/CE
Name und Anschrift der Person, die bevollmächtigt, die technischen Unterlagen gemäß Anhang VII A der Richtlinie 2006/42/EG zu kompilieren
Nome e indirizzo della persona autorizzata a costituire il Fascicolo Tecnico di cui all'allegato VII A della Direttiva 2006/42/CE
Naam en adres van de persoon die gemachtigd is het technisch dossier als bedoeld in bijlage VII A van Richtlijn 2006/42/EG samen te stellen
Nome e endereço da pessoa autorizada a compilar o processo técnico referido no anexo VII A da Directiva 2006/42/CE

SIAT SpA – Società Internazionale Applicazioni Tecniche Via Giancarlo Puecher, 22 - 22078 Turate (CO) – ITALY

Turate, 29/10/2012

Stefano Mele
Managing Director